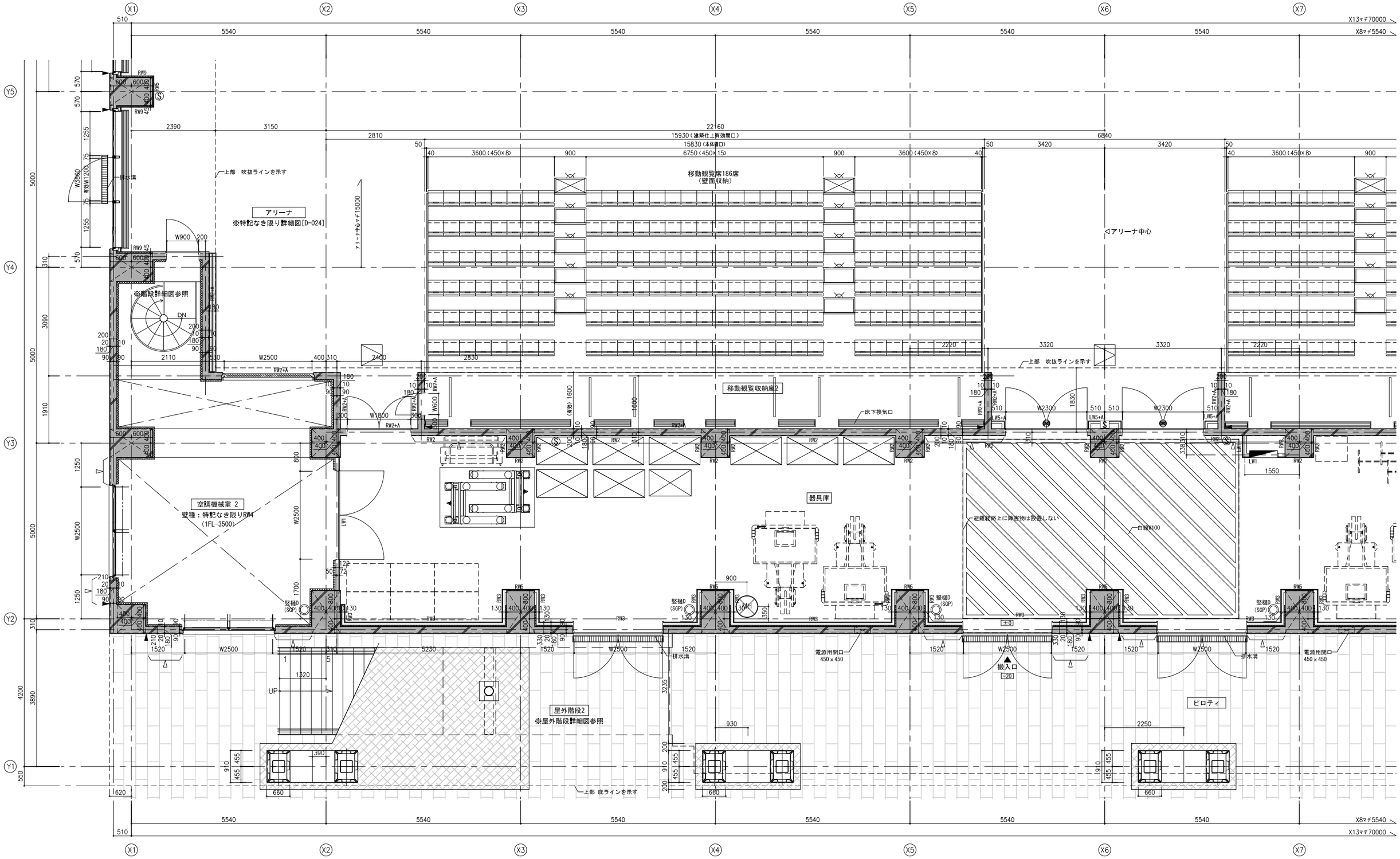

内壁仕上凡例	
A	EP
B	ビニルクロス
C	化粧ケイカル板 NAD
D	硬質木毛セメント板+EP吹付
E	杉練付複層板（準不燃以上）t9.0UE塗装

図中表記例	
壁凡例No	
LW1 + A	
壁仕上凡例No	

記号凡例							
	消火器併用補助散水栓(15m)（機械設備工事）		床下点検口600角SUSタラップ付		構造スリット（鉛直）		OA範囲
	補助散水栓(15m)（機械設備工事）		鋳鉄製マンホール 600φ(防水・防臭型)		構造スリット（水平）		
	補助散水栓(25m)（機械設備工事）		視覚障害者用注意喚起点字鋲		誘導灯を示す		
S	消火器BOX（埋込型）		視覚障害者用誘導点字鋲		ゴロタ石を示す		
S	消火器BOX（床置型）		雨水桝		ｲﾝﾀｰﾛｯｷﾝｸﾞを示す		

竪樋凡例					
RD-A	ルーフドレイン 65φ	竪樋A	特記なき限りSGP+防露巻 100φ	竪樋F	特記なき限りSGP+防露巻 300φ
RD-B	ルーフドレイン100φ	竪樋B	特記なき限りSGP+防露巻 125φ	竪樋G	特記なき限りSGP+防露巻 350φ
RD-C	ルーフドレイン125φ	竪樋C	特記なき限りSGP+防露巻 150φ		
RD-D	ルーフドレイン150φ	竪樋D	特記なき限りSGP+防露巻 200φ		
RD-E	ルーフドレイン200φ	竪樋E	特記なき限りSGP+防露巻 250φ		

備考

石本建築事務所
ISHIMOTO architectural & engineering firm, inc.

履歴	完成図作成（受注者名）	完成図承諾	法適合確認欄	法適合確認欄	製作日	代表設計者	設計者	担当者	業務名称	業務契約コード	図面番号	管理建築士
ver.20221201	日付	日付	構造設計一級建築士 山田 和生 証交付番号 第11279号 本図(仕様書)に記載された事項は、構造関係規定に適合することを確認した。	設備設計一級建築士 証交付番号 本図(仕様書)に記載された事項は、設備関係規定に適合することを確認した。	2025.03.31	一級建築士 大臣登録第280701号 西 重隆	一級建築士 大臣登録第365367号 三田井 知希	一級建築士 大臣登録第376383号 中川 達也	（仮称）福智町総合体育館新築工事	108557-02	A－045	一級建築士 大臣登録第280701号 西重隆
	監理技術者	監理者	構造設計一級建築士 証交付番号	設備設計一級建築士 証交付番号	ファイル名	日付 2025.03.31			図面名称 1階平面詳細図－1	縮尺 A1:S=1/50 A3:S=1/100		
	担当者	担当者										

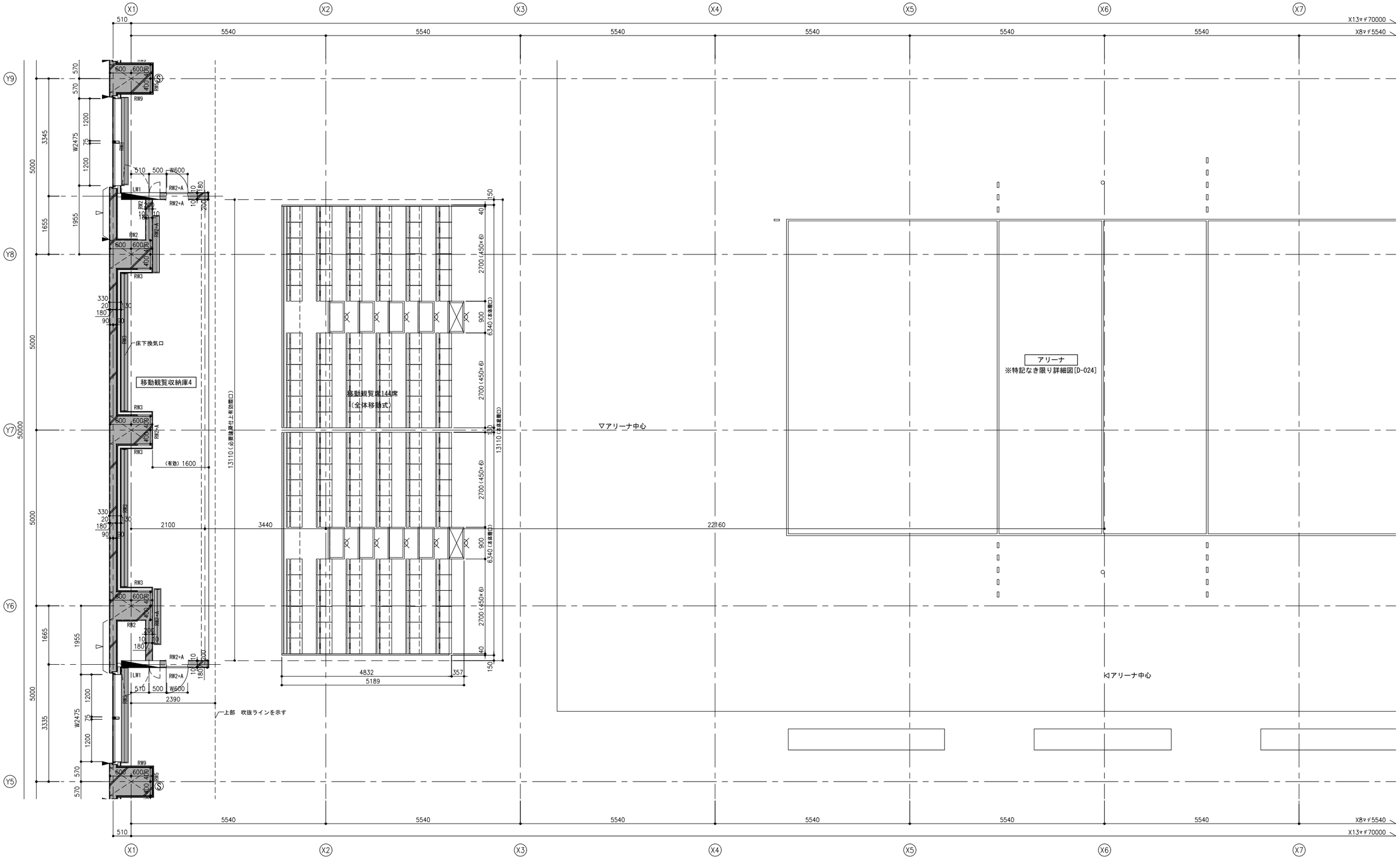

内壁仕上凡例	
A	EP
B	ビニルクロス
C	化粧ケイカル板 NAD
D	硬質木毛セメント板+EP吹付
E	杉練付複層板（準不燃以上）t9.0UE塗装

図中表記例	
壁凡例No	LW1
壁仕上凡例No	A

記号凡例							
	消火器併用補助散水栓(15m)（機械設備工事）		床下点検口600角SUSタラップ付		構造スリット（鉛直）		OA範囲
	補助散水栓(15m)（機械設備工事）		鋳鉄製マンホール　600φ(防水・防臭型)		構造スリット（水平）		
	補助散水栓(25m)（機械設備工事）		視覚障害者用注意喚起点字鋲		誘導灯を示す		
	消火器BOX（埋込型）		視覚障害者用誘導点字鋲		ゴロタ石を示す		
	消火器BOX（床置型）		雨水桝		ｲﾝﾀｰﾛｯｷﾝｸﾞを示す		

竪樋凡例							
RD-A	ルーフドレイン 65φ	竪樋A	特記なき限りSGP+防露巻 100φ	竪樋F	特記なき限りSGP+防露巻 300φ		
RD-B	ルーフドレイン100φ	竪樋B	特記なき限りSGP+防露巻 125φ	竪樋G	特記なき限りSGP+防露巻 350φ		
RD-C	ルーフドレイン125φ	竪樋C	特記なき限りSGP+防露巻 150φ				
RD-D	ルーフドレイン150φ	竪樋D	特記なき限りSGP+防露巻 200φ				
RD-E	ルーフドレイン200φ	竪樋E	特記なき限りSGP+防露巻 250φ				

備考

石本建築事務所
ISHIMOTO architectural & engineering firm, inc.

履歴	完成図作成（受注者名）	完成図承諾	法適合確認欄	法適合確認欄	製作日	代表設計者	設計者	担当者	業務名称	業務契約コード	図面番号	管理建築士
ver.20221201	日付 監理技術者 担当者	日付 監理者 担当者	構造設計一級建築士 山田　和生 証交付番号 第11279号 本図(仕様書)に記載された事項は、構造関係規定に適合することを確認した。 構造設計一級建築士 証交付番号	設備設計一級建築士 証交付番号 本図(仕様書)に記載された事項は、設備関係規定に適合することを確認した。 設備設計一級建築士 証交付番号	2025.03.31 ファイル名	一級建築士 大臣登録第280701号 西 重隆 日付 2025.03.31	一級建築士 大臣登録第365367号 三田井 知希	一級建築士 大臣登録第376383号 中川　達也	（仮称）福智町総合体育館新築工事 図面名称 1階平面詳細図－2	108557-02 縮尺 A1:S=1/50 A3:S=1/100	A－046	一級建築士 大臣登録第280701号 西重隆

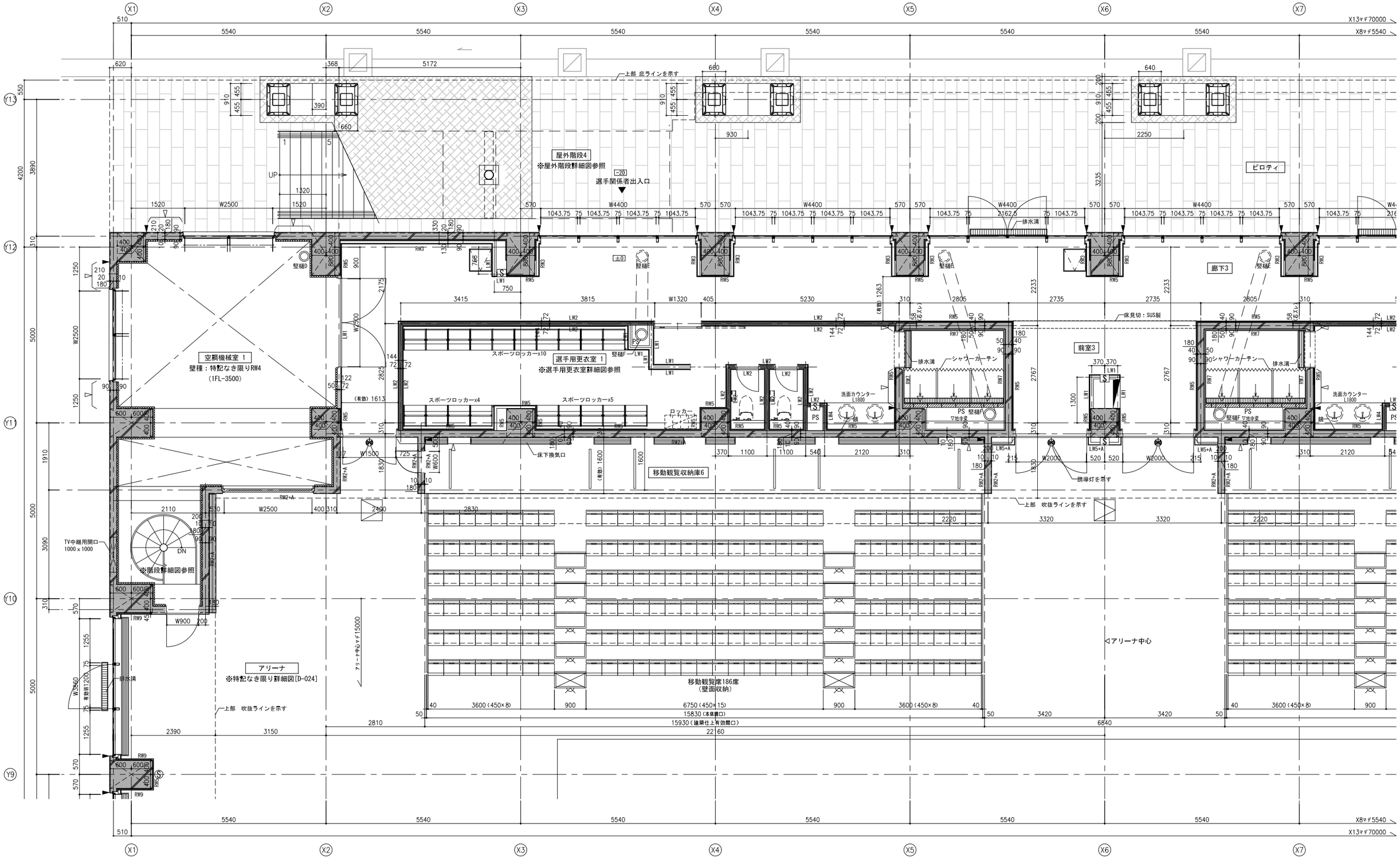

内壁仕上凡例	
A	EP
B	ビニルクロス
C	化粧ケイカル板 NAD
D	硬質木毛セメント板+EP吹付
E	杉練付複層板（準不燃以上）t9.0UE塗装

図中表記例
壁凡例No
LW1 + A
壁仕上凡例No

記号凡例							
	消火器併用補助散水栓(15m)（機械設備工事）		床下点検口600角SUSタラップ付		構造スリット（鉛直）		OA範囲
	補助散水栓(15m)（機械設備工事）		鋳鉄製マンホール 600φ(防水・防臭型)		構造スリット（水平）		
	補助散水栓(25m)（機械設備工事）		視覚障害者用注意喚起点字鋲		誘導灯を示す		
S	消火器BOX（埋込型）		視覚障害者用誘導点字鋲		ゴロタ石を示す		
S	消火器BOX（床置型）		雨水桝		ｲﾝﾀｰﾛｯｷﾝｸﾞを示す		

竪樋凡例							
RD-A	ルーフドレイン 65φ	竪樋A	特記なき限りSGP+防露巻 100φ	竪樋F	特記なき限りSGP+防露巻 300φ	備考	
RD-B	ルーフドレイン100φ	竪樋B	特記なき限りSGP+防露巻 125φ	竪樋G	特記なき限りSGP+防露巻 350φ		
RD-C	ルーフドレイン125φ	竪樋C	特記なき限りSGP+防露巻 150φ				
RD-D	ルーフドレイン150φ	竪樋D	特記なき限りSGP+防露巻 200φ				
RD-E	ルーフドレイン200φ	竪樋E	特記なき限りSGP+防露巻 250φ				

石本建築事務所
ISHIMOTO architectural & engineering firm, inc.

履歴	完成図作成（受注者名）	完成図承認	法適合確認欄	法適合確認欄	製作日	代表設計者	設計者	担当者	業務名称	業務契約コード	図面番号	管理建築士
ver.20221201	日付 / 監理技術者 / 担当者	日付 / 監理者 / 担当者	構造設計一級建築士 山田 和生 証交付番号 第11279号 本図(仕様書)に記載された事項は、構造関係規定に適合することを確認した。 構造設計一級建築士 証交付番号	設備設計一級建築士 証交付番号 本図(仕様書)に記載された事項は、設備関係規定に適合することを確認した。 設備設計一級建築士 証交付番号	2025.03.31 ファイル名	一級建築士 大臣登録第280701号 西 重隆 日付 2025.03.31	一級建築士 大臣登録第365367号 三田井 知希	一級建築士 大臣登録第376383号 中川 達也	（仮称）福智町総合体育館新築工事 / 図面名称 1階平面詳細図－3	108557-02 / 縮尺 A1:S=1/50 A3:S=1/100	A－047	一級建築士 大臣登録第280701号 西重隆

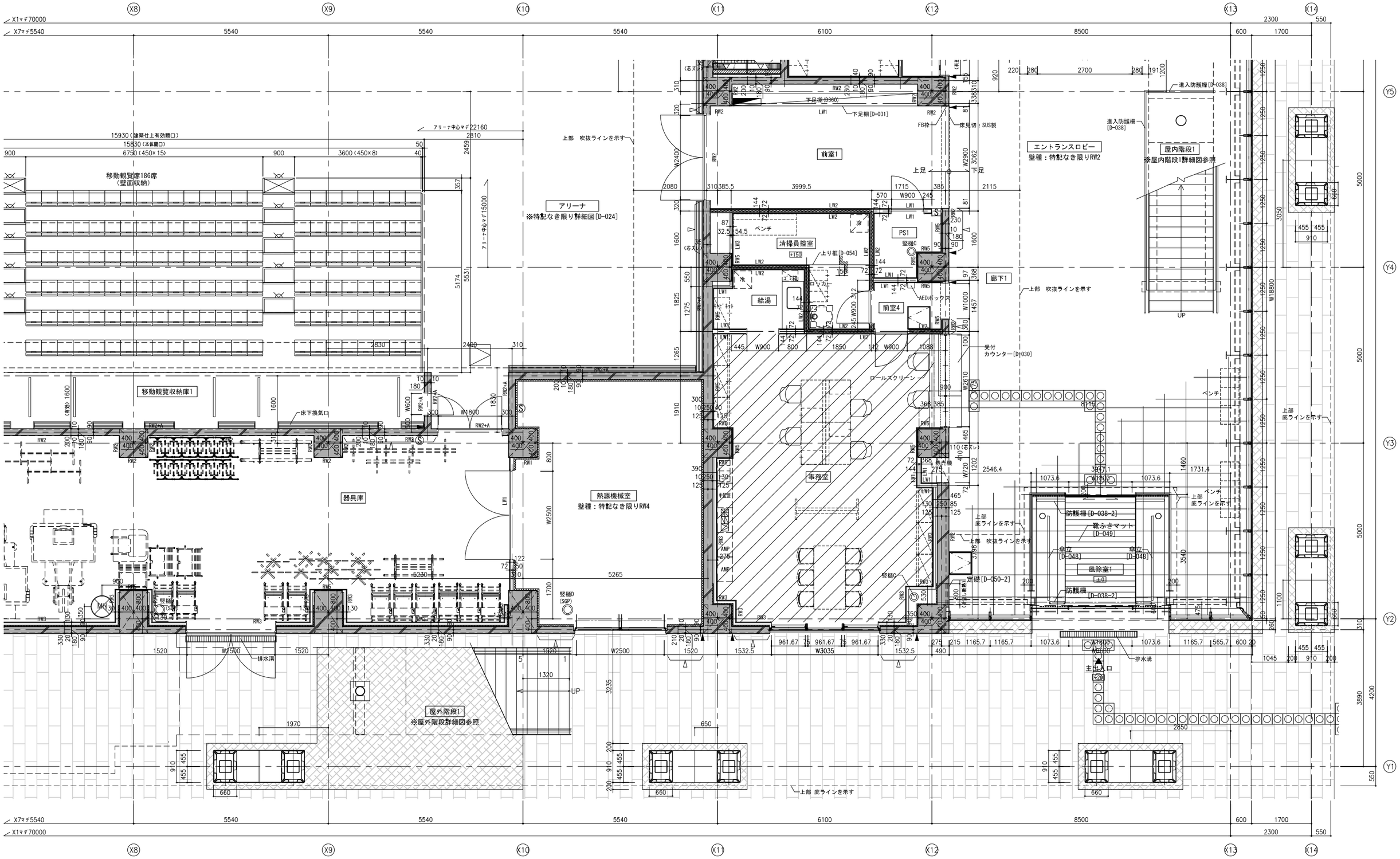

内壁仕上凡例	
A	EP
B	ビニルクロス
C	化粧ケイカル板 NAD
D	硬質木毛セメント板+EP吹付
E	杉練付複層板（準不燃以上）t9.0UE塗装

図中表記例：壁凡例No　LW1 + A　壁仕上凡例No

記号凡例						
消火器併用補助散水栓(15m)（機械設備工事）	床下点検口600角SUSタラップ付	構造スリット（鉛直）	0A範囲			
補助散水栓(15m)（機械設備工事）	鋳鉄製マンホール　600φ(防水・防臭型)	構造スリット（水平）				
補助散水栓(25m)（機械設備工事）	視覚障害者用注意喚起点字鋲	誘導灯を示す				
消火器BOX（埋込型）	視覚障害者用誘導点字鋲	ゴロタ石を示す				
消火器BOX（床置型）	雨水桝	ｲﾝﾀｰﾛｯｷﾝｸﾞを示す				

竪樋凡例					
RD-A	ルーフドレイン 65φ	竪樋A	特記なき限りSGP+防露巻 100φ	竪樋F	特記なき限りSGP+防露巻 300φ
RD-B	ルーフドレイン100φ	竪樋B	特記なき限りSGP+防露巻 125φ	竪樋G	特記なき限りSGP+防露巻 350φ
RD-C	ルーフドレイン125φ	竪樋C	特記なき限りSGP+防露巻 150φ		
RD-D	ルーフドレイン150φ	竪樋D	特記なき限りSGP+防露巻 200φ		
RD-E	ルーフドレイン200φ	竪樋E	特記なき限りSGP+防露巻 250φ		

備考

石本建築事務所
ISHIMOTO architectural & engineering firm, inc.

履歴	完成図作成（受注者名）	完成図承認	法適合確認欄	法適合確認欄	製作日	代表設計者	設計者	担当者	業務名称	業務契約コード	図面番号	管理建築士
ver.20221201	日付	日付	構造設計一級建築士 山田　和生 証交付番号 第11279号 本図(仕様書)に記載された事項は、構造関係規定に適合することを確認した。	設備設計一級建築士 証交付番号 本図(仕様書)に記載された事項は、設備関係規定に適合することを確認した。	2025.03.31	一級建築士 大臣登録第280701号 西 重隆	一級建築士 大臣登録第365367号 三田井 知希	一級建築士 大臣登録第376383号 中川　達也	（仮称）福智町総合体育館新築工事	108557-02	A－048	一級建築士 大臣登録第280701号 西重隆
	監理技術者	監理者	構造設計一級建築士 証交付番号	設備設計一級建築士 証交付番号	ファイル名	日付 2025.03.31			図面名称 1階平面詳細図－4	縮尺 A1:S=1/50 A3:S=1/100		
	担当者	担当者										

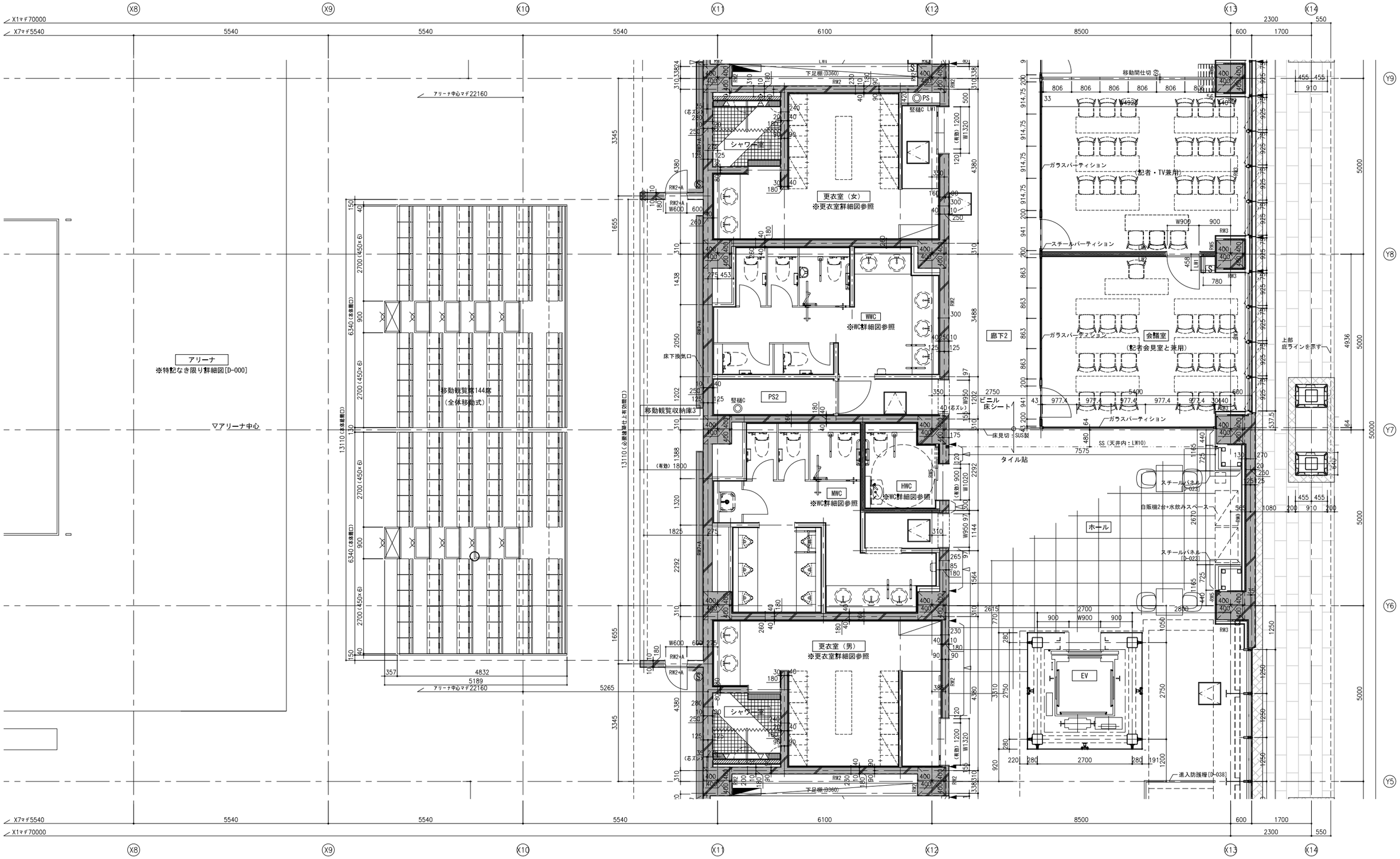

内壁仕上凡例	
A	EP
B	ビニルクロス
C	化粧ケイカル板 NAD
D	硬質木毛セメント板+EP吹付
E	杉練付複層板（準不燃以上）t9.0UE塗装

図中表記例	
LW1 + A	壁凡例No / 壁仕上凡例No

記号凡例			
消火器併用補助散水栓(15m)（機械設備工事）	床下点検口600角SUSタラップ付	構造スリット（鉛直）	OA範囲
補助散水栓(15m)（機械設備工事）	鋳鉄製マンホール 600φ(防水・防臭型)	構造スリット（水平）	
補助散水栓(25m)（機械設備工事）	視覚障害者用注意喚起点字鋲	誘導灯を示す	
消火器BOX（埋込型）	視覚障害者用誘導点字鋲	ゴロタ石を示す	
消火器BOX（床置型）	雨水桝	ｲﾝﾀｰﾛｯｷﾝｸﾞを示す	

竪樋凡例					
RD-A	ルーフドレイン 65φ	竪樋A	特記なき限りSGP+防露巻 100φ	竪樋F	特記なき限りSGP+防露巻 300φ
RD-B	ルーフドレイン100φ	竪樋B	特記なき限りSGP+防露巻 125φ	竪樋G	特記なき限りSGP+防露巻 350φ
RD-C	ルーフドレイン125φ	竪樋C	特記なき限りSGP+防露巻 150φ		
RD-D	ルーフドレイン150φ	竪樋D	特記なき限りSGP+防露巻 200φ		
RD-E	ルーフドレイン200φ	竪樋E	特記なき限りSGP+防露巻 250φ		

備考

石本建築事務所
ISHIMOTO architectural & engineering firm, inc.

履歴	完成図作成（受注者名）	完成図承諾	法適合確認欄	法適合確認欄	製作日	代表設計者	設計者	担当者	業務名称	業務契約コード	図面番号	管理建築士
ver.20221201	日付 / 監理技術者 / 担当者	日付 / 監理者 / 担当者	構造設計一級建築士 山田 和生 証交付番号 第11279号 本図(仕様書)に記載された事項は、構造関係規定に適合することを確認した。 構造設計一級建築士 証交付番号	設備設計一級建築士 証交付番号 本図(仕様書)に記載された事項は、設備関係規定に適合することを確認した。 設備設計一級建築士 証交付番号	2025.03.31 ファイル名	一級建築士 大臣登録第280701号 西 重隆 日付 2025.03.31	一級建築士 大臣登録第365367号 三田井 知希	一級建築士 大臣登録第376383号 中川 達也	（仮称）福智町総合体育館新築工事 図面名称 1階平面詳細図－5	108557-02 縮尺 A1:S=1/50 A3:S=1/100	A－049	一級建築士 大臣登録第280701号 西重隆

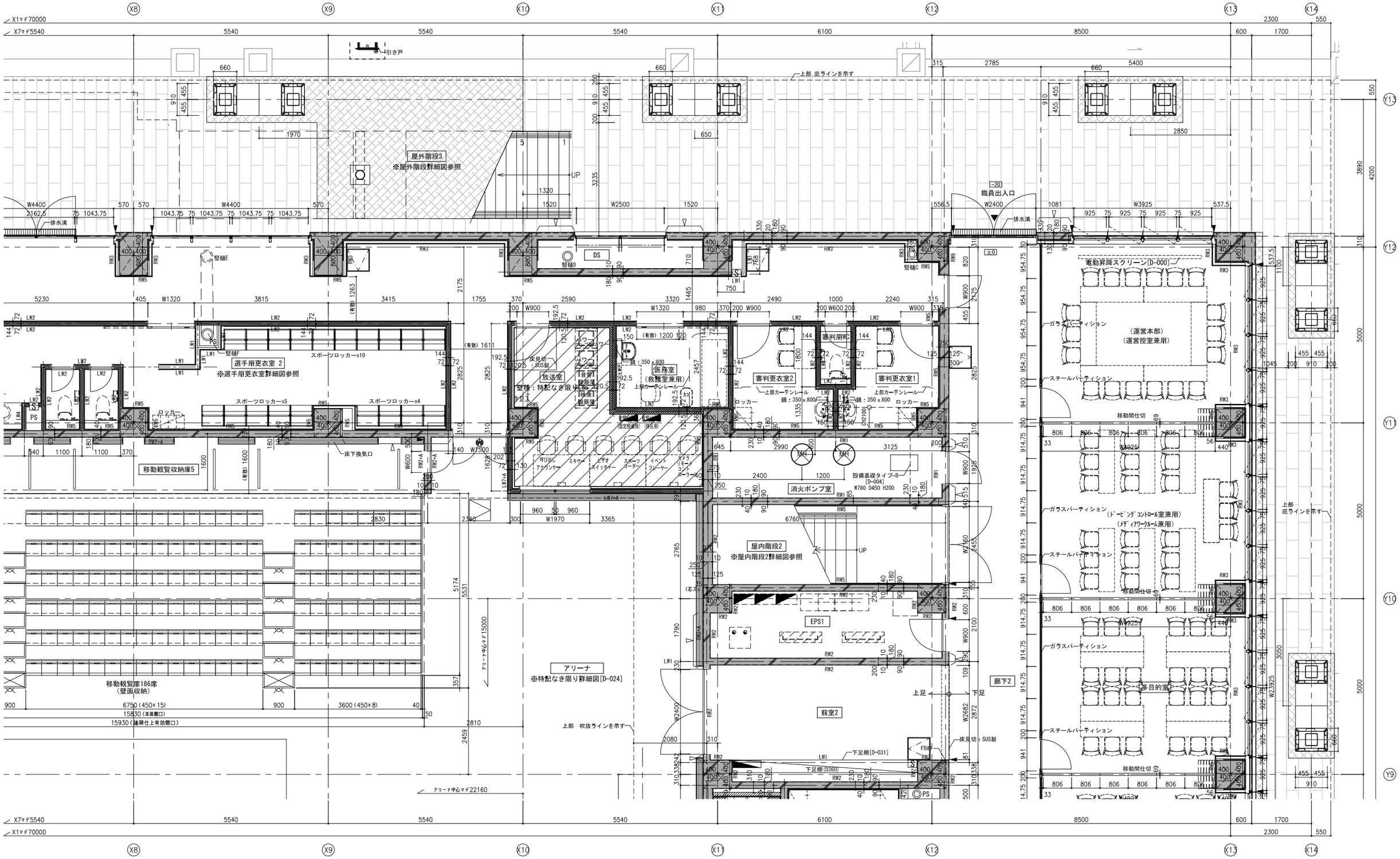

内壁仕上凡例	
A	EP
B	ビニルクロス
C	化粧ケイカル板 NAD
D	硬質木毛セメント板+EP吹付
E	杉練付複層板（準不燃以上）t9.0UE塗装

図中表記例	
壁凡例No	LW1
壁仕上凡例No	A

記号凡例							
	消火器併用補助散水栓(15m)（機械設備工事）		床下点検口600角SUSタラップ付		構造スリット（鉛直）		OA範囲
	補助散水栓(15m)（機械設備工事）		鋳鉄製マンホール 600φ(防水・防臭型)		構造スリット（水平）		
	補助散水栓(25m)（機械設備工事）		視覚障害者用注意喚起点字鋲		誘導灯を示す		
S	消火器BOX（埋込型）		視覚障害者用誘導点字鋲		ゴロタ石を示す		
S	消火器BOX（床置型）		雨水桝		インターロッキングを示す		

竪樋凡例					
RD-A	ルーフドレイン 65φ	竪樋A	特記なき限りSGP+防露巻 100φ	竪樋F	特記なき限りSGP+防露巻 300φ
RD-B	ルーフドレイン100φ	竪樋B	特記なき限りSGP+防露巻 125φ	竪樋G	特記なき限りSGP+防露巻 350φ
RD-C	ルーフドレイン125φ	竪樋C	特記なき限りSGP+防露巻 150φ		
RD-D	ルーフドレイン150φ	竪樋D	特記なき限りSGP+防露巻 200φ		
RD-E	ルーフドレイン200φ	竪樋E	特記なき限りSGP+防露巻 250φ		

備考

石本建築事務所
ISHIMOTO architectural & engineering firm, inc.

履歴	完成図作成（受注者名）	完成図承認	法適合確認欄	法適合確認欄	製作日	代表設計者	設計者	担当者	業務名称	業務契約コード	図面番号	管理建築士
ver.20221201	日付 / 監理技術者 / 担当者	日付 / 監理者 / 担当者	構造設計一級建築士 山田 和生 証交付番号 第11279号 本図(仕様書)に記載された事項は、構造関係規定に適合することを確認した。 構造設計一級建築士 証交付番号	設備設計一級建築士 証交付番号 本図(仕様書)に記載された事項は、設備関係規定に適合することを確認した。 設備設計一級建築士 証交付番号	2025.03.31 ファイル名	一級建築士 大臣登録第280701号 西 重隆 日付 2025.03.31	一級建築士 大臣登録第365367号 三田井 知希	一級建築士 大臣登録第376383号 中川 達也	（仮称）福智町総合体育館新築工事 図面名称 1階平面詳細図－6	108557-02 縮尺 A1:S=1/50 A3:S=1/100	A－050	一級建築士 大臣登録第280701号 西重隆

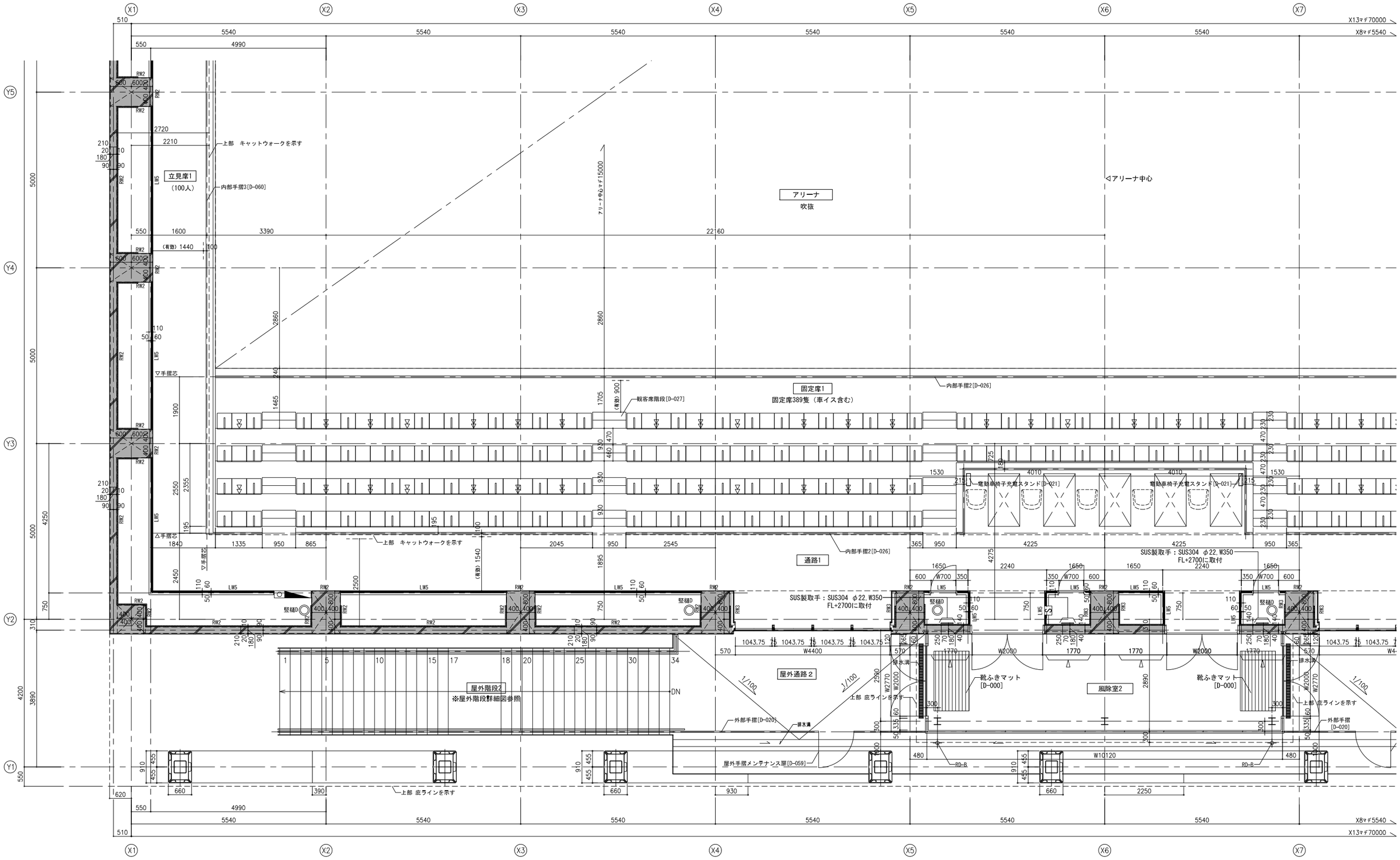

内壁仕上凡例	
A	EP
B	ビニルクロス
C	化粧ケイカル板 NAD
D	硬質木毛セメント板+EP吹付
E	杉練付複層板（準不燃以上）t9.0UE塗装

図中表記例：壁凡例No　LW1 + A　壁仕上凡例No

記号凡例							
消火器併用補助散水栓(15m)（機械設備工事）	床下点検口600角SUSタラップ付	構造スリット（鉛直）	空調吹出口				
補助散水栓(15m)（機械設備工事）	鋳鉄製マンホール　600φ(防水・防臭型)	構造スリット（水平）					
補助散水栓(25m)（機械設備工事）	視覚障害者用注意喚起点字鋲	誘導灯を示す					
消火器BOX（埋込型）	視覚障害者用誘導点字鋲	ゴロタ石を示す					
消火器BOX（床置型）	雨水桝	ｲﾝｼﾞｹｰﾀｯｷﾝｸﾞを示す					

竪樋凡例							
RD-A	ルーフドレイン 65φ	竪樋A	特記なき限りSGP+防露巻 100φ	竪樋F	特記なき限りSGP+防露巻 300φ		
RD-B	ルーフドレイン100φ	竪樋B	特記なき限りSGP+防露巻 125φ	竪樋G	特記なき限りSGP+防露巻 350φ		
RD-C	ルーフドレイン125φ	竪樋C	特記なき限りSGP+防露巻 150φ				
RD-D	ルーフドレイン150φ	竪樋D	特記なき限りSGP+防露巻 200φ				
RD-E	ルーフドレイン200φ	竪樋E	特記なき限りSGP+防露巻 250φ				

備考

石本建築事務所
ISHIMOTO architectural & engineering firm, inc.

履歴	完成図作成（受注者名）	完成図承諾	法適合確認欄	法適合確認欄	製作日	代表設計者	設計者	担当者	業務名称	業務契約コード	図面番号	管理建築士
ver.20221201	日付	日付	構造設計一級建築士 山田　和生 証交付番号 第11279号 本図(仕様書)に記載された事項は、構造関係規定に適合することを確認した。	設備設計一級建築士 証交付番号 本図(仕様書)に記載された事項は、設備関係規定に適合することを確認した。	2025.03.31	一級建築士 大臣登録第280701号 西 重隆	一級建築士 大臣登録第365367号 三田井 知希	一級建築士 大臣登録第376383号 中川　達也	（仮称）福智町総合体育館新築工事	108557-02	A－051	一級建築士 大臣登録第280701号 西重隆
	監理技術者	監理者	構造設計一級建築士 証交付番号	設備設計一級建築士 証交付番号	ファイル名	日付 2025.03.31			図面名称 ２階平面詳細図－１	縮尺 A1:S=1/50 A3:S=1/100		
	担当者	担当者										

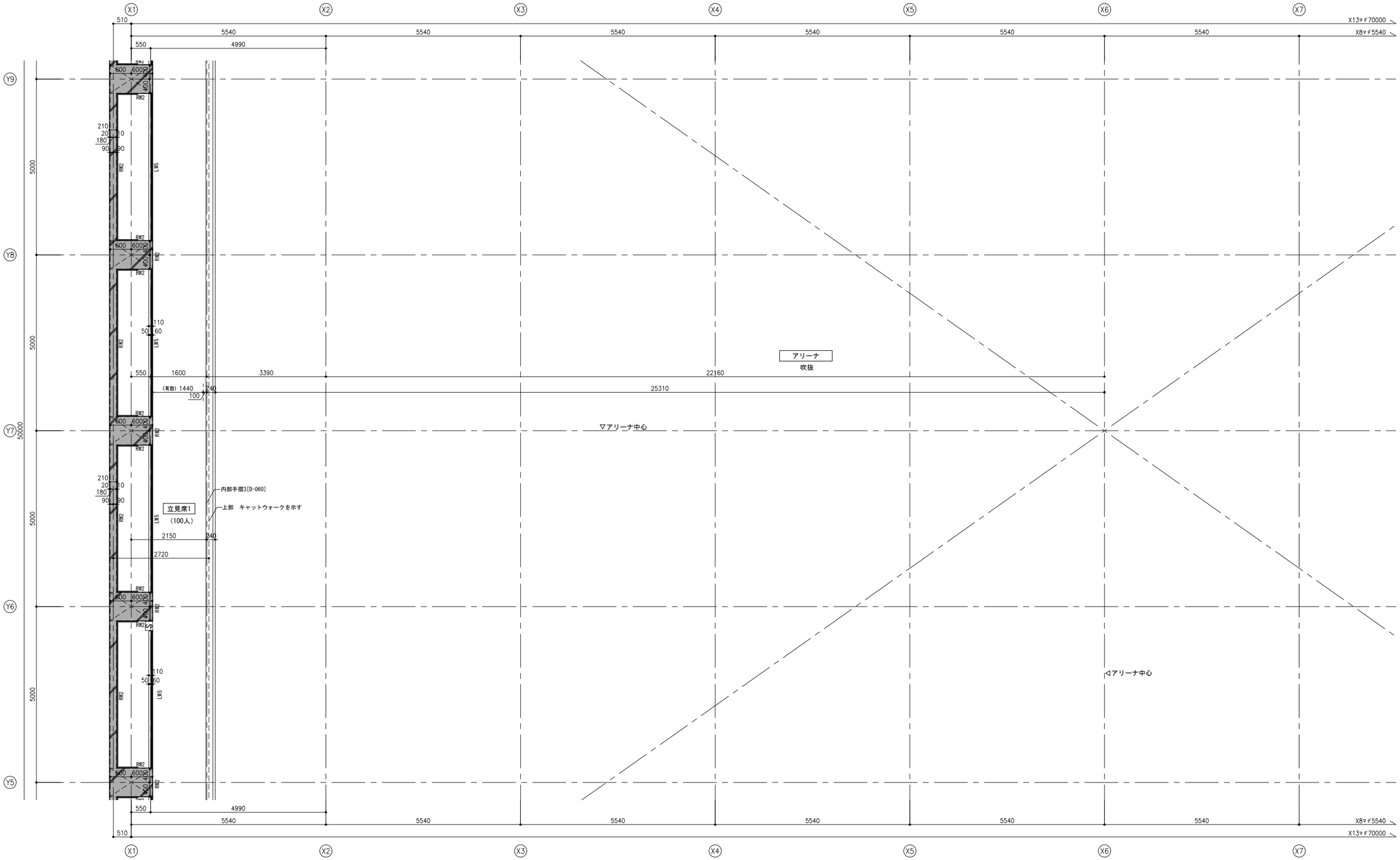

内壁仕上凡例	
A	EP
B	ビニルクロス
C	化粧ケイカル板 NAD
D	硬質木毛セメント板+EP吹付
E	杉練付複層板（準不燃以上）t9.0UE塗装

図中表記例

壁凡例No
LW1 + A
壁仕上凡例No

記号凡例																							
	消火器併用補助散水栓(15m)（機械設備工事）		床下点検口600角SUSタラップ付		構造スリット（鉛直）		空調吹出口	竪樋凡例												備考
	補助散水栓(15m)（機械設備工事）		鋳鉄製マンホール　600φ(防水・防臭型)		構造スリット（水平）			RD-A	ルーフドレイン 65φ	竪樋A	特記なき限りSGP+防露巻 100φ	竪樋F	特記なき限りSGP+防露巻 300φ							
	補助散水栓(25m)（機械設備工事）		視覚障害者用注意喚起点字鋲		誘導灯を示す			RD-B	ルーフドレイン100φ	竪樋B	特記なき限りSGP+防露巻 125φ	竪樋G	特記なき限りSGP+防露巻 350φ							
	消火器BOX（埋込型）		視覚障害者用誘導点字鋲		ゴロタ石を示す			RD-C	ルーフドレイン125φ	竪樋C	特記なき限りSGP+防露巻 150φ									
	消火器BOX（床置型）		雨水桝		ｲﾝﾀｰﾛｯｷﾝｸﾞを示す			RD-D	ルーフドレイン150φ	竪樋D	特記なき限りSGP+防露巻 200φ									
								RD-E	ルーフドレイン200φ	竪樋E	特記なき限りSGP+防露巻 250φ									

石本建築事務所
ISHIMOTO architectural & engineering firm, inc.

履歴	完成図作成（受注者名）	完成図承認	法適合確認欄	法適合確認欄	製作日	代表設計者	設計者	担当者	業務名称	業務契約コード	図面番号	管理建築士
ver.20221201	日付 監理技術者 担当者	日付 監理者 担当者	構造設計一級建築士 山田　和生 証交付番号 第11279号 本図(仕様書)に記載された事項は、構造関係規定に適合することを確認した。 構造設計一級建築士 証交付番号	設備設計一級建築士 証交付番号 本図(仕様書)に記載された事項は、設備関係規定に適合することを確認した。 設備設計一級建築士 証交付番号	2025.03.31 ファイル名	一級建築士 大臣登録第280701号 西 重隆 日付 2025.03.31	一級建築士 大臣登録第365367号 三田井 知希	一級建築士 大臣登録第376383号 中川 達也	（仮称）福智町総合体育館新築工事 図面名称 2階平面詳細図－2	108557-02 縮尺 A1:S=1/50 A3:S=1/100	A－052	一級建築士 大臣登録第280701号 西重隆

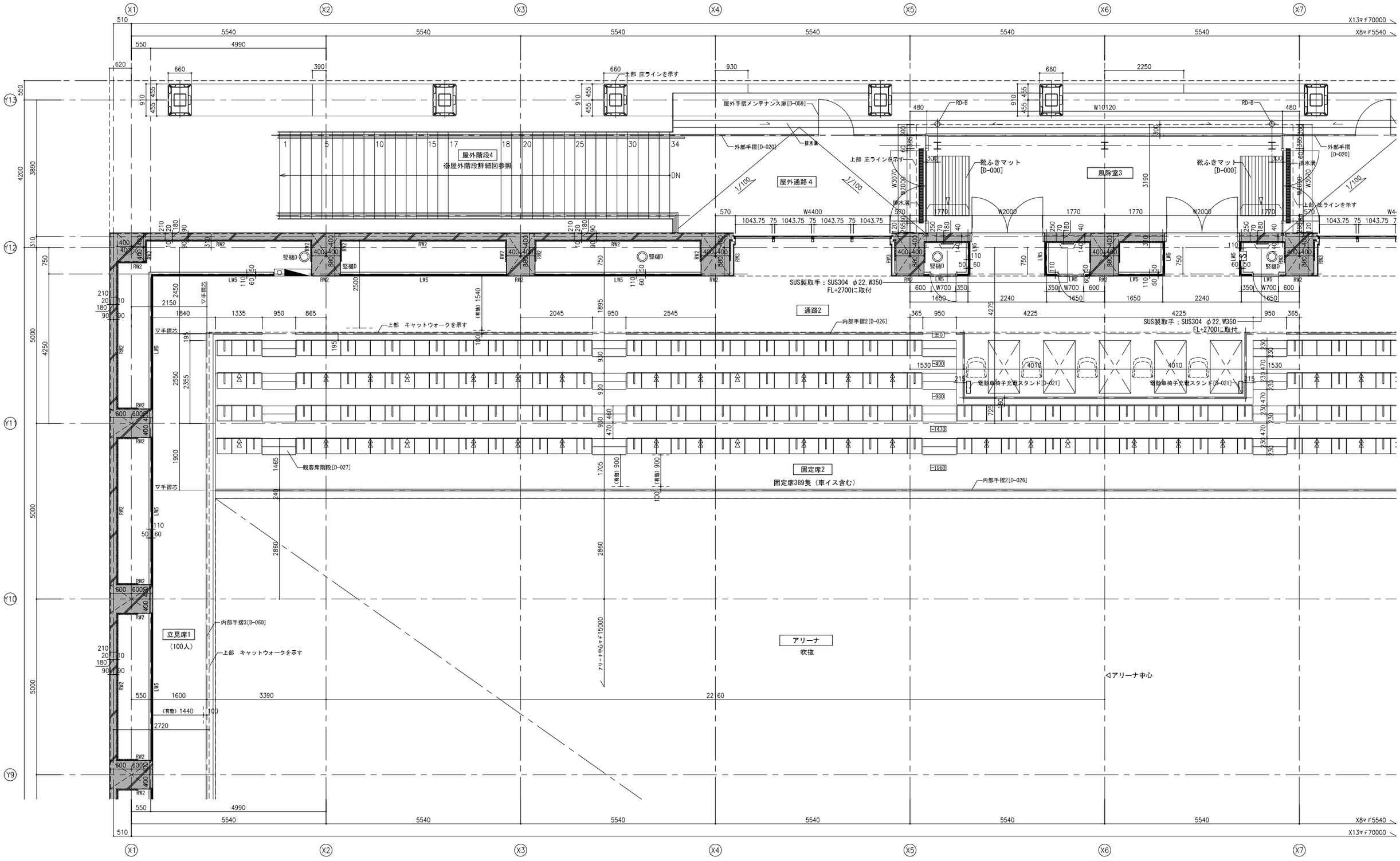

内壁仕上凡例	
A	EP
B	ビニルクロス
C	化粧ケイカル板 NAD
D	硬質木毛セメント板+EP吹付
E	杉練付複層板（準不燃以上）t9.0UE塗装

図中表記例	記号凡例								竪樋凡例						備考
壁凡例No / LW1 + A / 壁仕上凡例No	消火器併用補助散水栓(15m)（機械設備工事）	床下点検口600角SUSタラップ付	構造スリット（鉛直）	空調吹出口	RD-A	ルーフドレイン 65φ	竪樋A	特記なき限りSGP+防露巻 100φ	竪樋F	特記なき限りSGP+防露巻 300φ	
	補助散水栓(15m)（機械設備工事）	鋳鉄製マンホール 600φ(防水・防臭型)	構造スリット（水平）		RD-B	ルーフドレイン100φ	竪樋B	特記なき限りSGP+防露巻 125φ	竪樋G	特記なき限りSGP+防露巻 350φ	
	補助散水栓(25m)（機械設備工事）	視覚障害者用注意喚起点字鋲	誘導灯を示す		RD-C	ルーフドレイン125φ	竪樋C	特記なき限りSGP+防露巻 150φ			
	消火器BOX（埋込型）	視覚障害者用誘導点字鋲	ゴロタ石を示す		RD-D	ルーフドレイン150φ	竪樋D	特記なき限りSGP+防露巻 200φ			
	消火器BOX（床置型）	雨水桝	ｲﾝﾀｰﾛｯｷﾝｸﾞを示す		RD-E	ルーフドレイン200φ	竪樋E	特記なき限りSGP+防露巻 250φ			

石本建築事務所
ISHIMOTO architectural & engineering firm, inc.

履歴	完成図作成（受注者名）	完成図承諾	法適合確認欄	製作日	代表設計者	設計者	担当者	業務名称	業務契約コード	図面番号	管理建築士
ver.20221201	日付 / 監理技術者 / 担当者	日付 / 監理者 / 担当者	構造設計一級建築士 山田 和生 証交付番号 第11279号 本図(仕様書)に記載された事項は、構造関係規定に適合することを確認した。 構造設計一級建築士 証交付番号 / 設備設計一級建築士 証交付番号 本図(仕様書)に記載された事項は、設備関係規定に適合することを確認した。 設備設計一級建築士 証交付番号	2025.03.31 ファイル名	一級建築士 大臣登録第280701号 西 重隆 日付 2025.03.31	一級建築士 大臣登録第365367号 三田井 知希	一級建築士 大臣登録第376383号 中川 達也	（仮称）福智町総合体育館新築工事	108557-02	A-053	一級建築士 大臣登録第280701号 西重隆
								図面名称 2階平面詳細図－3	縮尺 A1:S=1/50 A3:S=1/100		

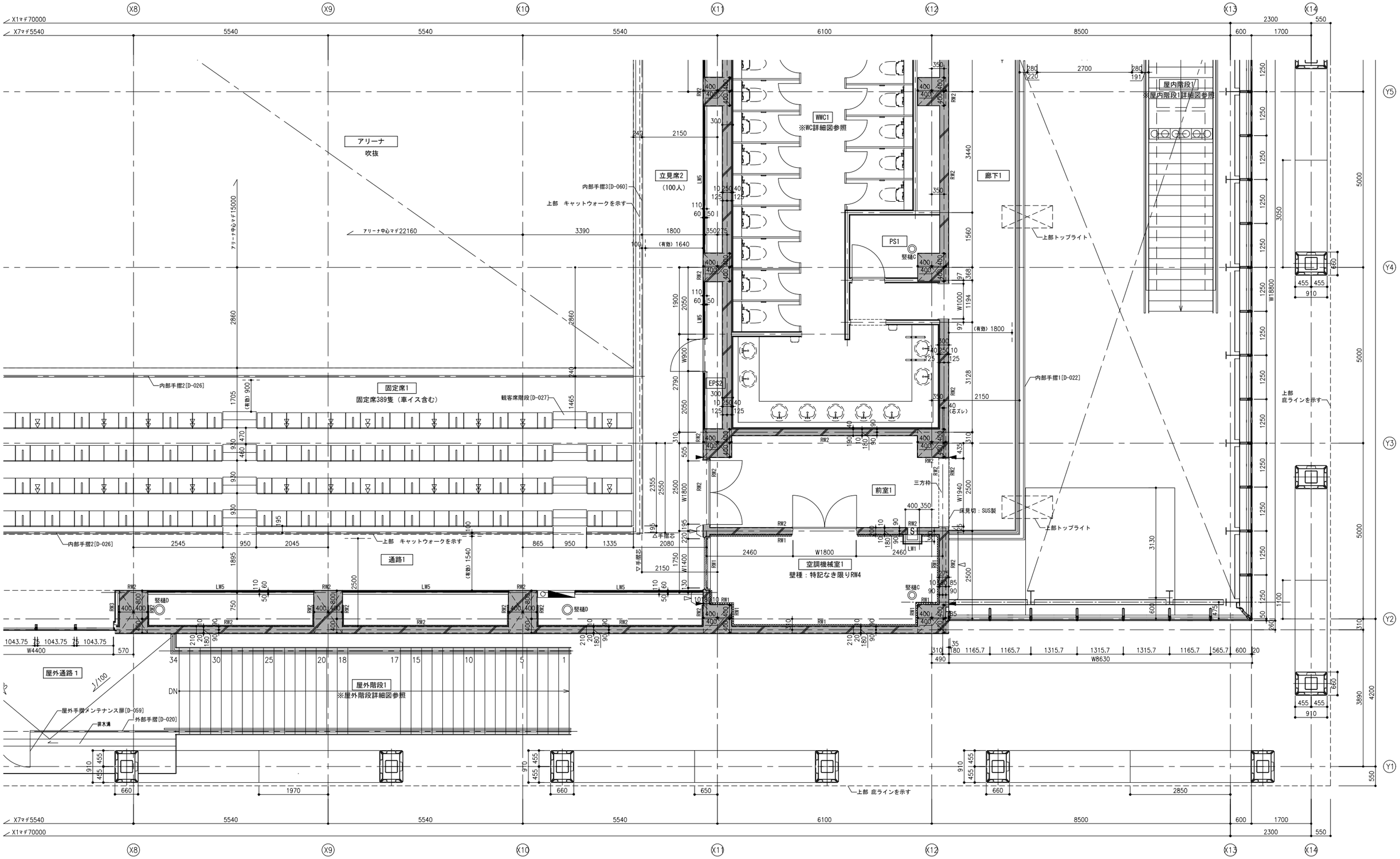

内壁仕上凡例	
A	EP
B	ビニルクロス
C	化粧ケイカル板 NAD
D	硬質木毛セメント板+EP吹付
E	杉練付複層板（準不燃以上）t9.0UE塗装

図中表記例	
壁凡例No	LW1
壁仕上凡例No	A

記号凡例							
	消火器併用補助散水栓(15m)（機械設備工事）		床下点検口600角SUSタラップ付		構造スリット（鉛直）		空調吹出口
	補助散水栓(15m)（機械設備工事）		鋳鉄製マンホール 600φ(防水・防臭型)		構造スリット（水平）		
	補助散水栓(25m)（機械設備工事）		視覚障害者用注意喚起点字鋲		誘導灯を示す		
S	消火器BOX（埋込型）		視覚障害者用誘導点字鋲		ゴロタ石を示す		
S	消火器BOX（床置型）		雨水桝		ｲﾝﾀｰﾛｯｷﾝｸﾞを示す		

竪樋凡例					
RD-A	ルーフドレイン 65φ	竪樋A	特記なき限りSGP+防露巻 100φ	竪樋F	特記なき限りSGP+防露巻 300φ
RD-B	ルーフドレイン100φ	竪樋B	特記なき限りSGP+防露巻 125φ	竪樋G	特記なき限りSGP+防露巻 350φ
RD-C	ルーフドレイン125φ	竪樋C	特記なき限りSGP+防露巻 150φ		
RD-D	ルーフドレイン150φ	竪樋D	特記なき限りSGP+防露巻 200φ		
RD-E	ルーフドレイン200φ	竪樋E	特記なき限りSGP+防露巻 250φ		

備考

石本建築事務所
ISHIMOTO architectural & engineering firm, inc.

履歴	完成図作成（受注者名）	完成図承認	法適合確認欄	法適合確認欄	製作日	代表設計者	設計者	担当者	業務名称	業務契約コード	図面番号	管理建築士
ver.20221201	日付 監理技術者 担当者	日付 監理者 担当者	構造設計一級建築士 山田 和生 証交付番号 第11279号 本図(仕様書)に記載された事項は、構造関係規定に適合することを確認した。 構造設計一級建築士 証交付番号	設備設計一級建築士 証交付番号 本図(仕様書)に記載された事項は、設備関係規定に適合することを確認した。 設備設計一級建築士 証交付番号	2025.03.31 ファイル名	一級建築士 大臣登録第280701号 西 重隆 日付 2025.03.31	一級建築士 大臣登録第365367号 三田井 知希	一級建築士 大臣登録第376383号 中川 達也	（仮称）福智町総合体育館新築工事 図面名称 2階平面詳細図－4	108557-02 縮尺 A1:S=1/50 A3:S=1/100	A－054	一級建築士 大臣登録第280701号 西重隆

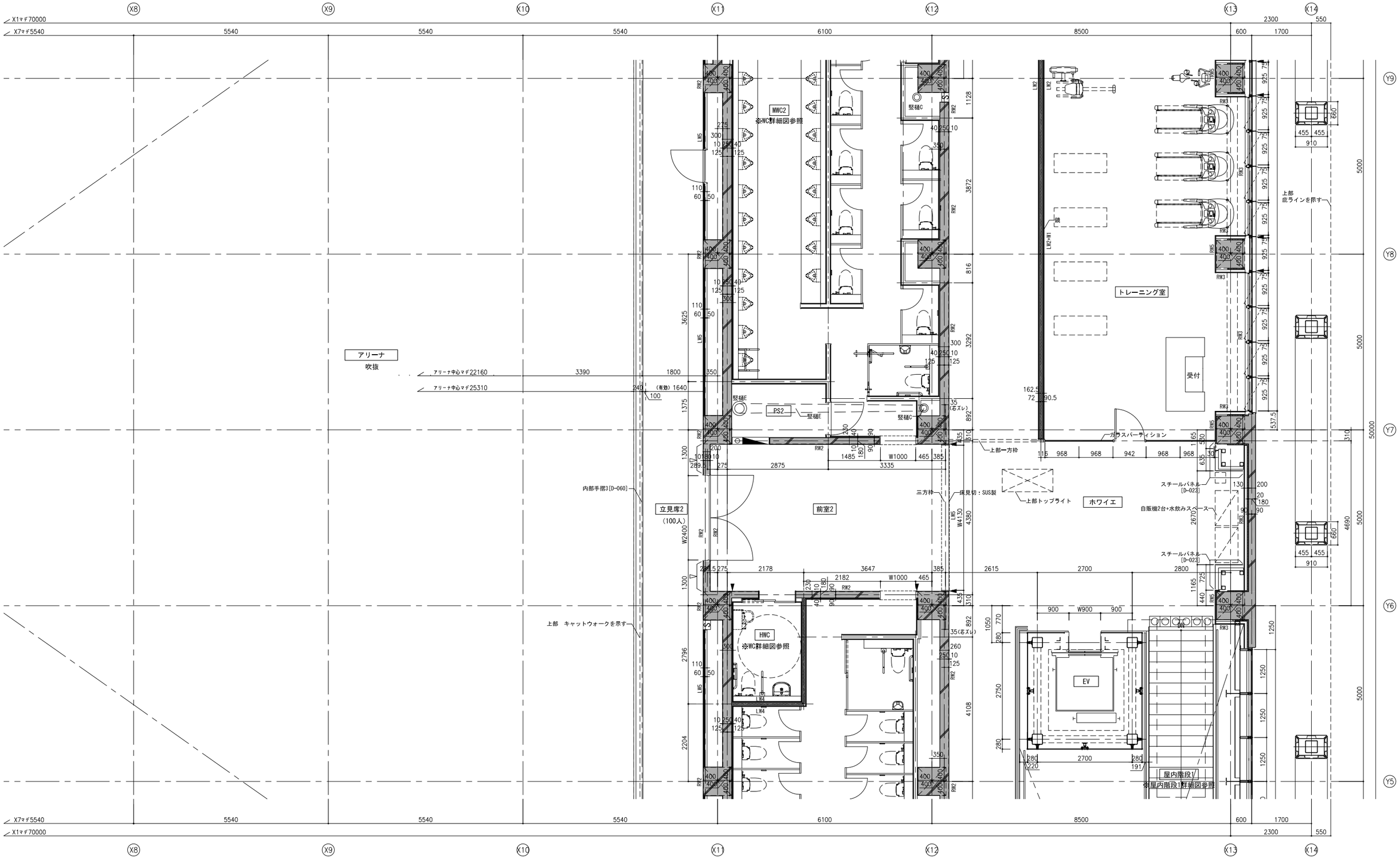

内壁仕上凡例	
A	EP
B	ビニルクロス
C	化粧ケイカル板 NAD
D	硬質木毛セメント板+EP吹付
E	杉練付複層板（準不燃以上）t9.0UE塗装

図中表記例
LW1 + A
壁凡例No
壁仕上凡例No

記号凡例							
	消火器併用補助散水栓(15m)（機械設備工事）		床下点検口600角SUSタラップ付		構造スリット（鉛直）		空調吹出口
	補助散水栓(15m)（機械設備工事）		鋳鉄製マンホール 600φ(防水・防臭型)		構造スリット（水平）		
	補助散水栓(25m)（機械設備工事）		視覚障害者用注意喚起点字鋲		誘導灯を示す		
S	消火器BOX（埋込型）		視覚障害者用誘導点字鋲		ゴロタ石を示す		
	消火器BOX（床置型）		雨水桝		ｲﾝﾀｰﾛｯｷﾝｸﾞを示す		

竪樋凡例					
RD-A	ルーフドレイン 65φ	竪樋A	特記なき限りSGP+防露巻 100φ	竪樋F	特記なき限りSGP+防露巻 300φ
RD-B	ルーフドレイン100φ	竪樋B	特記なき限りSGP+防露巻 125φ	竪樋G	特記なき限りSGP+防露巻 350φ
RD-C	ルーフドレイン125φ	竪樋C	特記なき限りSGP+防露巻 150φ		
RD-D	ルーフドレイン150φ	竪樋D	特記なき限りSGP+防露巻 200φ		
RD-E	ルーフドレイン200φ	竪樋E	特記なき限りSGP+防露巻 250φ		

備考

石本建築事務所
ISHIMOTO architectural & engineering firm, inc.

履歴	完成図作成（受注者名）	完成図承認	法適合確認欄	法適合確認欄	製作日	代表設計者	設計者	担当者	業務名称	業務契約コード	図面番号	管理建築士
ver.20221201	日付	日付	構造設計一級建築士 山田 和生 証交付番号 第11279号 本図(仕様書)に記載された事項は、構造関係規定に適合することを確認した。	設備設計一級建築士 証交付番号 本図(仕様書)に記載された事項は、設備関係規定に適合することを確認した。	2025.03.31	一級建築士 大臣登録第280701号 西 重隆	一級建築士 大臣登録第365367号 三田井 知希	一級建築士 大臣登録第376383号 中川 達也	（仮称）福智町総合体育館新築工事	108557-02	A－055	一級建築士 大臣登録第280701号 西重隆
	監理技術者	監理者	構造設計一級建築士 証交付番号	設備設計一級建築士 証交付番号	ファイル名	日付 2025.03.31			図面名称 2階平面詳細図－5	縮尺 A1:S=1/50 A3:S=1/100		
	担当者	担当者										

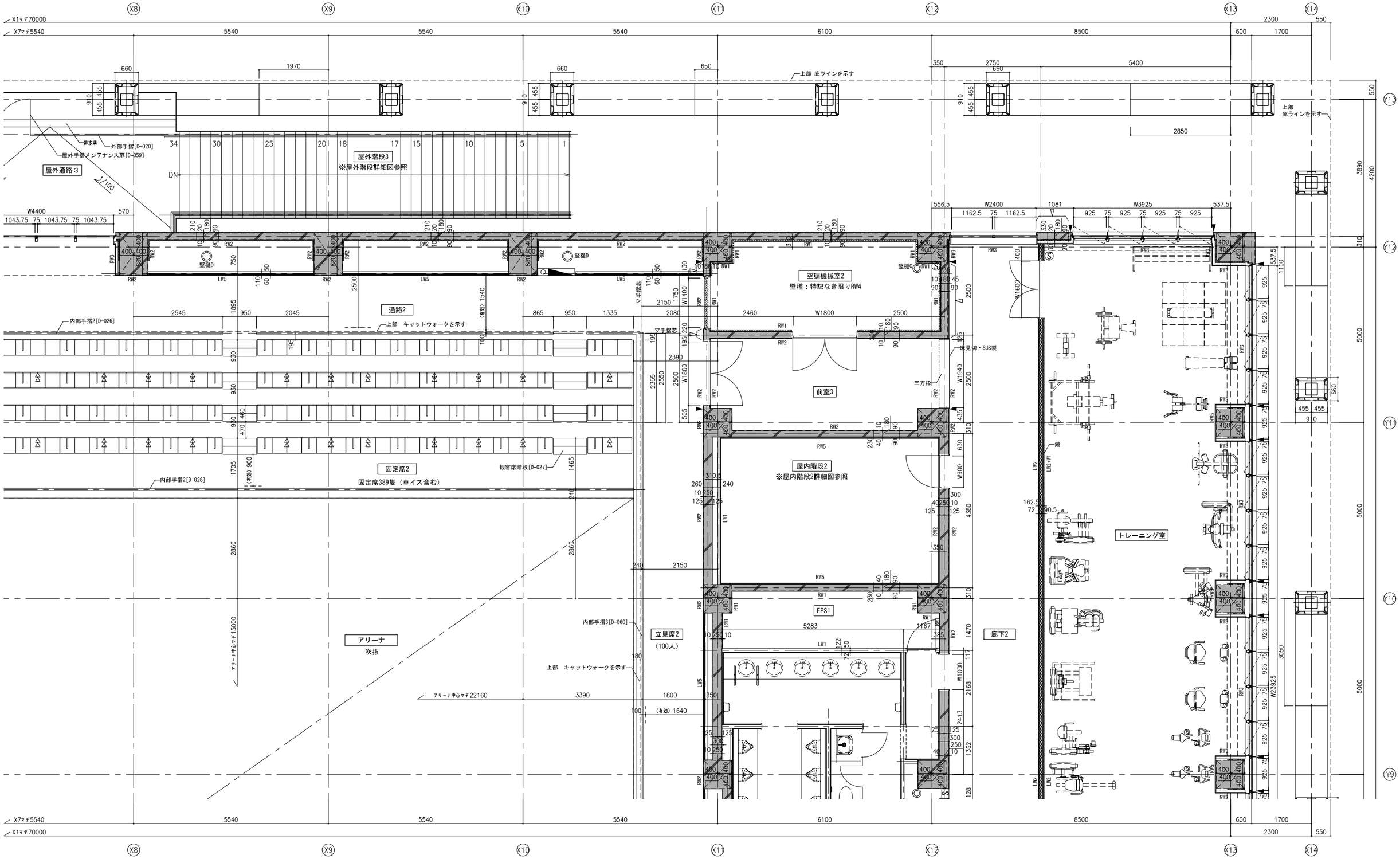

内壁仕上凡例	
A	EP
B	ビニルクロス
C	化粧ケイカル板 NAD
D	硬質木毛セメント板+EP吹付
E	杉練付複層板（準不燃以上）t9.0UE塗装

図中表記例	記号凡例								竪樋凡例						備考
壁凡例No / LW1 + A / 壁仕上凡例No		消火器併用補助散水栓(15m)（機械設備工事）		床下点検口600角SUSタラップ付		構造スリット（鉛直）		空調吹出口	RD-A	ルーフドレイン 65φ	竪樋A	特記なき限りSGP+防露巻 100φ	竪樋F	特記なき限りSGP+防露巻 300φ	
		補助散水栓(15m)（機械設備工事）		鋳鉄製マンホール 600φ（防水・防臭型）		構造スリット（水平）			RD-B	ルーフドレイン100φ	竪樋B	特記なき限りSGP+防露巻 125φ	竪樋G	特記なき限りSGP+防露巻 350φ	
		補助散水栓(25m)（機械設備工事）		視覚障害者用注意喚起点字鋲		誘導灯を示す			RD-C	ルーフドレイン125φ	竪樋C	特記なき限りSGP+防露巻 150φ			
		消火器BOX（埋込型）		視覚障害者用誘導点字鋲		ゴロタ石を示す			RD-D	ルーフドレイン150φ	竪樋D	特記なき限りSGP+防露巻 200φ			
		消火器BOX（床置型）		雨水桝		ｲﾝﾀｰﾛｯｷﾝｸﾞを示す			RD-E	ルーフドレイン200φ	竪樋E	特記なき限りSGP+防露巻 250φ			

石本建築事務所
ISHIMOTO architectural & engineering firm, inc.

履歴	完成図作成（受注者名）	完成図承諾	法適合確認欄	法適合確認欄	製作日	代表設計者	設計者	担当者	業務名称	業務契約コード	図面番号	管理建築士
ver.20221201	日付 / 監理技術者 / 担当者	日付 / 監理者 / 担当者	構造設計一級建築士 山田 和生 証交付番号 第11279号 本図(仕様書)に記載された事項は、構造関係規定に適合することを確認した。 構造設計一級建築士 証交付番号	設備設計一級建築士 証交付番号 本図(仕様書)に記載された事項は、設備関係規定に適合することを確認した。 設備設計一級建築士 証交付番号	2025.03.31 ファイル名	一級建築士 大臣登録第280701号 西 重隆 日付 2025.03.31	一級建築士 大臣登録第365367号 三田井 知希	一級建築士 大臣登録第376383号 中川 達也	（仮称）福智町総合体育館新築工事 図面名称 2階平面詳細図－6	108557-02 縮尺 A1:S=1/50 A3:S=1/100	A－056	一級建築士 大臣登録第280701号 西重隆

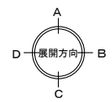

石本建築事務所 ISHIMOTO architectural & engineering firm, inc.	履歴 ver.20221201	完成図作成（受注者名） 日付 監理技術者 担当者	完成図承諾 日付 監理者 担当者	法適合確認欄 構造設計一級建築士 山田 和生 証交付番号 第11279号 本図（仕様書）に記載された事項は、構造関係規定に適合することを確認した。 構造設計一級建築士 証交付番号	法適合確認欄 設備設計一級建築士 証交付番号 本図（仕様書）に記載された事項は、設備関係規定に適合することを確認した。 設備設計一級建築士 証交付番号	製作日 2025.03.31 ファイル名	代表設計者 一級建築士 大臣登録第280701号 西 重隆 日付 2025.03.31	設計者 一級建築士 大臣登録第365367号 三田井 知希	担当者 一級建築士 大臣登録第376383号 中川 達也	業務名称 （仮称）福智町総合体育館新築工事 図面名称 1階展開図	業務契約コード 108557-02 縮尺 A1:S=1/100 A3:S=1/200	図面番号 A－057	管理建築士 一級建築士 大臣登録第280701号 西重隆

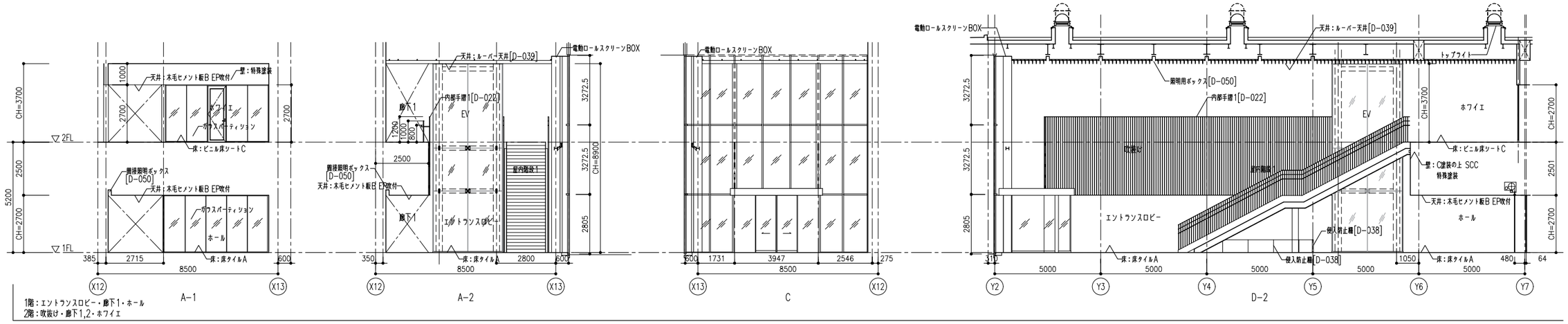

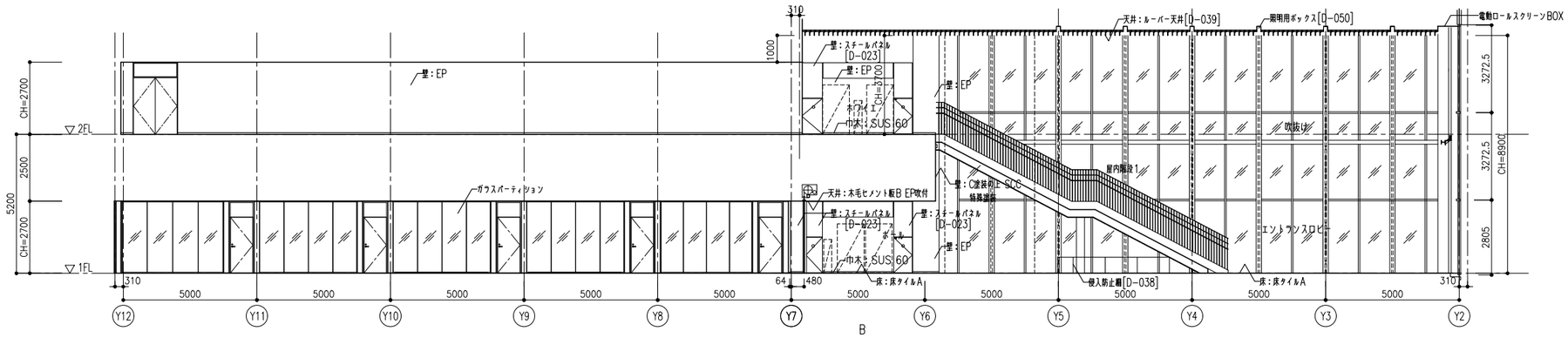

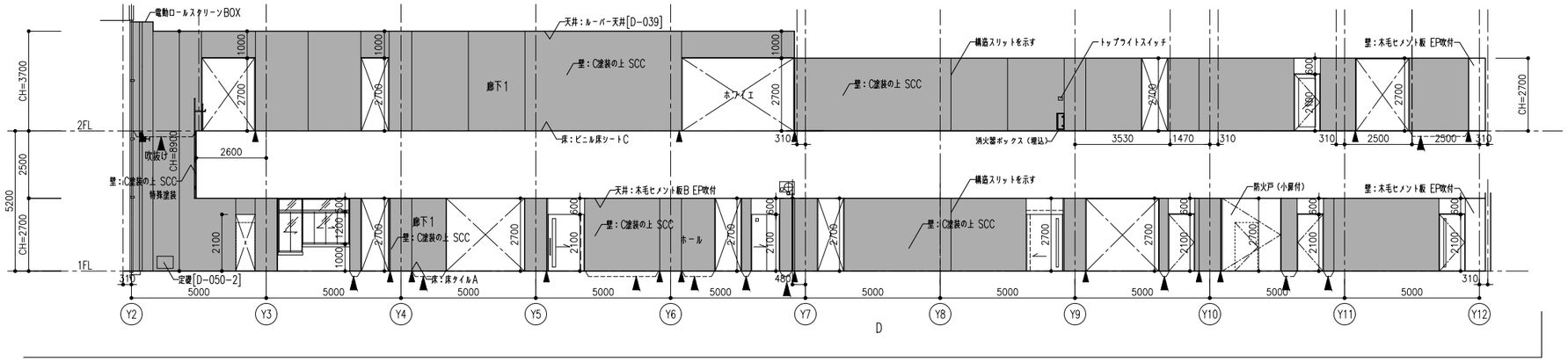

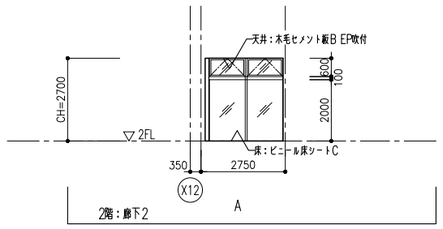

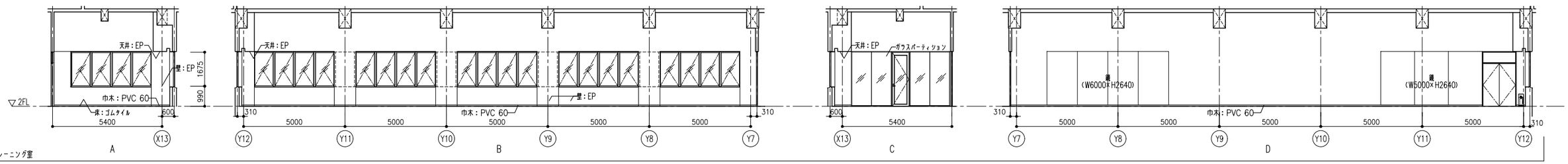

石本建築事務所 ISHIMOTO architectural & engineering firm, inc.	履歴 ver.20221201	完成図作成（受注者名） 日付 監理技術者 担当者	完成図承諾 日付 監理者 担当者	法適合確認欄 構造設計一級建築士 山田 和生 証交付番号 第11279号 本図（仕様書）に記載された事項は、構造関係規定に適合することを確認した。 構造設計一級建築士 証交付番号	法適合確認欄 設備設計一級建築士 証交付番号 本図（仕様書）に記載された事項は、設備関係規定に適合することを確認した。 設備設計一級建築士 証交付番号	製作日 2025.03.31 ファイル名	代表設計者 一級建築士 大臣登録第280701号 西 重隆 日付 2025.03.31	設計者 一級建築士 大臣登録第365367号 三田井 知希	担当者 一級建築士 大臣登録第376383号 中川 達也	業務名称 （仮称）福智町総合体育館新築工事 図面名称 1・2階展開図	業務契約コード 108557-02 縮尺 A1:S=1/100 A3:S=1/200	図面番号 A-058	管理建築士 一級建築士 大臣登録第280701号 西重隆

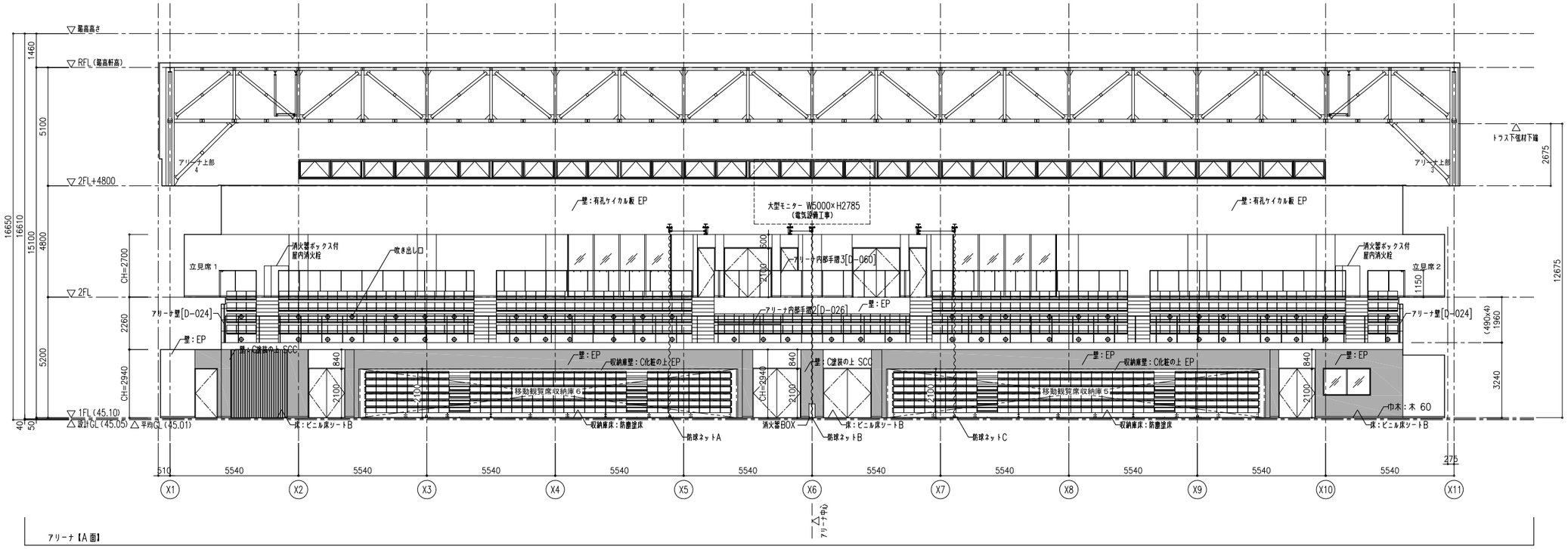

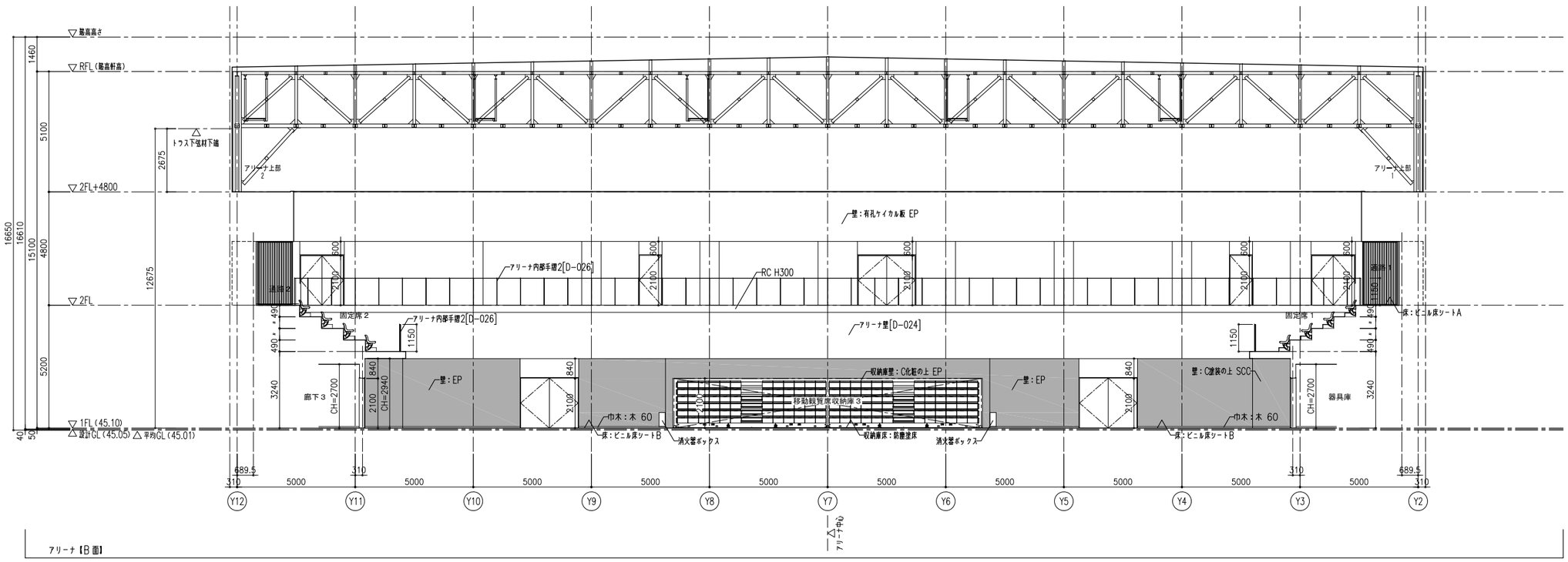

石本建築事務所 ISHIMOTO architectural & engineering firm, inc.	履歴 ver.20221201	完成図作成 (受注者名) 日付 監理技術者 担当者	完成図承諾 日付 監理者 担当者	法適合確認欄 構造設計一級建築士 山田 和生 証交付番号 第11279号 本図(仕様書)に記載された事項は、構造関係規定に適合することを確認した。 構造設計一級建築士 証交付番号	法適合確認欄 設備設計一級建築士 証交付番号 本図(仕様書)に記載された事項は、設備関係規定に適合することを確認した。 設備設計一級建築士 証交付番号	製作日 2025.03.31 ファイル名	代表設計者 一級建築士 大臣登録第280701号 西 重隆 日付 2025.03.31	設計者 一級建築士 大臣登録第365367号 三田井 知希	担当者 一級建築士 大臣登録第376383号 中川 達也	業務名称 (仮称)福智町総合体育館新築工事 / 図面名称 アリーナ展開図－1	業務契約コード 108557-02 / 縮尺 A1:S=1/100 A3:S=1/200	図面番号 A－059	管理建築士 一級建築士 大臣登録第280701号 西重隆

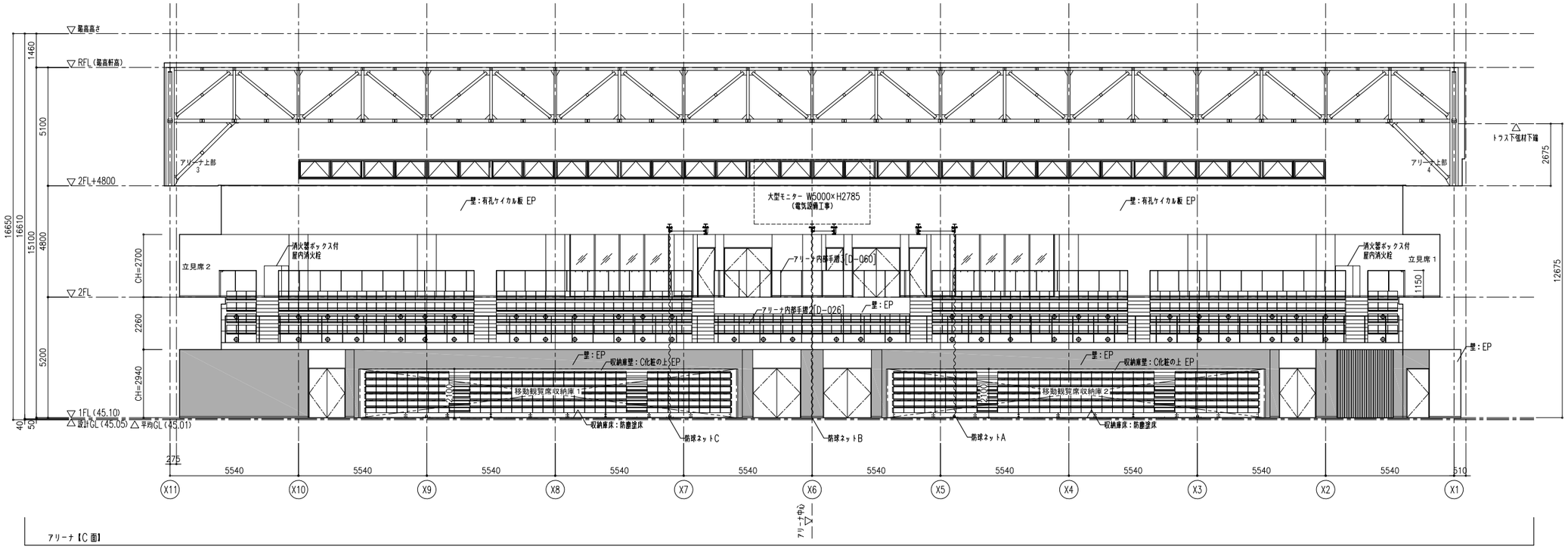

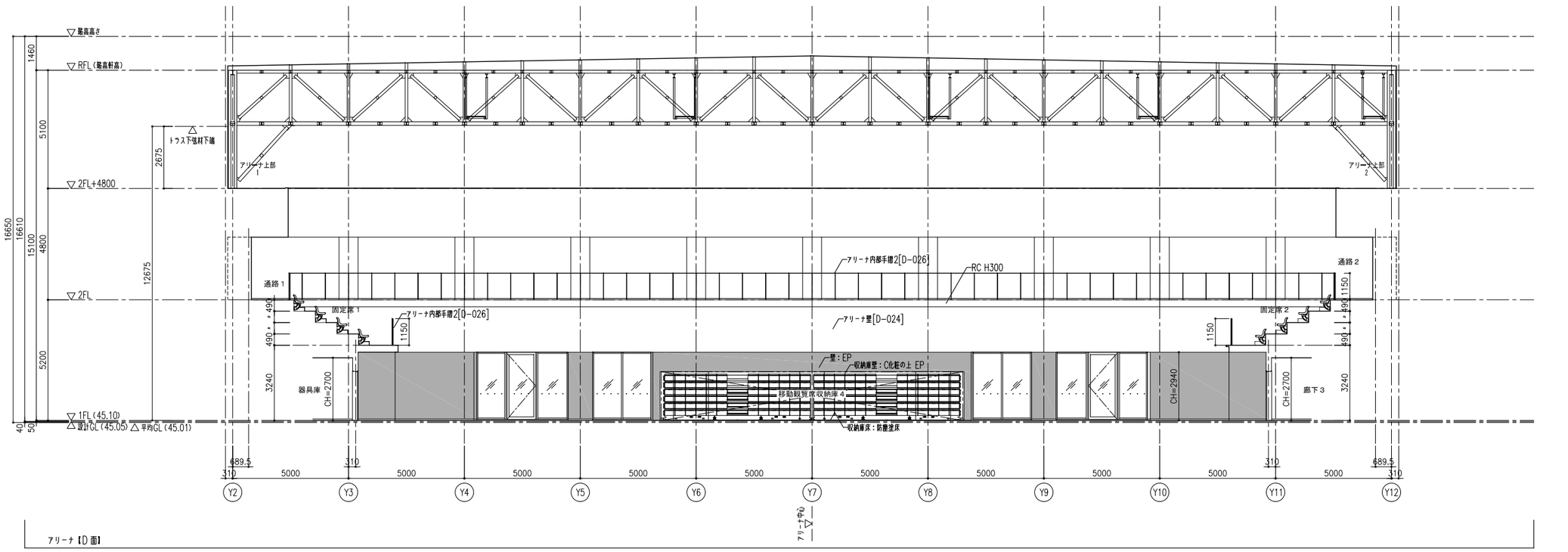

石本建築事務所 ISHIMOTO architectural & engineering firm, inc.	履歴 ver.20221201	完成図作成（受注者名） 日付 監理技術者 担当者	完成図承諾 日付 監理者 担当者	法適合確認欄 構造設計一級建築士 山田　和生 証交付番号 第11279号 本図（仕様書）に記載された事項は、構造関係規定に適合することを確認した。 構造設計一級建築士 証交付番号	法適合確認欄 設備設計一級建築士 証交付番号 本図（仕様書）に記載された事項は、設備関係規定に適合することを確認した。 設備設計一級建築士 証交付番号	製作日 2025.03.31 ファイル名	代表設計者 一級建築士 大臣登録第280701号 西 重隆 日付 2025.03.31	設計者 一級建築士 大臣登録第365367号 三田井 知希	担当者 一級建築士 大臣登録第376383号 中川　達也	業務名称 （仮称）福智町総合体育館新築工事 図面名称 アリーナ展開図－2	業務契約コード 108557-02 縮尺 A1:S=1/100 A3:S=1/200	図面番号 A－060	管理建築士 一級建築士 大臣登録第280701号 西重隆

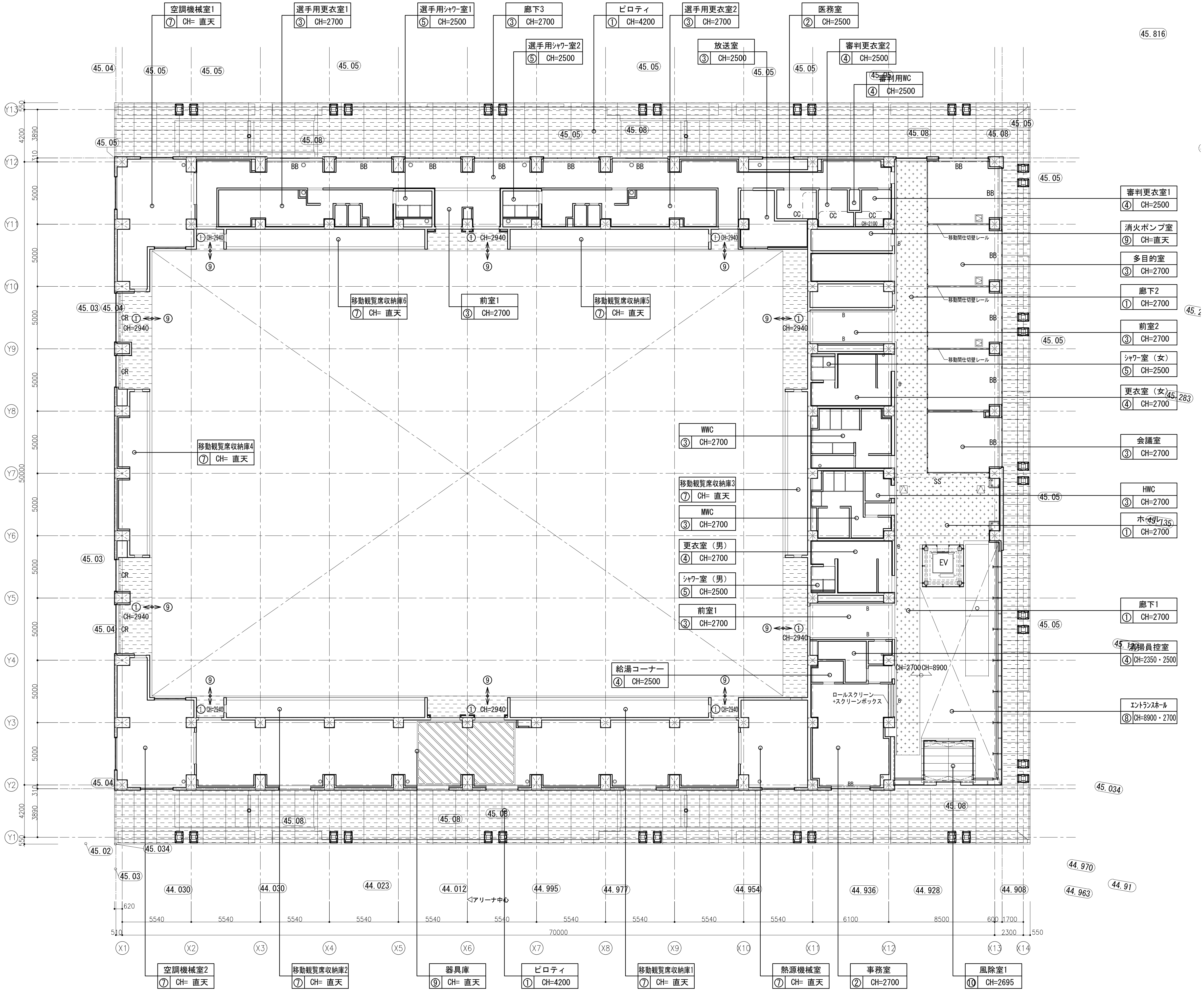

開口補給 集計			1F 電気
照明器具	埋込ベースライト	150*1235	69
	埋込ベースライト	220*1235	70
天井点検口			30

天井開口集計表

サイズ		集計 1F
点検口		
450 x	450	62
600 x	600	21
カセット型機器		
910 x	910	11
1030 x	640	10
610 x	560	2
700 x	625	0
300 x	300	0
350 x	350	4
400 x	400	0
制気口		
150 x	150	28
200 x	200	17
250 x	250	12
250 x	150	0
300 x	250	0
350 x	350	8
400 x	400	4
400 x	150	0
450 x	450	0
500 x	150	0
500 x	500	0
550 x	150	0
600 x	200	6
600 x	300	0
600 x	600	0
650 x	650	0
700 x	550	0
700 x	700	0
750 x	300	0
750 x	150	0
750 x	450	0
800 x	800	0
850 x	850	0
1000 x	250	0
1000 x	150	0
1000 x	650	0
1100 x	150	0
1200 x	550	0
1200 x	150	0
1200 x	650	0
1300 x	550	0
1400 x	150	0
1400 x	650	0
1500 x	250	0
1250 x	100	0
1500 x	100	0
2000 x	100	8
2500 x	100	0

仕上凡例

記号	天井仕上
①	木毛セメント板 EP吹付 A B ：不燃
②	岩綿吸音板A
③	岩綿吸音板B
④	化粧石膏ボード
⑤	バスリブ
⑥	GWボード 天井化粧材
⑦	GWボードボタン止め
⑧	ルーバー天井
⑨	直天
⑩	アルミカットパネル

記号凡例

記号	内容
CR	カーテンレール＋暗幕カーテン
SS	シャッターレール
BB	ブラインド+ブラインドボックス
CC	カーテンレール+カーテン
B	照明用ボックス [D-050]
△	天井点検口(600x600)
⊠	天井点検口 (450 x 450)

石本建築事務所
ISHIMOTO architectural & engineering firm, inc.

履歴	完成図作成 (受注者名)	完成図承諾	法適合確認欄	法適合確認欄	製作日	代表設計者	設計者	担当者	業務名称	業務契約コード	図面番号	管理建築士
ver.20221201	日付 監理技術者 担当者	日付 監理者 担当者	構造設計一級建築士 山田 和生 証交付番号 第11279号 本図(仕様書)に記載された事項は、構造関係規定に適合することを確認した。 構造設計一級建築士 証交付番号	設備設計一級建築士 証交付番号 本図(仕様書)に記載された事項は、設備関係規定に適合することを確認した。 設備設計一級建築士 証交付番号	2025.03.31 ファイル名	一級建築士 大臣登録第280701号 西 重隆 日付 2025.03.31	一級建築士 大臣登録第365367号 三田井 知希	一級建築士 大臣登録第376383号 中川 達也	（仮称）福智町総合体育館新築工事 図面名称 1階天井伏図	108557−02 縮尺 A1:S=1/150 A3:S=1/300	A −061	一級建築士 大臣登録第280701号 西重隆

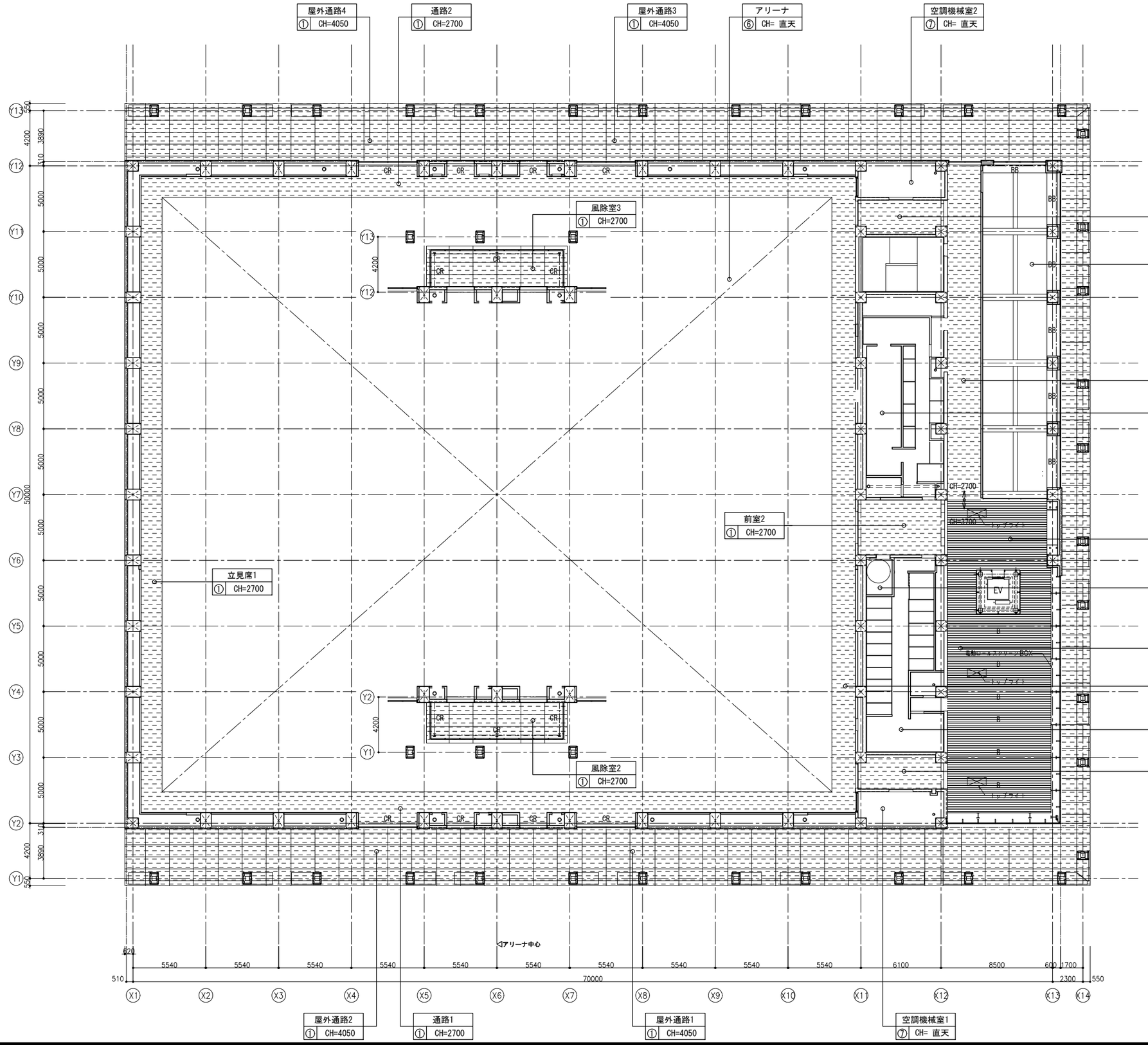

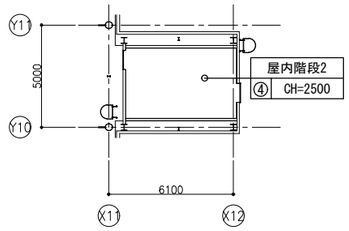

開口情報 集計		2F 電気
照明器具		
埋込ベースライト	150*1235	73
埋込ベースライト	220*1235	
天井点検口		52

天井開口集計表 サイズ		集計 2F
点検口		
450 x	450	49
600 x	600	20
カセットや機器		
510 x	510	0
1030 x	640	0
610 x	560	0
700 x	625	0
300 x	300	0
350 x	350	0
400 x	400	0
射流口		
150 x	150	38
200 x	200	1
250 x	250	2
250 x	150	0
300 x	250	20
350 x	350	0
400 x	400	16
400 x	150	0
450 x	450	0
500 x	150	0
500 x	500	0
550 x	150	0
600 x	200	6
600 x	300	0
600 x	600	0
650 x	650	0
700 x	550	0
700 x	700	0
750 x	300	0
750 x	150	0
750 x	450	0
800 x	800	0
850 x	850	0
1000 x	250	0
1000 x	150	0
1000 x	650	0
1100 x	150	0
1200 x	550	0
1200 x	150	0
1200 x	650	0
1300 x	550	0
1400 x	150	0
1400 x	650	0
1500 x	250	0
1250 x	100	8
1500 x	100	12
2000 x	100	2
2500 x	100	0

仕上凡例

記号	天井仕上
①	木毛セメント板 EP吹付 A B ：不燃
②	岩綿吸音板A
③	岩綿吸音板B
④	化粧石膏ボード
⑤	バスリブ
⑥	GWボード 天井化粧材
⑦	GWボードボタン止め
⑧	ルーバー天井
⑨	直天
⑩	アルミカットパネル

記号凡例

CR	カーテンレール＋暗幕カーテン
SS	シャッターレール
BB	ブラインド+ブラインドボックス
CC	カーテンレール+カーテン
B	照明用ボックス [D-050]
	天井点検口(600x600)
	天井点検口 (450 x 450)

石本建築事務所
ISHIMOTO architectural & engineering firm, inc.

履歴
ver.20221201

完成図作成（受注者名）
日付
監理技術者
担当者

完成図承諾
日付
監理者
担当者

法適合確認欄
構造設計一級建築士 山田 和生
証交付番号 第11279号
本図(仕様書)に記載された事項は、構造関係規定に適合することを確認した。
構造設計一級建築士
証交付番号

法適合確認欄
設備設計一級建築士
証交付番号
本図(仕様書)に記載された事項は、設備関係規定に適合することを確認した。
設備設計一級建築士
証交付番号

製作日 2025.03.31
ファイル名

代表設計者 一級建築士 大臣登録第280701号 西 重隆
日付 2025.03.31

設計者 一級建築士 大臣登録第365367号 三田井 知希

担当者 一級建築士 大臣登録第376383号 中川 達也

業務名称 （仮称）福智町総合体育館新築工事
業務契約コード 108557-02
図面名称 2階天井伏図
縮尺 A1:S=1/150 A3:S=1/300

図面番号 A－062

管理建築士 一級建築士 大臣登録第280701号 西重隆

注記：下記仕様は共通事項とし、表中に特記が無い場合に於いても適用する。
但し、表中に下記と異なる指示のある場合、それを優先する。特に指示の無い場合は、建築工事共通仕様書又は、監理者の承諾を得てメーカー仕様とする事ができる。

建具記号凡例

記号	種類	記号	種類	記号	種類
AW	アルミ製窓	SW	鋼製窓	SSW	ステンレス製窓
ACW	アルミ製窓カーテンウォール	SCW	鋼製カーテンウォール	SSCW	ステンレス製カーテンウォール
AD	アルミ製扉	SD	鋼製扉	SSD	ステンレス製扉
AG	アルミ製ガラリ	LD	鋼製軽量扉	SSG	ステンレス製ガラリ
AGF	アルミ製ガラリ入りシャッター	SG	鋼製ガラリ	SSS	ステンレス製シャッター
		SS	鋼製重量シャッター	SLG	ステンレス製リンググリルシャッター
WW	木製窓	LS	鋼製軽量シャッター	SSTD	ステンレス製回転扉
WD	木製扉				
WG	木製ガラリ	TW	強化ガラス窓	SLW	スライディングウォール
F	ふすま	TD	強化ガラス扉	GSF	ガラス防煙垂壁
P	障子	GW	サスペンションガラス窓	MSF	可動式防煙垂壁

ガラス記号凡例

記号	種類	記号	種類
P-	透明フロートガラス	NP-	網入り透明板ガラス(防火設備)
F-	型板ガラス	WP-	線入り透明板ガラス
HAP-	熱線吸収ガラス	NF-	網入り型板ガラス(防火設備)
HR-	熱線反射ガラス	WF-	線入り型板ガラス
AR-	熱線吸収反射ガラス	HANP-	網入り熱線吸収ガラス(防火設備)
HR-	高性能熱線反射ガラス	HAWP-	線入り熱線吸収ガラス
HAR-	高性能熱線吸収反射ガラス	HS-	透明倍強度ガラス
		HTG-	耐熱強化ガラス(防火設備)
T-	強化ガラス	HCG-	耐熱結晶化ガラス(防火設備)
L-	合わせガラス	IG-	複層ガラス
GB-	ガラスブロック	HD-	高断熱複層ガラス

ガラリ形状記号凡例

記号	種類(開口率は標準値を示す)
A	水返型
B	水切型
C	山　型
D	斜　型

遮音性能の記号凡例

記号	性能(500Hz)
T-1	25dB程度以上
T-2	30dB程度以上
T-3	35dB程度以上
T-4	40dB程度以上

気密性建具枠の記号凡例

記号	仕様
SAT	三方枠、沓摺に気密材(合成ゴム等)を取り付ける
	遮音性能により沓摺部に気密装置を取り付ける場合は特記する
PAT	爪付き扉とし、三方枠、沓摺に気密材(合成ゴム等)を取り付ける
	遮音性能により沓摺部に気密装置を取り付ける場合は特記する

マスターキー構成

※発注者との協議による

GMK ── MK ── K, K
　　 └─ MK ── K, K

共通事項

・外部建具枠廻り仕様	防水モルタル詰め＋現場発泡ウレタンt=15充填とする。
	周囲シーリング材は公共建築工事標準仕様書9章6節〔シーリング〕による。
・内部建具枠廻り仕様	コンクリート及びコンクリートブロック壁取付の場合、モルタル充填を行う。
・建具の強度	外部に面する建具の強度は、建築基準法施行令および告示に定められた風圧力に
	対し安全であるものとする。
・外部に面する金属製扉	特記なき限り原則として枠廻りの性能をA-2、T-1以上とする。
	枠上部には水切付上枠(SUS304)とする。
・鋼製軽量扉	原則として小口包みは表面鋼板を曲げこむこと。
・フロアヒンジ	カバーの上面は、原則として床仕上と同材の化粧仕上とする。
・建具枠廻りモルタル詰め	無塩砂を使用し、塩化物を含む混和材を使用してはならない。
・外部ガラリ	ステンレス防虫網を取付ける。また、W1500以上は方立を設ける。
	ダクト接続枠及び水返しも建具工事とする。
	開口率を33%程度とし、設備工事との確認の上決定する。
・枠廻りアングル	木製額縁、膳板、カーテンボックスを取付ける金属製建具には、枠と同材のアングルを
	用意する。
・水切り板	アルミ製建具水切り板は国土交通省仕様(H22年版)による。
・沓摺の標準設置	特記無い場合にも扉の両側の床仕上が異なる場合は、下記Aの沓摺を設ける。
・排煙用開口部	開放用のクレセント等建具金物は、床面より1.5m以内の高さに取付ける。
	また、高窓等通常操作の開閉が困難な場合は、すべてオペレーターを設置する。
	この場合関連するスペースでは、すべて連動の操作ボックスをそれぞれの床面から
	1.5m以内に取付けるものとする。
	突き出し窓の開放角度は45°とする。
・木製建具	水廻りに使用するフラッシュ扉の合板はタイプ1(耐水)とする。
・防火・防煙シャッター	避難時停止装置付き。防煙区画となる場合には、専用スラットの物を使用する。
・ガラスブロックの目地	外部目地はすべてシーリング材とする。
・防煙垂壁	ロール式防煙垂壁は原則としてレール可倒式(認定品)とする。
・網戸の形式	引違窓、片引窓＝可動　欄間排煙窓＝固定　外開窓＝内開窓を標準とする。
	その他の場合は特記による。(ex. プリーツ網戸取付の場合等)
・法定標識	代用進入口マーク他は所定の位置に取り付ける。
・耐震スリットに取合う建具	外枠4辺固定の場合には、躯体の変形に追従できる建具仕様とする。または、
	右図「アルミ製建具(構造スリット取合)」で補強した縦枠をフリーとする構造を用い、
	所定の性能を確保できるものとする。いずれの方法にあっても、計画した変形量
	の範囲において、可動部分への支障やガラスの破壊・脱落等が発生しない仕様とする。
	鋼製建具(開き扉形式)は、耐震スリットに取合わない位置に設置する。
・認定書、性能試験報告書	防火戸、遮音扉、遮音窓は認定書、性能試験報告書を提出すること。
・排煙オペレーターはオイレスECO「HB110-3ブラック」同等品とする。	
・飛散防止フィルム・ガラスフィルムは、消防無窓とならない仕様とすること。	
(基材厚さ：PET製100μm以下、塩ビ製400μm以下)	

建具金物取付標準リスト

開閉方式	支持金物	施錠	付属金物
開き	(外部用)ステンレス旗丁番3枚吊	レバーハンドル錠	DC
(鋼製)	(内部用)ピボットヒンジ	又は、シリンダー本締錠	両開き、親子開きは
(ステンレス製)		(握玉等は表中記事)	フランス落しを取付
	※両開き・親子開き防火戸は枠内蔵式順位調整器取付		
開き	(外部用)ステンレス旗丁番3枚吊	レバーハンドル錠	DC
(アルミ製)	(内部用)ステンレス旗丁番3枚吊	又は、シリンダー本締錠	両開き、親子開きは
		(握玉等は表中記事)	フランス落しを取付
開き	(内部用)ピボットヒンジ	レバーハンドル錠	DC
(木製)		又は、シリンダー本締錠	両開き、親子開きは
		(握玉等は表中記事)	フランス落しを取付
戸袋付防火戸	中心吊オートヒンジ		彫込み引手
(鋼製)	二つ折れの場合はオートヒンジ及び		煙感知器連動閉鎖装置一式
	専用ドアキャッチ		
開き(鋼製)	輪吊ヒンジ	ケースハンドル錠	両開き、親子開きは
〔PS・EPS扉〕			フランス落しを取付
引き分け自動扉	ドアエンジン装置一式	シリンダー本締錠	タッチスイッチ
	※非常出口となる場合は特記無き限り非常時開放システムとする		及び方立内センサー併用
引き戸	自閉式上吊引戸装置	引き戸錠、引き棒	

(標準金物取付追記)
・標準建具金物(付属金物)は、一式取付とする。
・建具金物は、特記の無い場合においてもステンレス製を原則とする。
・建具枠廻りには、戸当たりゴムを2個以上取り付ける。
・DC(ドアクローザー)の取り付け面は室内側とし、防火戸を除き90度ストッパー付とする。
・内部用金属製建具組立補助部品(ビス等)はステンレス製とし、見掛り部分に使用するものは建具同色とする。
・錠前は金属製建具、木製建具共通キーシステムとする。
・防火扉内につくガラリには、可動式ダンパーを設ける。
・上吊式扉は、半自動式とする。(手動開放、自動開放、開放停止)
・レバーハンドル錠:シブタニ「RT LC46-BK」同等品、引戸錠:シブタニ「クラビス RT FD-シリンダーBK」同等品
グレモン錠:シブタニ「C55-H83V-BK」「クラビス RT CD-シリンダーBK」同等品
ケースハンドル錠：シブタニ「RT MCR007-BK」同等品
押し棒：シブタニ 特注「雑詳細図」参照、引き手：シブタニ「C-206-199-600」同等品

建具表中凡例	
	扉・パネル(材質・見込)の下段：G＝グラスウール充填
	DC形式(ドアクローザー)：A1＝露出ストップ付、A2＝露出ストップなし
	：B1＝埋込ストップ付、B2＝埋込ストップなし
	防火・防煙：特＝特定防火設備　防＝防火設備　煙＝遮煙性能
	感知器連動：S＝煙感知器　H＝熱感知器
	排煙OP(オペレーター)：A＝隠蔽型、B＝露出型とする

沓摺凡例・詳細

沓摺材料：ステンレスt＝1.5HLとする。モルタル充填

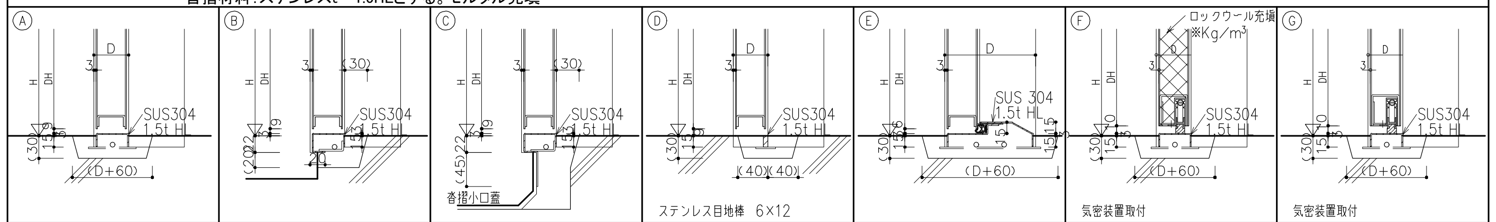

沓摺部梁の切欠き無く納める場合

沓摺凡例・詳細(外部)

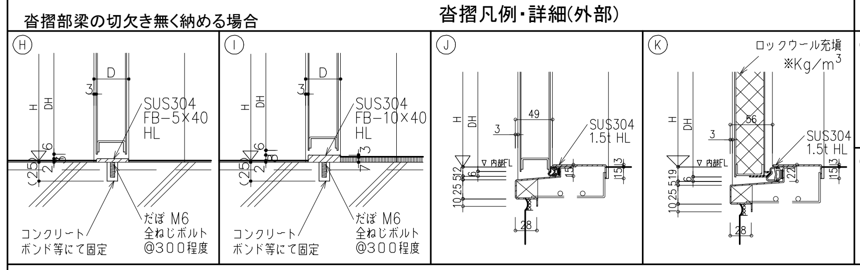

召し合わせ部凡例・詳細

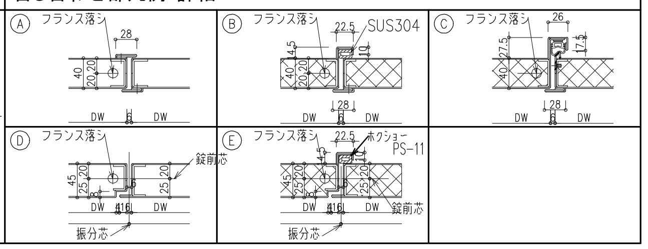

鋼製建具三方枠(一般の場合)　1/5

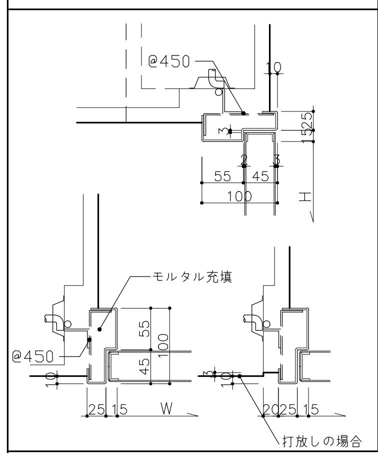

鋼製建具三方枠(躯体厚150まで)　1/5

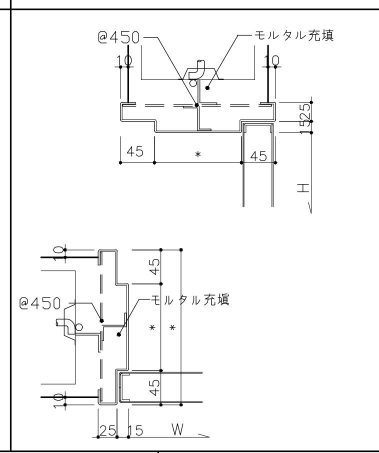

鋼製建具三方枠(埋込90°戸袋付)　1/5

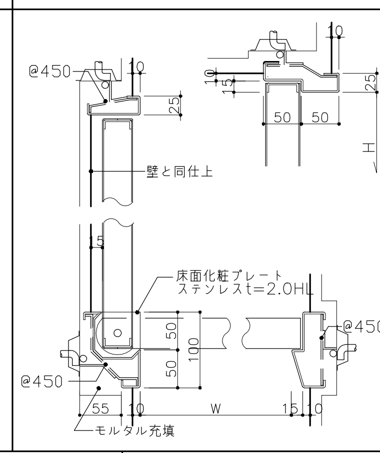

化粧三方枠　1/5

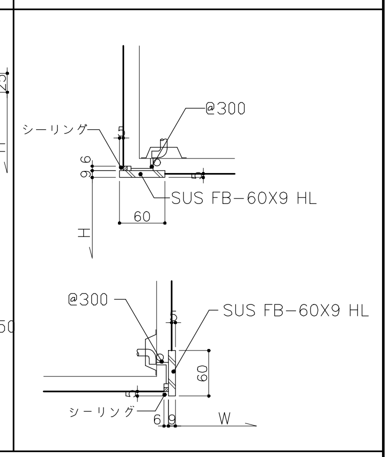

鋼製折たたみ防火扉(戸袋付)　1/5

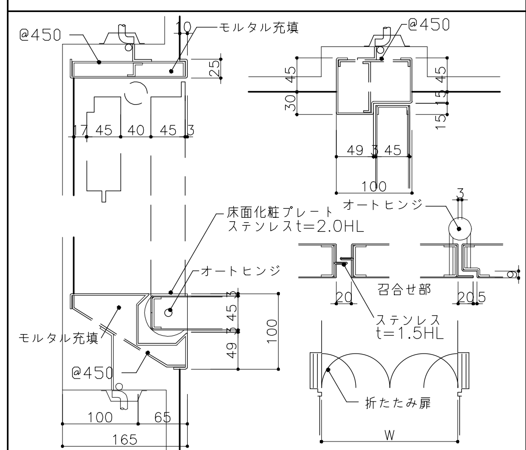

四方枠(点検口)　1/5

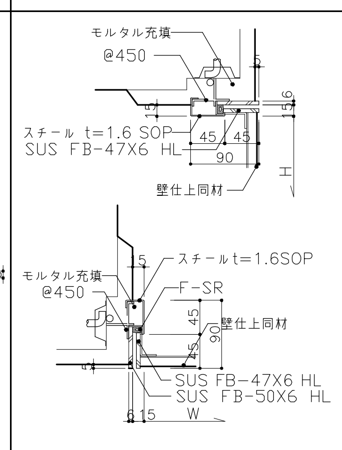

車椅子便所、引戸　1/5

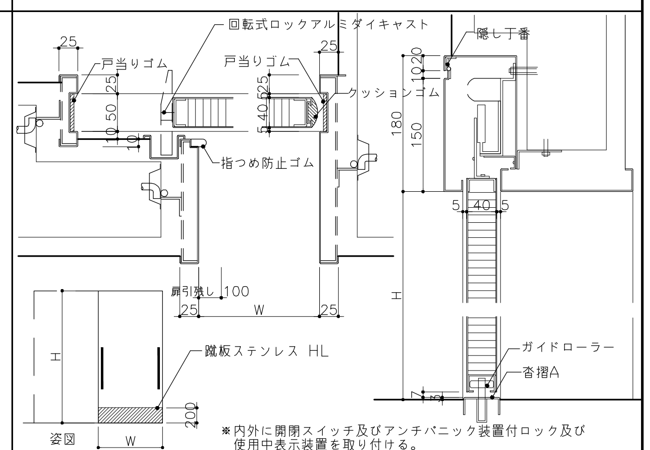

鋼製軽量建具枠(躯体厚150まで)　1/5

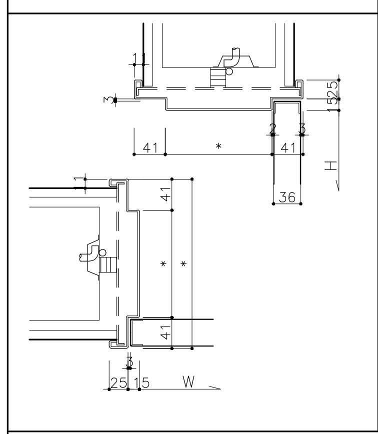

鋼製軽量建具枠(LGS)　1/5

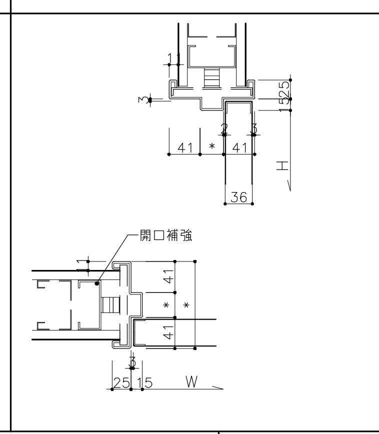

木製建具三方枠(躯体厚150まで)　1/5

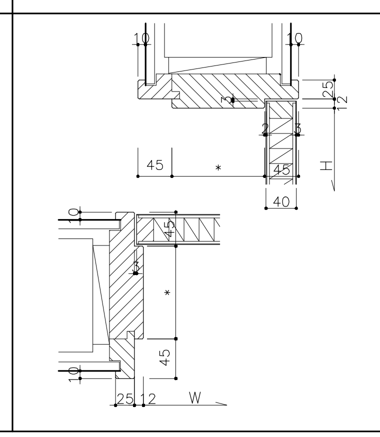

木製建具三方枠(LGS)　1/5

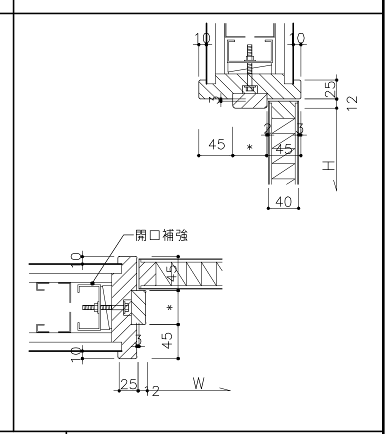

アルミ製建具枠(一般納り)　1/5

※アルミ型材は各メーカー仕様によるものとし、
図中表現されているものは参考断面とみなす。
※水切り：国交省仕様、小口フタ・立上り付とし
図中表現されているものは参考断面とみなす。
(当該図面参照)

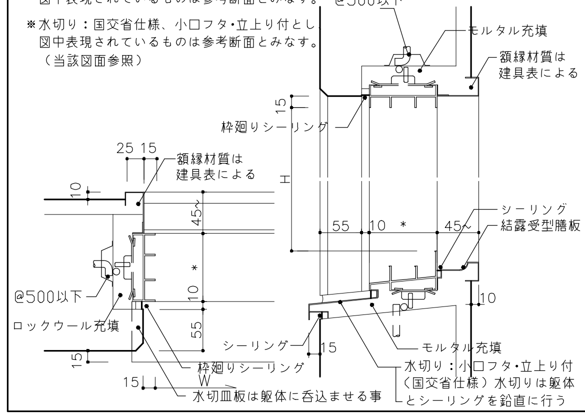

アルミ製建具枠(面一納り)　1/5

※アルミ型材は各メーカー仕様によるものとし、
図中表現されているものは参考断面とみなす。

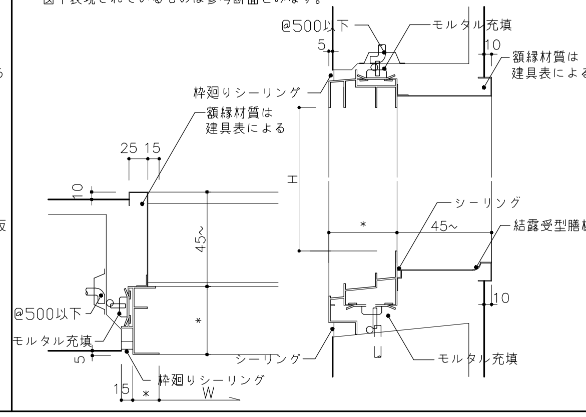

建具取合い部（耐震スリット取合）

※耐震スリット対応は社団法人日本建築構造技術者協会　構造スリット設計指針による。
※耐震スリット部に取合う建具は、変形追従性を確保するため、固定、スライド、フリー又は面外固定等の方法を適切に組合わせること。取付け方法は各製品に適したメーカーの仕様とする。

※建具の取付け方法の例

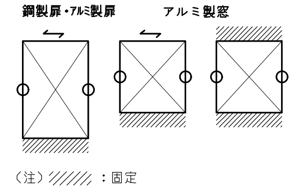

(注) ////：固定
○：フリー又は面外固定
⟷：スライド

履歴	完成図作成（受注者名）	完成図承諾	法適合確認欄	法適合確認欄	製作日	代表設計者	設計者	担当者	業務名称	業務契約コード	図面番号	管理建築士
ver.20221201	日付 監理技術者 担当者	日付 監理者 担当者	構造設計一級建築士 山田　和生 証交付番号 第11279号 本図(仕様書)に記載された事項は、構造関係規定に適合することを確認した。 構造設計一級建築士 証交付番号	設備設計一級建築士 証交付番号 本図(仕様書)に記載された事項は、設備関係規定に適合することを確認した。 設備設計一級建築士 証交付番号	2025.03.31 ファイル名	一級建築士 大臣登録第280701号 西 重隆 日付 2025.03.31	一級建築士 大臣登録第365367号 三田井 知希	一級建築士 大臣登録第376383号 中川　達也	（仮称）福智町総合体育館新築工事 図面名称 建具特記仕様書	108557-02 縮尺 A1:NS A3:NS	A-063	一級建築士 大臣登録第280701号 西重隆

石本建築事務所
ISHIMOTO architectural & engineering firm, inc.

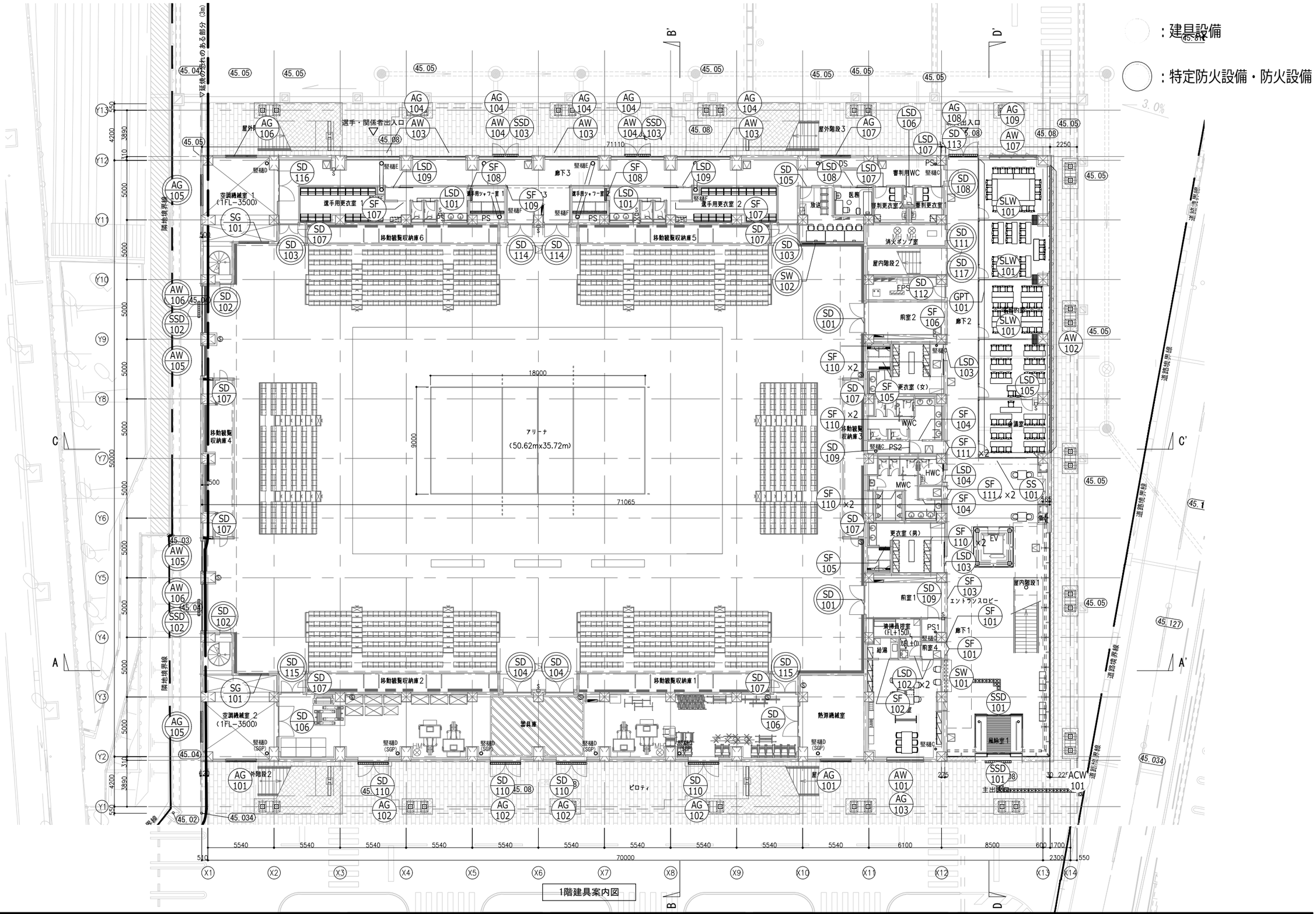

1階建具案内図

石本建築事務所 ISHIMOTO architectural & engineering firm, inc.	履歴 / ver.20221201	完成図作成（受注者名） / 日付 / 監理技術者 / 担当者	完成図承認 / 日付 / 監理者 / 担当者	法適合確認欄 構造設計一級建築士 山田 和生 証交付番号 第11279号 本図(仕様書)に記載された事項は、構造関係規定に適合することを確認した。 構造設計一級建築士 証交付番号	法適合確認欄 設備設計一級建築士 証交付番号 本図(仕様書)に記載された事項は、設備関係規定に適合することを確認した。 設備設計一級建築士 証交付番号	製作日 2025.03.31 ファイル名	代表設計者 一級建築士 大臣登録第280701号 西 重隆 日付 2025.03.31	設計者 一級建築士 大臣登録第365367号 三田井 知希	担当者 一級建築士 大臣登録第376383号 中川 達也	業務名称 （仮称）福智町総合体育館新築工事 図面名称 1階建具案内図	業務契約コード 108557−02 縮尺 A1:1/150 A3:1/300	図面番号 A−064	管理建築士 一級建築士 大臣登録第280701号 西重隆

：建具設備

：特定防火設備・防火設備

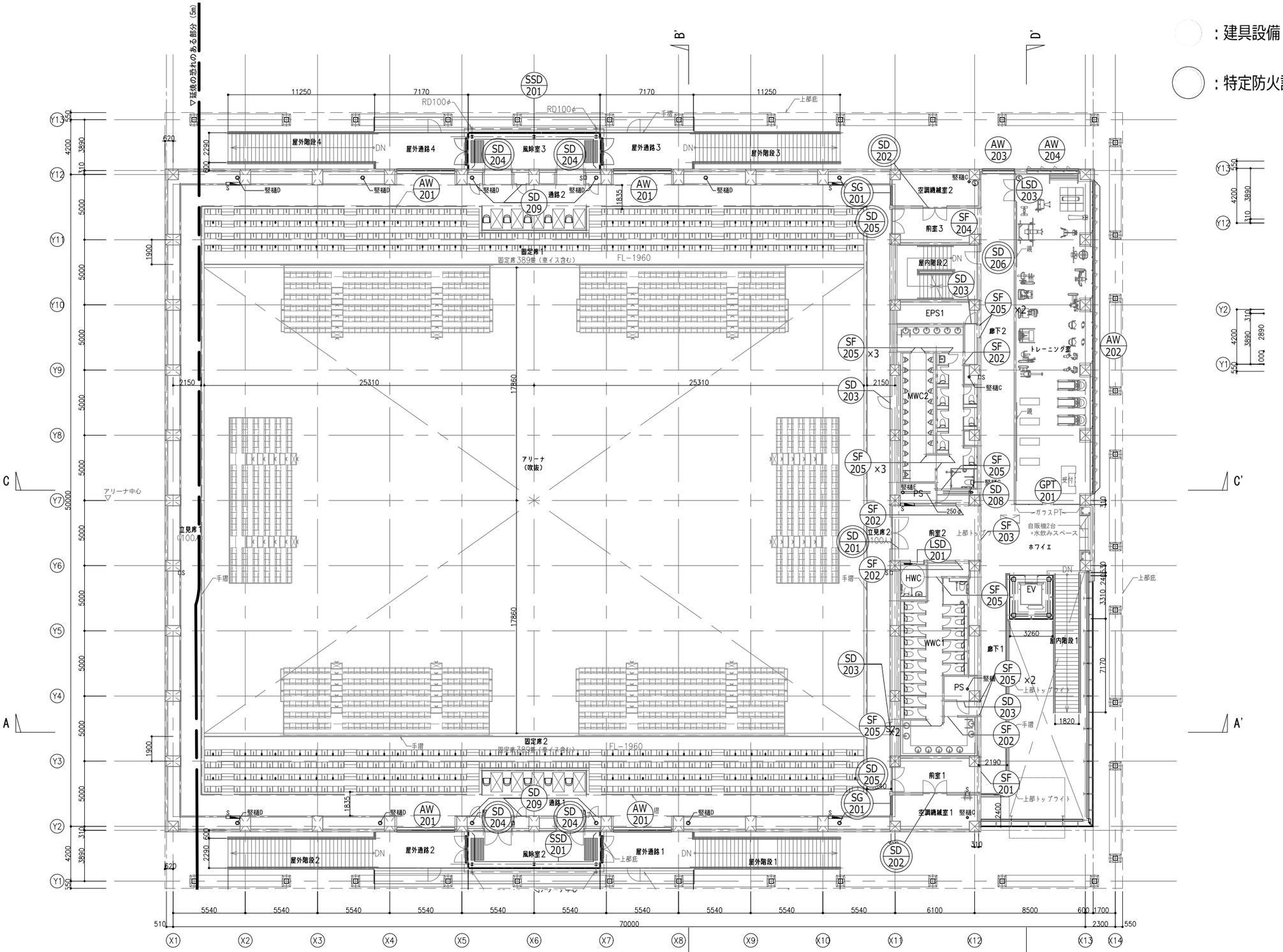

2階建具案内図

石本建築事務所 ISHIMOTO architectural & engineering firm, inc.	履歴	完成図作成（受注者名）	完成図承認	法適合確認欄		製作日	代表設計者	設計者	担当者	業務名称	業務契約コード	図面番号	管理建築士
		日付	日付	構造設計一級建築士 山田 和生 証交付番号 第11279号 本図（仕様書）に記載された事項は、構造関係規定に適合することを確認した。	設備設計一級建築士 証交付番号 本図（仕様書）に記載された事項は、設備関係規定に適合することを確認した。	2025.03.31	一級建築士 大臣登録第280701号 西 重隆	一級建築士 大臣登録第365367号 三田井 知希	一級建築士 大臣登録第376383号 中川 達也	（仮称）福智町総合体育館新築工事	108557−02	A−065	一級建築士 大臣登録第280701号 西重隆
		監理技術者	監理者			ファイル名	日付 2025.03.31			図面名称 2階建具案内図	縮尺 A1:1/150 A3:1/300		
	ver.20221201	担当者	担当者	構造設計一級建築士 証交付番号	設備設計一級建築士 証交付番号								

○：建具設備

◯：特定防火設備・防火設備

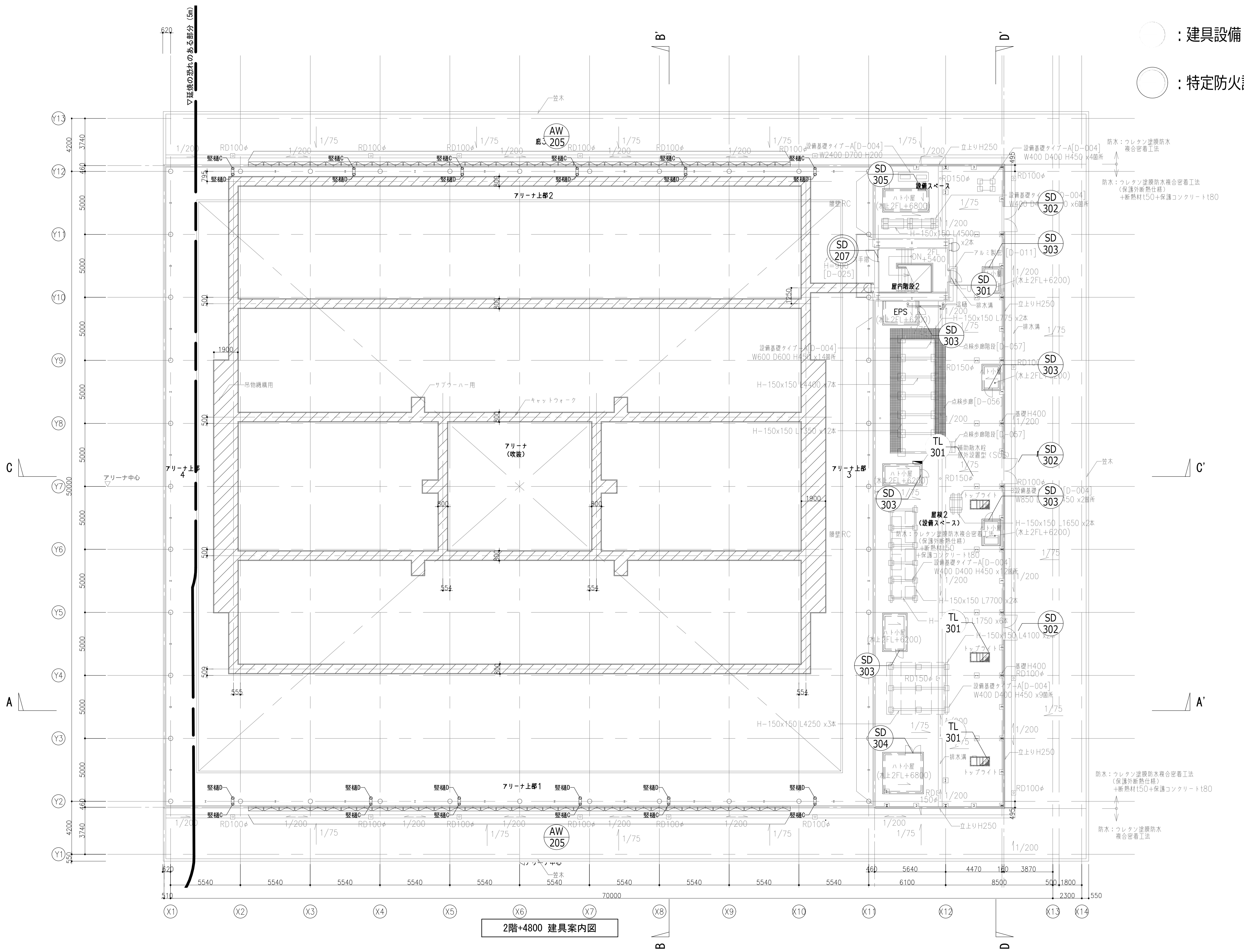

2階+4800 建具案内図

石本建築事務所 ISHIMOTO architectural & engineering firm, inc.	履歴 ver.20221201	完成図作成（受注者名） 日付 監理技術者 担当者	完成図承諾 日付 監理者 担当者	法適合確認欄 構造設計一級建築士 山田　和生 証交付番号 第11279号 本図（仕様書）に記載された事項は、構造関係規定に適合することを確認した。 構造設計一級建築士 証交付番号	法適合確認欄 設備設計一級建築士 証交付番号 本図（仕様書）に記載された事項は、設備関係規定に適合することを確認した。 設備設計一級建築士 証交付番号	製作日 2025.03.31 ファイル名	代表設計者 一級建築士 大臣登録第280701号 西 重隆 日付 2025.03.31	設計者 一級建築士 大臣登録第365367号 三田井 知希	担当者 一級建築士 大臣登録第376383号 中川　達也

業務名称 （仮称）福智町総合体育館新築工事 図面名称 ２階＋4800建具案内図	業務契約コード 108557−02 縮尺 A1:1/150 A3:1/300	図面番号 A−066	管理建築士 一級建築士 大臣登録第280701号 西重隆

建具番号	姿図記号	形式	取付場所 階	取付場所 室名	個数	扉・パネル 寸法 W×H	扉・パネル 材質・見込	枠 材質・見込	沓摺（形式）	枠廻り 水切皿板	枠廻り 額縁・膳板	性能 断熱	性能 防音（遮音）	仕上	ガラス	ガラリ形式	建具金物 錠 握り玉等その他	建具金物 DC形式	防災関連 防火・遮煙	防災関連 感知器連動	防災関連 排煙OP・取付	網戸	備考
ACW 101	K1	FIX窓 詳細図による	1F ～ 2F	エントランスホール	1	8630 × 9350	AL	AL		○	S			着色陽極酸化塗装	1段目:								飛散防止フィルム
						18800 × 9350	38	100						複合被膜	LowE-6								
															A-12+P-6								
															2・3段目:								
															LowE-8								
															A-12+P-8								
TL 301	J1	電動開閉式トップライト 詳細図による	RF	設備スペース	3	1300 × 2900	AL	AL						着色陽極酸化塗装	NF- 6.8								電動開閉装置
							40	70						複合被膜									予備電源
																							耐火仕様:
																							[平成12年建設省告示
																							第1399号第5第4号]
SS 101	A1	電動防火防煙シャッター 熱感知器連動	1F	ホール	1	7575 × 2700	S	SUS						SOP(ﾎﾞｯｸｽ共)					特	H			ﾘﾐｯﾀｰｽｲｯﾁ、まぐさ
							ｽﾗｯﾄ	110															ｶﾞｲﾄﾞﾚｰﾙ:SUS製
							t1.6																危害防止装置
SSD 101	B3	引き分け自動扉 詳細図による	1F	風除室1 エントランスホール	2	7420 × 2695	SUS	SUS						SUS-ﾊﾟｲﾌﾟ	L- 20		本締錠						自動ドアエンジン
															(T-10+T-10)								パニックオープン
						1800 × 2695									扉:T-10								飛散防止フィルム
						有効																	
SSD 102	B4	片開き框戸	1F	アリーナ	2	1190 × 2940	SUS	SUS	J					SUS-ﾊﾟｲﾌﾟ	HTG- 8		本締錠		防				飛散防止フィルム
						有効											押し棒						EA-0298
SSD 103	B1	両開き框戸	1F	廊下2、3	2	2162.5 × 2700	SUS	SUS	J					SUS-ﾊﾟｲﾌﾟ	T- 8		ﾚﾊﾞｰﾊﾝﾄﾞﾙ錠						飛散防止フィルム
SSD 201	B2	両開き框戸	2F	風除室2 風除室3	2	2000 × 2700	SUS	SUS	D					SUS-ﾊﾟｲﾌﾟ	L- 20		本締錠						飛散防止フィルム
						15680 × 2700									(HS-10+HS-10)		押し棒						フロアヒンジ
															扉:T-15								
AW 101	C1	欄間ｶﾞﾗﾘ 縦辷り出し窓 FIX窓	1F	事務室	1	3035 × 2700	AL	AL		○	S			着色陽極酸化塗装	LowE-6＋							○	飛散防止フィルム
							40	70						複合被膜	A- 12								アコーディオン網戸
															P- 6								
AW 102	C7	縦辷り出し窓 FIX窓 詳細図による	1F	会議室、多目的室	1	23925 × 1690	AL	AL		○	S			着色陽極酸化塗装	LowE-6＋							○	飛散防止フィルム
							40	70						複合被膜	A-12+P-6								アコーディオン網戸
															ｽﾊﾟﾝﾄﾞﾚﾙ:								
															LowE-6＋								
															A-12+T-6								
AW 103	C5	欄間ガラリ FIX窓 詳細図による	1F	廊下3	4	4400 × 2700	AL	AL		○	S			着色陽極酸化塗装	LowE-6＋								飛散防止フィルム
							40	70						複合被膜	A- 12								
															P- 6								
AW 104	C4	欄間ガラリ 縦辷り出し窓 FIX窓	1F	廊下3	2	4400 × 2700	AL	AL		○	S			着色陽極酸化塗装	LowE-6＋							○	飛散防止フィルム
							40	70						複合被膜	A- 12								アコーディオン網戸
															P- 6								SYSTEMA31同等品
AW 105	C10	FIX窓	1F	アリーナ	2	2475 × 2700	AL	AL		○	S			着色陽極酸化塗装	NP-6.8＋				防				飛散防止フィルム
							40	70						複合被膜	A- 12								SYSTEMA31同等品
															LowE- 6								EB-2800-4
AW 106	C2	FIX窓	1F	アリーナ	2	3860 × 2700	AL	AL		○	S			着色陽極酸化塗装	NP-6.8＋				防				飛散防止フィルム
							40	70						複合被膜	A- 12								SYSTEMA31同等品
															LowE- 6								EB-2800-4
AW 107	C8	縦辷り出し窓	1F	多目的室	1	3925 × 1690	AL	AL		○	S			着色陽極酸化塗装	LowE-6＋							○	飛散防止フィルム
							40	70						複合被膜	A- 12								アコーディオン網戸
															P- 6								SYSTEMA31同等品
AW 201	C3	FIX窓 詳細図による	2F	通路1、通路2	4	4400 × 2700	AL	AL		○	S			着色陽極酸化塗装	LowE-6＋								飛散防止フィルム
							40	70						複合被膜	A- 12								
															P- 6								
AW 202	C7	縦辷り出し窓 FIX窓 詳細図による	2F	トレーニング室	1	23925 × 1690	AL	AL		○	S			着色陽極酸化塗装	LowE-6＋							○	飛散防止フィルム
							40	70						複合被膜	A-12+P-6								アコーディオン網戸
															ｽﾊﾟﾝﾄﾞﾚﾙ:								
															LowE-6＋								
															A-12+T-6								
AW 203	C6	欄間突き出し窓 FIX窓	2F	廊下2	1	2400 × 2700	AL	AL		○	S			着色陽極酸化塗装	LowE-6＋						○	○	飛散防止フィルム
							40	70						複合被膜	A- 12								固定網戸
															P- 6								SYSTEMA31同等品
AW 204	C8	縦辷り出し窓	2F	トレーニング室	1	3940 × 1690	AL	AL		○	S			着色陽極酸化塗装	LowE-6＋							○	飛散防止フィルム
							40	70						複合被膜	A- 12								アコーディオン網戸
															P- 6								SYSTEMA31同等品
AW 205	C9	突き出し窓 詳細図による	2F	アリーナ上部	2	44250 × 750	AL	AL		○	S			着色陽極酸化塗装							○	○	固定網戸
							40	70						複合被膜									非常時開放ｽｲｯﾁ
														アルミカットパネルt3.0									予備電源

建具番号	姿図記号	形式	取付場所 階	取付場所 室名	個数	扉・パネル 寸法 W×H	扉・パネル 材質・見込	枠 材質・見込	沓摺（形式）	枠廻り 水切皿板	枠廻り 額縁・膳板	性能 断熱	性能 防音（遮音）	仕上	ガラス	ガラリ形式	建具金物 錠 握り玉等その他	建具金物 DC形式	防災関連 防火・遮煙	防災関連 感知器連動	防災関連 排煙OP・取付	網戸	備考
AG 101	D1	ガラリ 詳細図による	1F	空調機械室2 熱源機械室	2	2500 × 3300	AL	AL		○				ｱﾙﾐ B-2		A							開口率33%
							40	70															防虫網付
AG 102	D2	ガラリ	1F	器具庫	4	2500 × 700	AL	AL		○				ｱﾙﾐ B-2		A							開口率33%
							40	70															防虫網付
AG 103	D3	ガラリ	1F	事務室	1	3035 × 535	AL	AL		○				ｱﾙﾐ B-2		A							開口率33%
							40	70															防虫網付
AG 104	D3	ガラリ	1F	廊下3	6	4400 × 460	AL	AL		○				ｱﾙﾐ B-2		A							開口率33%
							40	70															防虫網付
AG 105	D1	ガラリ	1F	空調機械室1 空調機械室1	2	2500 × 2940	AL	AL		○				ｱﾙﾐ B-2		A			防				開口率33%
							40	70															防虫網付
AG 106	D1	ガラリ	1F	空調機械室1	1	2500 × 3250	AL	AL		○				ｱﾙﾐ B-2		A							開口率33%
							40	70															防虫網付
AG 107	D1	ガラリ	1F	廊下3	1	2500 × 3250	AL	AL		○				ｱﾙﾐ B-2		A							開口率33%
							40	70															防虫網付
AG 108	D1	ガラリ	1F	廊下2	1	2400 × 460	AL	AL		○				ｱﾙﾐ B-2		A							開口率33%
							40	70															防虫網付
AG 109	D1	ガラリ	1F	多目的室	1	3925 × 460	AL	AL		○				ｱﾙﾐ B-2		A							開口率33%
							40	70															防虫網付
																							外観に方立なし
SD 101	E4	両開きﾌﾗｯｼｭ戸 (幕板付き)	1F	アリーナ	2	2400 × 2940	S	S	F				SAT	SOP			本締錠	B2	特				ロックウール充填
							70	150									押し棒						連続丁番、平成12年
																	加熱発泡						告示第1369号・2563号
SD 102	E2	片開きﾌﾗｯｼｭ戸 (幕板付き)	1F	空調機械室1 空調機械室2	2	900 × 2940	S	S	A					SOP			グレモン錠		特				常時施錠
							40	150															平成12年告示
																							第1369号・2563号
SD 103	E4	両開きﾌﾗｯｼｭ戸 (幕板付き)	1F	アリーナ	2	1500 × 2940	S	S	F				SAT	SOP			本締錠	B2	特				ロックウール充填
							70	150									押し棒						連続丁番、平成12年
																	加熱発泡						告示第1369号・2563号
SD 104	E3	両開きﾌﾗｯｼｭ戸	1F	アリーナ	2	2300 × 2940	S	S	F				SAT	SOP			ﾚﾊﾞｰﾊﾝﾄﾞﾙ錠	B2	特				ロックウール充填
							70	150									加熱発泡						連続丁番
																							平成12年告示第1369号
SD 105	E7	片開きﾌﾗｯｼｭ戸 (幕板・スリット窓付き)	1F	放送室	1	900 × 2700	S	S	F				SAT	SOP	P- 5								ロックウール充填
							40	150															
																							SYSTEMA31同等品
SD 106	E3	両開きﾌﾗｯｼｭ戸	1F	熱源機械室 空調機械室2	2	2500 × 2500	S	S	F				SAT	SOP			グレモン錠						ロックウール充填
							40	150															
SD 107	E1	片開きﾌﾗｯｼｭ戸	1F	移動観覧席収納庫	8	600 × 2100	S	S	F					SOP									
							70	150															
SD 108	E7	片開きﾌﾗｯｼｭ戸 (幕板・スリット窓付き)	1F	廊下3	1	900 × 2700	S	S	G					SOP	HTG- 6.5		ﾚﾊﾞｰﾊﾝﾄﾞﾙ錠		特				平成12年告示
							70	150															第1369号・2563号
																							EA-0383-3(1)
SD 109	E2	片開き片面ﾌﾗｯｼｭ戸 (幕板付き)	1F	PS1、PS2	2	900 × 2700	S	S	A					SOP			点検口錠						
							40	150															
SD 110	E8	欄間ｶﾞﾗﾘ 両開きﾌﾗｯｼｭ戸	1F	器具庫	4	2500 × 3300	S	S	J	○				フッ素塗装			ﾚﾊﾞｰﾊﾝﾄﾞﾙ錠	A1					
							40	200															
SD 111	E2	片開き片面ﾌﾗｯｼｭ戸 (幕板付き)	1F	消火ポンプ室	1	900 × 2700	S	S	A					SOP			ﾚﾊﾞｰﾊﾝﾄﾞﾙ錠		特				
							40	150															
SD 112	E2	片開き片面ﾌﾗｯｼｭ戸 (幕板付き)	1F	EPS1	1	900 × 2700	S	S	A					SOP			点検口錠						
							40	150															
SD 113	E10	両開きﾌﾗｯｼｭ戸 (スリット窓付き)	1F	廊下2	1	2400 × 2700	S	S	K	○			SAT	フッ素塗装	P- 5		ﾚﾊﾞｰﾊﾝﾄﾞﾙ錠	A1					ロックウール充填
							40	150															
SD 114	E4	両開きﾌﾗｯｼｭ戸 (幕板付き)	1F	アリーナ	2	2000 × 2940	S	S	F				SAT	SOP			本締錠	B2	特				ロックウール充填
							70	150									押し棒						連続丁番、平成12年
																	加熱発泡						告示第1369号・2563号
SD 115	E4	両開きﾌﾗｯｼｭ戸 (幕板付き)	1F	アリーナ	2	1800 × 2940	S	S	F				SAT	SOP			ﾚﾊﾞｰﾊﾝﾄﾞﾙ錠	B2	特				ロックウール充填
							70	150									加熱発泡						連続丁番、平成12年
																							告示第1369号・2563号

石本建築事務所
ISHIMOTO architectural & engineering firm, inc.

履歴
ver. 20230210

完成図作成（受注者名）
日付
監理技術者
担当者

完成図承諾
日付
監理者
担当者

法適合確認欄
構造設計一級建築士 山田 和生
証交付番号 第11279号
本図（仕様書）に記載された事項は、構造関
構造設計一級建築士
証交付番号 第 号

法適合確認欄
設備設計一級建築士
証交付番号 第 号
本図（仕様書）に記載された事項は、設備関係
設備設計一級建築士
証交付番号 第 号

製作日 2025.03.31
ファイル名

代表設計者 大臣登録280701 西 重隆
日付

設計者 一級建築士 大臣登録365367号 三田井 知希

担当者 一級建築士 大臣登録376383 中川 達也

業務名称 (仮称)福智町総合体育館新築工事
業務契約コード 108557-02
図面名称 建具表-1
縮尺

図面番号 A-067

管理建築士 一級建築士 大臣登録第280701号 西 重隆

建具番号	姿図記号	形式	取付場所 階	取付場所 室名	個数	扉・パネル 寸法 W×H	扉・パネル 材質・見込	枠 材質・見込	沓摺（形式）	枠廻り 水切皿板	枠廻り 額縁・膳板	性能 断熱	性能 防音（遮音）	仕上	ガラス	ガラリ形式	建具金物 錠 握り玉等 その他	建具金物 DC形式	防災関連 防火・遮煙	防災関連 感知器連動	防災関連 排煙OP・取付	網戸	備考
SD 116	E3	両開きﾌﾗｯｼｭ戸	1F	空調機械室1	1	2500 × 2400	S	S	F				SAT	SOP			グレモン錠	A1					ロックウール充填
							40	150															
SD 117	E9	両開き框戸（幕板付き）	1F	屋内階段2	1	2145 × 2700	S	S						SOP	HTG- 8		本締錠	B2	特				ロックウール充填
							40	200									押し棒A						飛散防止ﾌｨﾙﾑ
																							平成12年告示
																							第1369号・2563号
																							EA-0386-4(1)
SD 201	E4	両開きﾌﾗｯｼｭ戸（幕板付き）	2F	前室2	1	2400 × 2700	S	S	F				SAT	SOP			本締錠	B2	特				ロックウール充填
								150									押し棒A						連続丁番、平成12年
																	加熱発泡						告示第1369号・2563号
SD 202	E4	両開きﾌﾗｯｼｭ戸（幕板付き）	2F	空調機械室1 空調機械室2	2	1800 × 2700	S	S	F				SAT	SOP			グレモン錠	A2	特				ロックウール充填
								150															平成12年告示
																							第1369号・2563号
SD 203	E2	片開き片面ﾌﾗｯｼｭ戸（幕板付き）	2F	PS1 EPS1、2、3	4	900 × 2700	S	S	A					SOP			点検口錠	A1					
							40	150															
SD 204	E9	両開き框戸（幕板付き）	2F	風除室2 風除室3	4	2000 × 2700	S	S	G				SAT	SOP	HTG- 8		本締錠	B2	特				ロックウール充填
								150									押し棒A						飛散防止ﾌｨﾙﾑ、平成12年
																							告示第1369号・2563号
																							EA-0386-4(1)
SD 205	E4	両開きﾌﾗｯｼｭ戸（幕板付き）	2F	前室1 前室2	2	1800 × 2700	S	S	F				SAT	SOP			本締錠	B2	特				ロックウール充填
								150									押し棒A						連続丁番、平成12年
																	加熱発泡						告示第1369号・2563号
SD 206	E11	片開き框戸（幕板付き）	1F	屋内階段2	1	900 × 2700	S	S	D					SOP	HTG- 8		ﾚﾊﾞｰﾊﾝﾄﾞﾙ錠	B2	特				ガラスフィルム貼
							40	150															平成12年告示第2563号
																							EA-0383-3(2)
SD 207	E1	片開きﾌﾗｯｼｭ戸	M2F	ﾒﾝﾃﾅﾝｽ通路3	1	900 × 2100	S	S	F					SOP			ﾚﾊﾞｰﾊﾝﾄﾞﾙ錠	A2	特				ロックウール充填
							40	150															常時施錠、平成12年
																							告示第1369号・2563号
SD 208	E1	片開き片面ﾌﾗｯｼｭ戸	2F	PS	1	900 × 2100	S	S	A					SOP			点検口錠	A1					
							40	150															
SD 209	E2	片開き片面ﾌﾗｯｼｭ戸（幕板付き）	2F	PS(ｱﾘｰﾅ内)	6	700 × 2700	S	S	A					SOP			ｹｰｽﾊﾝﾄﾞﾙ錠	A1					
							40	150															
SD 301	E1	片開きﾌﾗｯｼｭ戸	RF	屋内階段2	1	900 × 2100	S	S	J	○				フッ素塗装			ﾚﾊﾞｰﾊﾝﾄﾞﾙ錠	A1					常時施錠
							40	150															
SD 302	E3	両開きﾌﾗｯｼｭ戸 詳細図による	RF	設備スペース	3	2000 × 2500	S	S	J					フッ素塗装			ﾚﾊﾞｰﾊﾝﾄﾞﾙ錠						
							40	150															
SD 303	E1	片開き片面ﾌﾗｯｼｭ戸	RF	配管取出口	6	600 × 600	S	S	J					フッ素塗装			ﾚﾊﾞｰﾊﾝﾄﾞﾙ錠	A1					
							40	150															
SD 304	E3	両開きﾌﾗｯｼｭ戸	RF	配管取出口	1	1200 × 800	S	S	J					フッ素塗装			ﾚﾊﾞｰﾊﾝﾄﾞﾙ錠	A1					
							40	150															
SD 305	E1	片開き片面ﾌﾗｯｼｭ戸	RF	配管取出口	1	750 × 750	S	S	J					フッ素塗装			ﾚﾊﾞｰﾊﾝﾄﾞﾙ錠	A1					
							40	150															
LSD 101	F15	片開きﾌﾗｯｼｭ戸（小窓付き・ｶﾞﾗﾘ付き）	1F	選手用更衣室 1 選手用更衣室 2	4	700 × 2100	S	S	D					SOP	F- 4		表示錠	A1					
							40	150															
LSD 102	F13	片開きﾌﾗｯｼｭ戸（ｽﾘｯﾄ窓）	1F	事務室 清掃員控室	2	900 × 2100	S	S	D					SOP	P- 5		ﾚﾊﾞｰﾊﾝﾄﾞﾙ錠	B1					ガラスフィルム貼
							40	150															
LSD 103	F7	片引きﾌﾗｯｼｭ戸（幕板付き・ｽﾘｯﾄ窓付き）	1F	更衣室(男)・(女)	2	1200 × 2700 有効	S	S	D					SOP	P- 5		引戸錠 引き手						
							40	150															
LSD 104	F11	片引き2枚連動ﾊﾝｶﾞｰ戸（幕板付き・小窓付き）	1F	HWC	1	900 × 2700 有効	S	S	D					SOP	F- 4		表示錠						
							40	150															
LSD 105	F13	片開きﾌﾗｯｼｭ戸（ｽﾘｯﾄ窓）	1F	会議室	1	900 × 2100	S	S	D					SOP	P- 5		ﾚﾊﾞｰﾊﾝﾄﾞﾙ錠	B1					ガラスフィルム貼
							40	150															
LSD 106	F12	片開きﾌﾗｯｼｭ戸（幕板付き・小窓付き）	1F	審判用WC	1	700 × 2700	S	S	D					SOP	F- 4		表示錠	A1					
							40	150															
LSD 107	F9	片開きﾌﾗｯｼｭ戸（幕板付き・ｽﾘｯﾄ窓付き）	1F	審判更衣室1・2	2	900 × 2700	S	S	D					SOP	P- 5		ﾚﾊﾞｰﾊﾝﾄﾞﾙ錠	A1					ガラスフィルム貼
							40	150															

建具番号	姿図記号	形式	取付場所 階	取付場所 室名	個数	扉・パネル 寸法 W×H	扉・パネル 材質・見込	枠 材質・見込	沓摺（形式）	枠廻り 水切皿板	枠廻り 額縁・膳板	性能 断熱	性能 防音（遮音）	仕上	ガラス	ガラリ形式	建具金物 錠 握り玉等 その他	建具金物 DC形式	防災関連 防火・遮煙	防災関連 感知器連動	防災関連 排煙OP・取付	網戸	備考
LSD 108	F7	片引きﾌﾗｯｼｭ吊り戸（幕板付き・ｽﾘｯﾄ窓付き）	1F	医務室	1	1200 × 2700 有効	S	S	D					SOP	P- 5		引戸錠 引き手						ガラスフィルム貼
							40	150															
LSD 109	F7	片引きﾌﾗｯｼｭ吊り戸（幕板付き・ｽﾘｯﾄ窓付き）	1F	選手用更衣室1 選手用更衣室2	2	1200 × 2700 有効	S	S	D					SOP	P- 5		引戸錠 引き手						ガラスフィルム貼
							40	150															
LSD 201	F11	片引き2枚連動ﾊﾝｶﾞｰ戸（幕板付き・小窓付き）	2F	HWC	1	900 × 2700 有効	S	S	D					SOP	F- 4		表示錠						
							40	150															
LSD 202	欠番																						
LSD 203	F6	両開きﾌﾗｯｼｭ戸（幕板付き）	1F	ﾄﾚｰﾆﾝｸﾞ室	1	1600 × 2700	S	S	D					SOP			ﾚﾊﾞｰﾊﾝﾄﾞﾙ錠	B1					
							40	150															
SW 101		雑詳細図による	1F	事務室	1																		
SW 102	G1	FIX窓	1F	放送室	1	1970 × 1000		S						SOP	HTG- 8				特				鉄格子(SOP共): 丸鋼12φ@100 枠(4周):L-50x50x6 EA-0360-3(2)
								150															
SG 101	H1	ガラリ	1F	空調機械室1 空調機械室2	2	2500 × 2700	S	S						SOP		D			特	H			開口率50%
							40	150															
SG 201	H1	ガラリ	2F	空調機械室1 空調機械室2	2	1400 × 2700	S	S						SOP		D			特	H			開口率50%
							40	150															

石本建築事務所
ISHIMOTO architectural & engineering firm, inc.

履歴
ver. 20230210

完成図作成（受注者名）
日付
監理技術者
担当者

完成図承諾
日付
監理者
担当者

法適合確認欄
構造設計一級建築士 山田 和生
証交付番号 第11279号
本図（仕様書）に記載された事項は、構造

構造設計一級建築士
証交付番号 第 号

法適合確認欄
設備設計一級建築士
証交付番号 第 号
本図（仕様書）に記載された事項は、設備関係

設備設計一級建築士
証交付番号 第 号

製作日 2025.03.31
ファイル名

代表設計者 大臣登録280701 西 重隆
日付

設計者 一級建築士 大臣登録365367号 三田井 知希

担当者 一級建築士 大臣登録376383号 中川 達也

業務名称 (仮称)福智町総合体育館新築工事
業務契約コー 108557-02
図面名称 建具表-2
縮尺

図面番号 A-068

管理建築士 一級建築士 大臣登録第280701号 西 重隆

建具番号	姿図記号	形式	取付場所 階	取付場所 室名	個数	扉・パネル 寸法 W×H	扉・パネル 材質・見込	枠 材質・見込	沓摺（形式）	枠廻り 水切皿板	枠廻り 額縁・膳板	性能 断熱	性能 防音（遮音）	仕上	ガラス	ガラリ形式	建具金物 錠 握り玉等 その他	建具金物 DC形式	防災関連 防火・遮煙	防災関連 感知器連動	防災関連 排煙OP・取付	網戸	備考
SF 101	I2	一方枠	1F	廊下1	2	× 2700		S 150						SOP									
SF 102	I1	三方枠	1F	事務室	1	900 × 2100		S 150						SOP									
SF 103	I4	三方枠 (幕板付き)	1F	前室1	1	2900 × 2700		S 150						SOP									
SF 104	I1	三方枠	1F	MWC WWC	2	1000 × 2100		S 150						SOP									
SF 105	I1	三方枠	1F	シャワー室(男) シャワー室(女)	2	900 × 2100		SUS 150						SUS-HL									
SF 106	I1	三方枠	1F	前室2	1	2682 × 2700		S 150						SOP									
SF 107	I1	三方枠	1F	選手用更衣室 1 選手用更衣室 2	2	1000 × 2100		S 150						SOP									
SF 108	I1	三方枠	1F	選手用更衣室 1 選手用更衣室 2	2	1000 × 2100		SUS 150						SUS-HL									
SF 109	I1	三方枠	1F	廊下3	1	5190 × 2700		S 150						SOP									
SF 110	I3	一方枠	1F	更衣室(男・女) WC(M・W)	8	× 2700		SUS 150						SUS-HL									
SF 111	I2	一方枠	1F	MWC WWC	4	× 2700		S 150						SOP									
SF 201	I1	三方枠	2F	前室1	1	1940 × 2700		S 150						SOP									
SF 202	I4	三方枠 (幕板付き)	2F	MWC2 WWC2	4	1000 × 2700		S 150						SOP									
SF 203	I1	三方枠	2F	前室2	1	4130 × 2700		S 150						SOP									
SF 204	I1	三方枠	2F	前室3	1	1940 × 2700		S 150						SOP									
SF 205	I3	一方枠	2F	MWC2 WWC2	14	× 2700		S 150						SOP									
GPT 101	M1	ガラスパーティション	1F	多目的室	1	詳細図による																	
GPT 201	M2	ガラスパーティション	2F	トレーニング室	1	詳細図による																	
SLW 101	L1	移動間仕切壁	1F	多目的室	3	詳細図による																	

建具番号	姿図記号	形式	取付場所 階	取付場所 室名	個数	扉・パネル 寸法 W×H	扉・パネル 材質・見込	枠 材質・見込	沓摺（形式）	枠廻り 水切皿板	枠廻り 額縁・膳板	性能 断熱	性能 防音（遮音）	仕上	ガラス	ガラリ形式	建具金物 錠 握り玉等 その他	建具金物 DC形式	防災関連 防火・遮煙	防災関連 感知器連動	防災関連 排煙OP・取付	網戸	備考

石本建築事務所
ISHIMOTO architectural & engineering firm, inc.

履歴
ver.20230210

完成図作成（受注者名）
日付
監理技術者
担当者

完成図承諾
日付
監理者
担当者

法適合確認欄
構造設計一級建築士　山田　和生
証交付番号　第11279号
本図（仕様書）に記載された事項は、構造
構造設計一級建築士
証交付番号　第　号

法適合確認欄
設備設計一級建築士
証交付番号　第　号
本図（仕様書）に記載された事項は、設備
設備設計一級建築士
証交付番号　第　号

製作日 2025.03.31
ファイル名

代表設計者 一級建築士 大臣登録280701号 西　重隆
日付 2025.03.31

設計者 一級建築士 大臣登録365367号 三田井　知希

担当者 一級建築士 大臣登録376383号 中川　達也

業務名 (仮称)福智町総合体育館新築工事
業務契約コード 108557-02
図面名 建具表-3
縮尺

図面番号 A-068-2

管理建築士 一級建築士 大臣登録第280701号 西　重隆

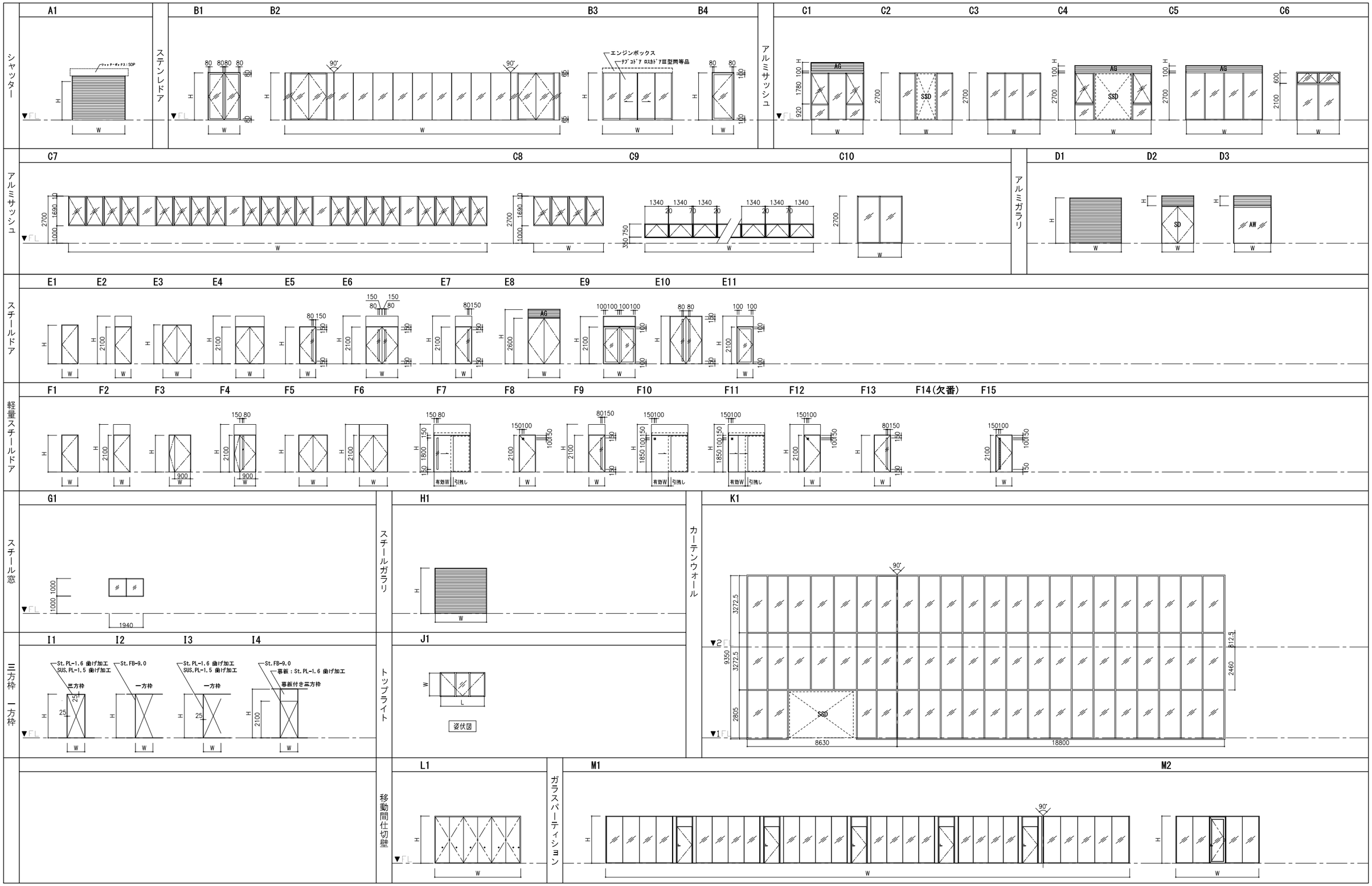

石本建築事務所
ISHIMOTO architectural & engineering firm, inc.

履歴	完成図作成（受注者名）	完成図承諾	法適合確認欄	法適合確認欄	製作日	代表設計者	設計者	担当者	業務名称	業務契約コード	図面番号	管理建築士
ver.20221201	日付	日付	構造設計一級建築士 山田 和生 証交付番号 第11279号 本図(仕様書)に記載された事項は、構造関係規定に適合することを確認した。	設備設計一級建築士 証交付番号 本図(仕様書)に記載された事項は、設備関係規定に適合することを確認した。	2025.03.31	一級建築士 大臣登録第280701号 西 重隆	一級建築士 大臣登録第365367号 三田井 知希	一級建築士 大臣登録第376383号 中川 達也	（仮称）福智町総合体育館新築工事	108557-02	A-069	一級建築士 大臣登録第280701号 西重隆
	監理技術者	監理者	構造設計一級建築士 証交付番号	設備設計一級建築士 証交付番号	ファイル名	日付 2025.03.31			図面名称 建具姿図	縮尺 A1:1/100 A3:1/200		
	担当者	担当者										

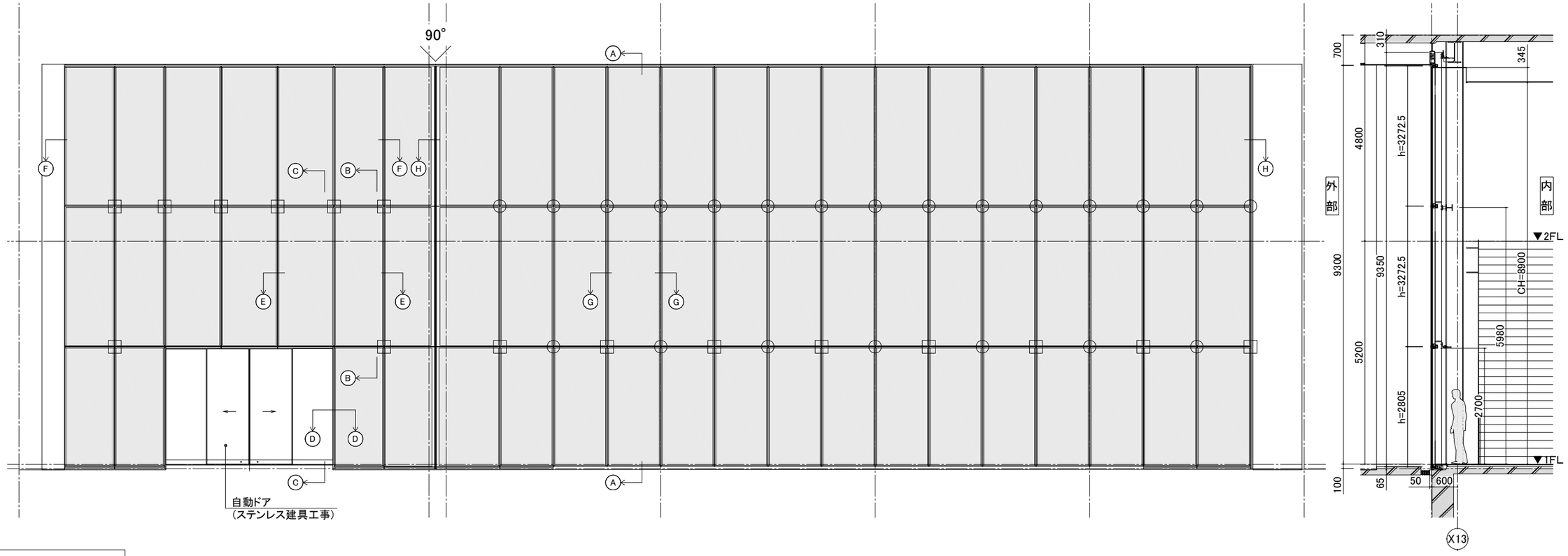

製品仕様	
■耐風圧性能	1806 Pa
■気密性能	A－4
■水密性能	W－5

※告示1458号による風圧力(100年再現)
1508 Pa [1F]
1806 Pa [2F]

姿図・平面図・矩計図 (S:1/50)

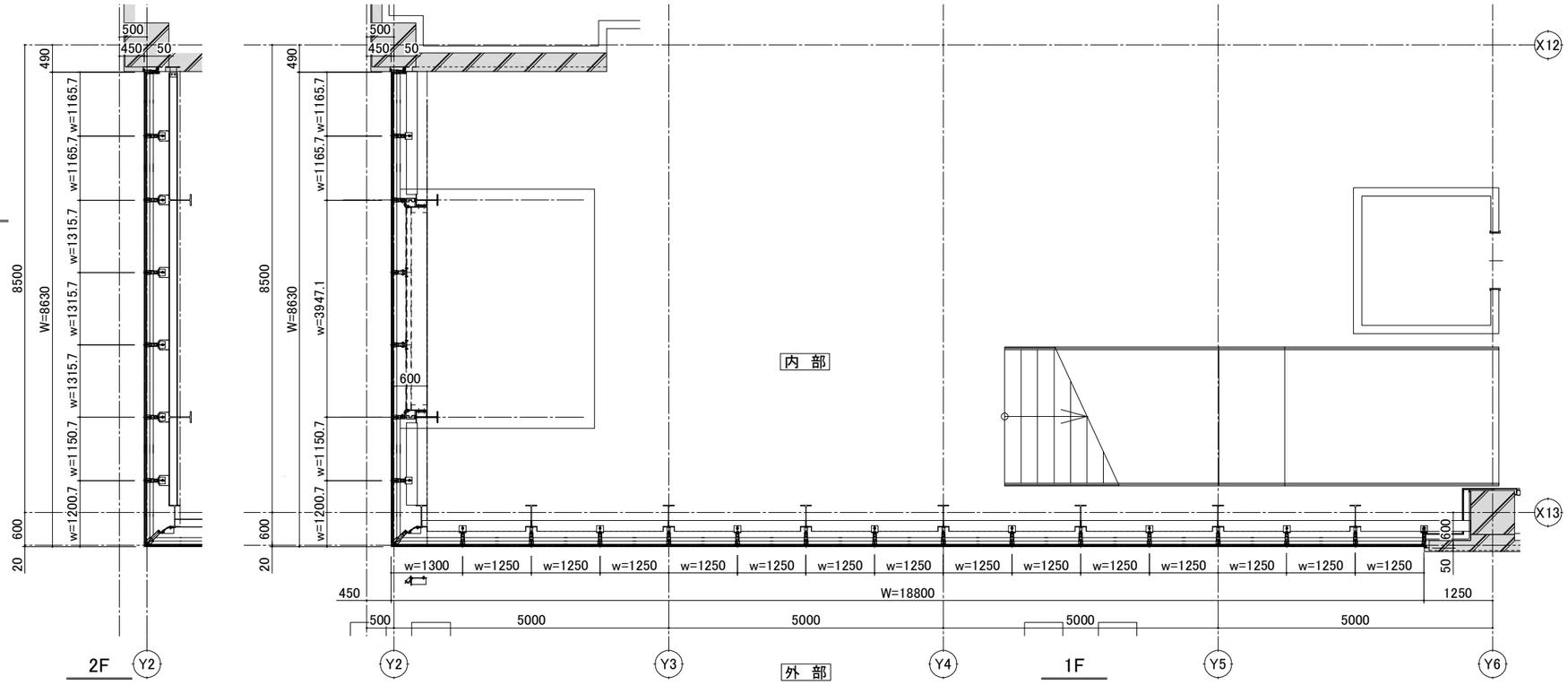

ファスナータイプ凡例

○ ボルトファスナー(M36)
(SOP仕上げ：建築工事)

□ ブラケット(L=125)
St L－130×130×12(加工)
(SOP：建築工事)

※上記以外のファスナーは
断面詳細図を参照のこと

石本建築事務所 ISHIMOTO architectural & engineering firm, inc.	履歴 ver.20221201	完成図作成（受注者名）日付 監理技術者 担当者	完成図承諾 日付 監理者 担当者	法適合確認欄 構造設計一級建築士 山田 和生 証交付番号 第11279号 本図(仕様書)に記載された事項は、構造関係規定に適合することを確認した。 構造設計一級建築士 証交付番号	法適合確認欄 設備設計一級建築士 証交付番号 本図(仕様書)に記載された事項は、設備関係規定に適合することを確認した。 設備設計一級建築士 証交付番号	製作日 2025.03.31 ファイル名	代表設計者 一級建築士 大臣登録第280701号 西 重隆 日付 2025.03.31	設計者 一級建築士 大臣登録第365367号 三田井 知希	担当者 一級建築士 大臣登録第376383号 中川 達也	業務名称 （仮称）福智町総合体育館新築工事 図面名称 カーテンウォール詳細図－1	業務契約コード 108557－02 縮尺 A1:1/50 A3:1/100	図面番号 A－070	管理建築士 一級建築士 大臣登録第280701号 西重隆

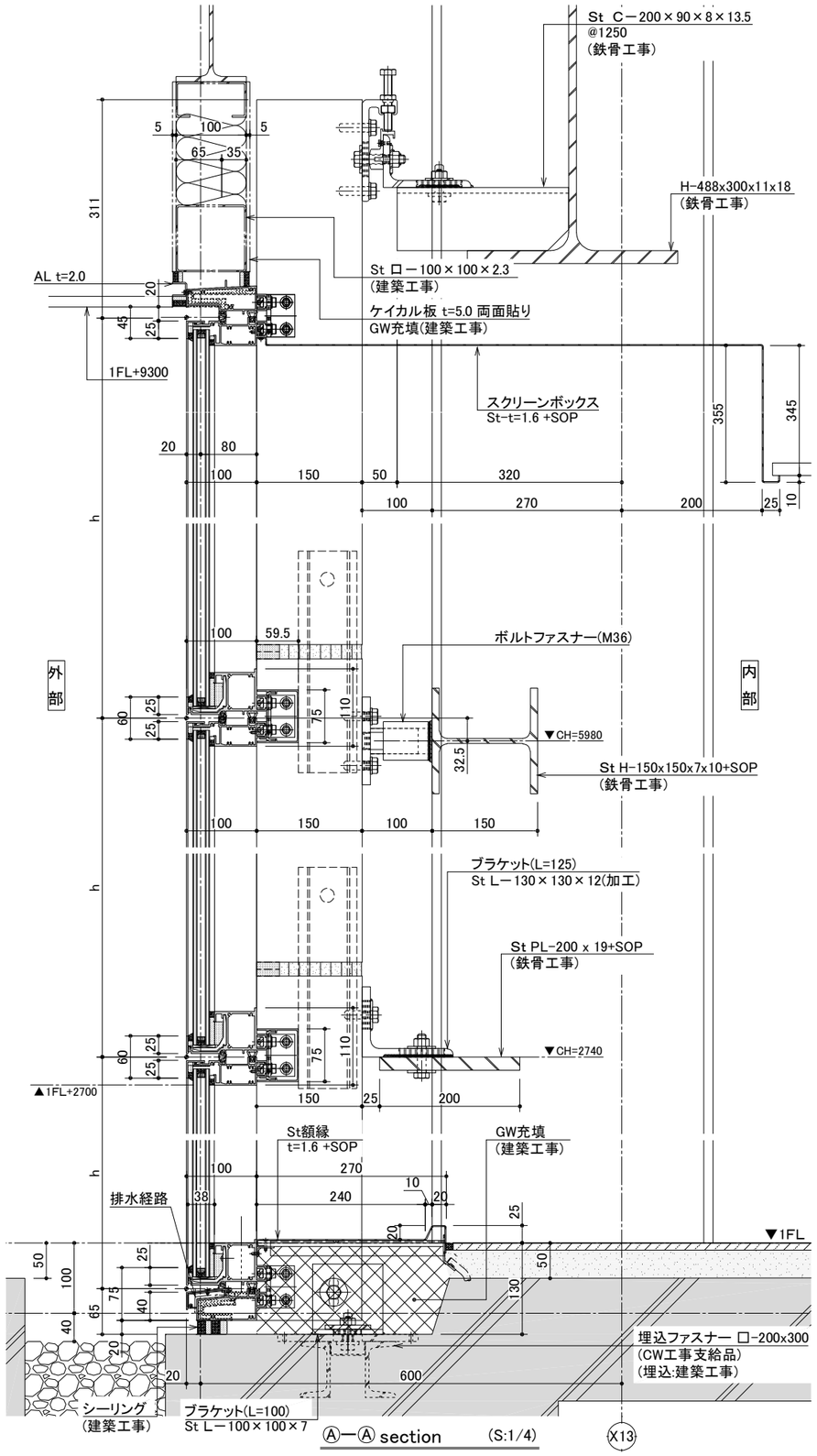

Ⓐ－Ⓐ section (S:1/4)

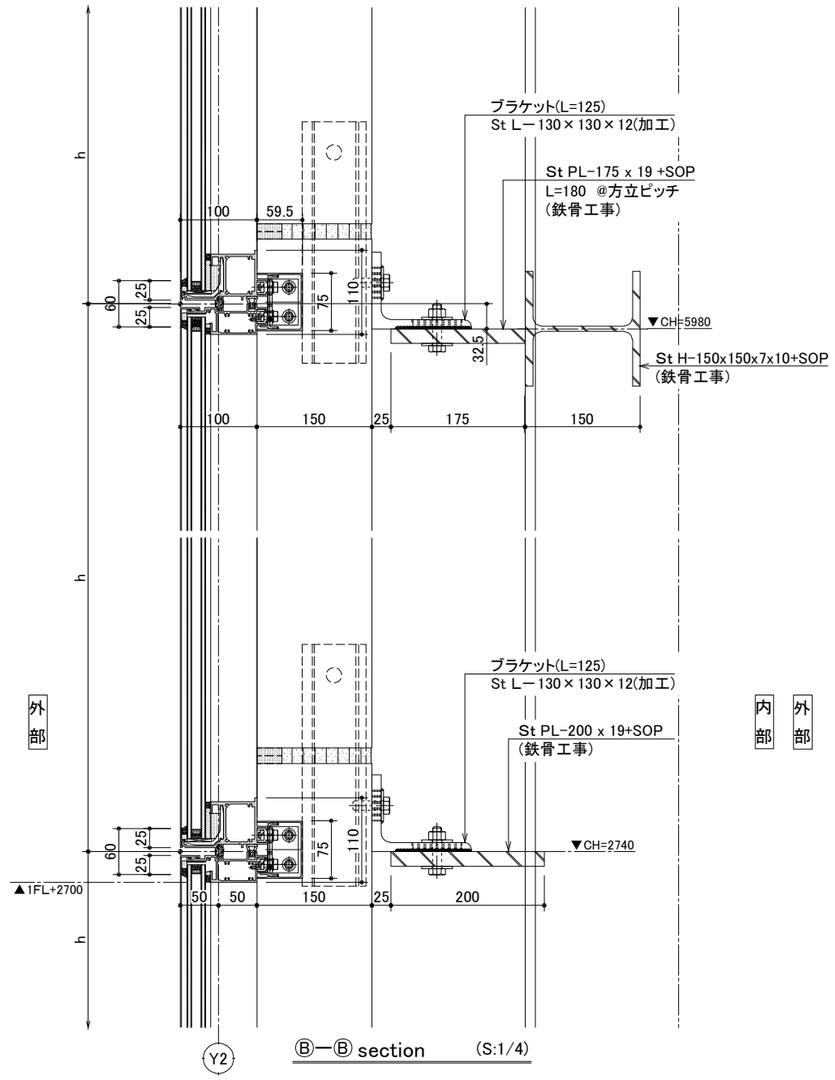

Ⓑ－Ⓑ section (S:1/4)

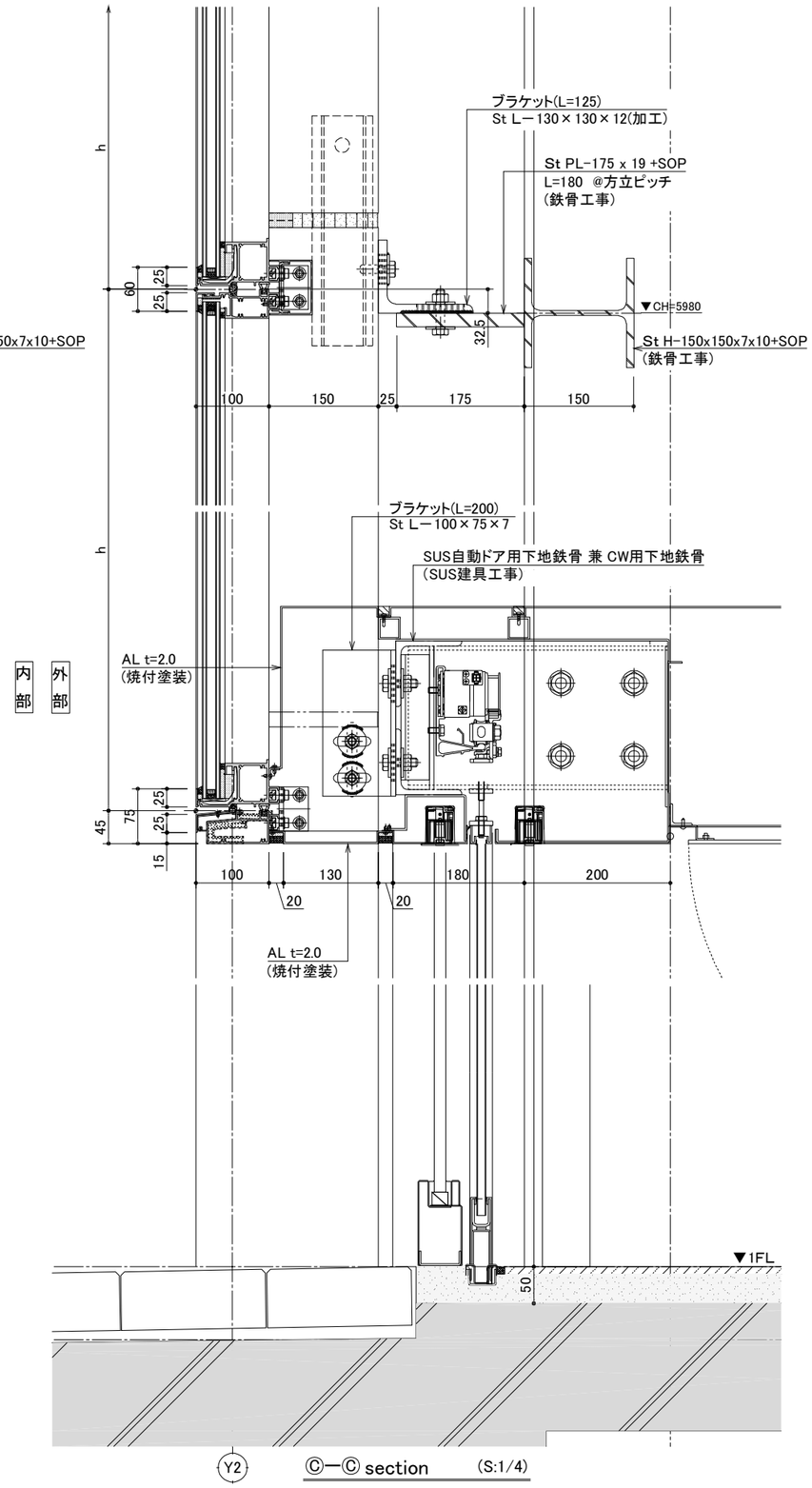

Ⓒ－Ⓒ section (S:1/4)

石本建築事務所 ISHIMOTO architectural & engineering firm, inc.	履歴 ver.20221201	完成図作成 (受注者名) 日付 監理技術者 担当者	完成図承認 日付 監理者 担当者	法適合確認欄 構造設計一級建築士 山田 和生 証交付番号 第112739号 本図(仕様書)に記載された事項は、構造関係規定に適合することを確認した。 構造設計一級建築士 証交付番号	法適合確認欄 設備設計一級建築士 証交付番号 本図(仕様書)に記載された事項は、設備関係規定に適合することを確認した。 設備設計一級建築士 証交付番号	製作日 2025.03.31 ファイル名	代表設計者 一級建築士 大臣登録第280701号 西 重隆 日付 2025.03.31	設計者 一級建築士 大臣登録第365367号 三田井 知希	担当者 一級建築士 大臣登録第376383号 中川 達也	業務名称 (仮称)福智町総合体育館新築工事 図面名称 カーテンウォール詳細図－2	業務契約コード 108557-02 縮尺 A1:1/4 A3:1/8	図面番号 A-071	管理建築士 一級建築士 大臣登録第280701号 西重隆

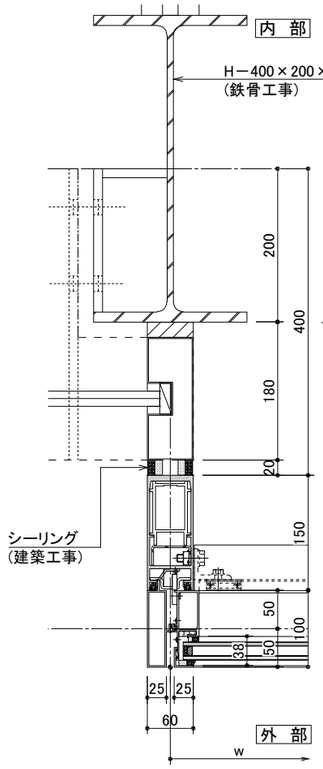

Ⓓ－Ⓓ section (S:1/4)

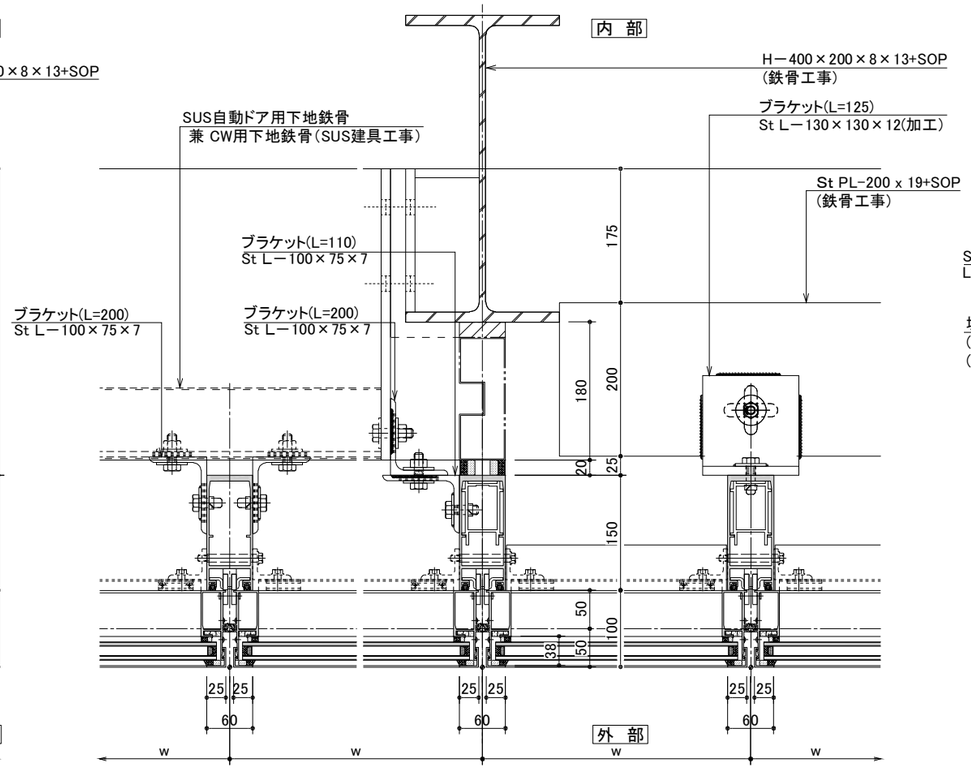

Ⓔ－Ⓔ section (S:1/4)

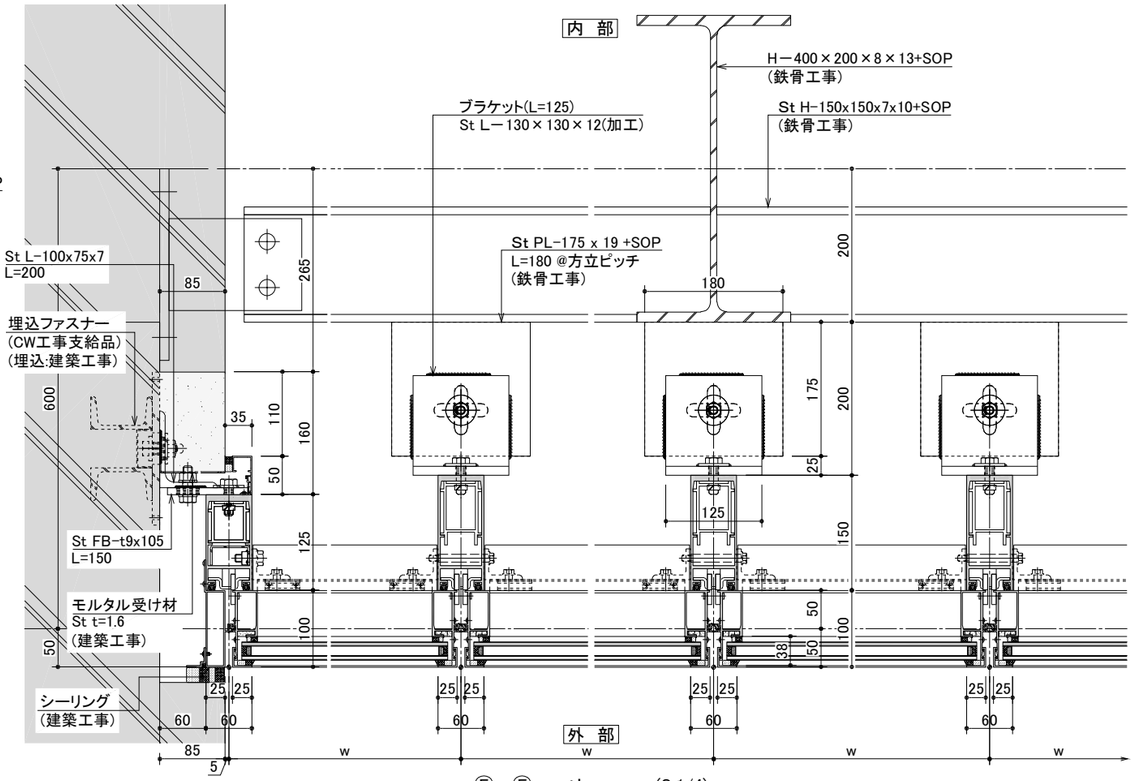

Ⓕ－Ⓕ section (S:1/4)

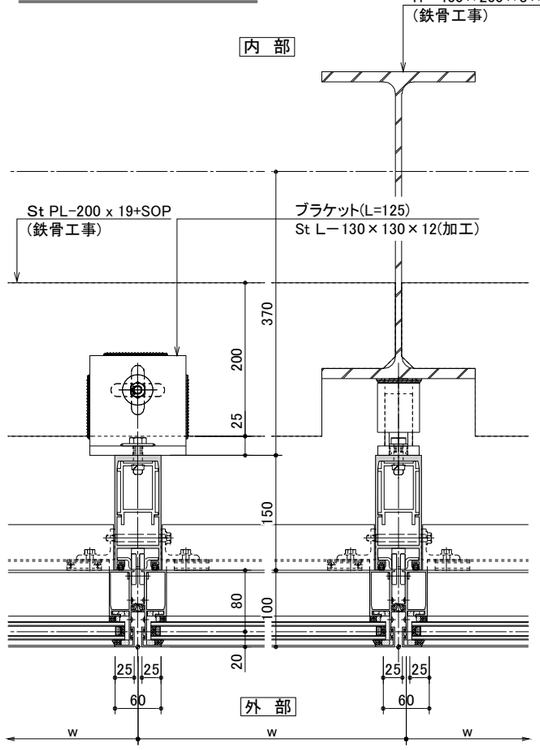

Ⓖ－Ⓖ section (S:1/4)

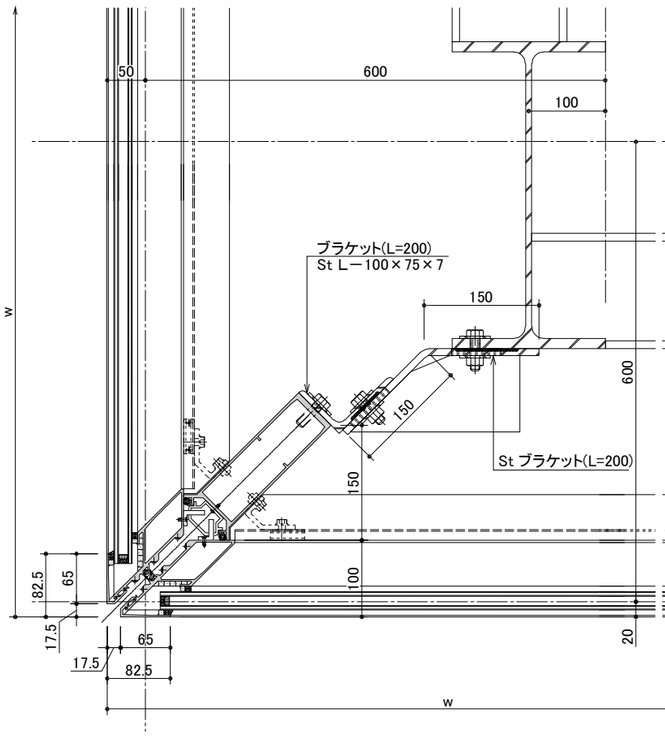

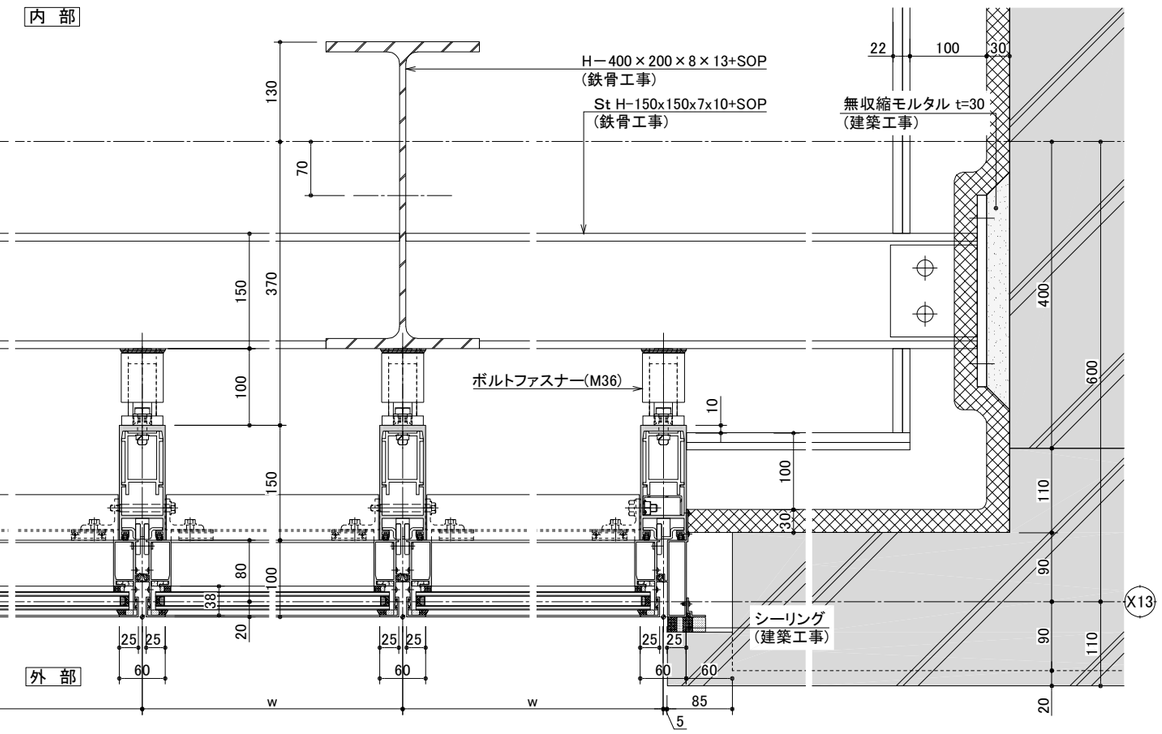

Ⓗ－Ⓗ section (S:1/4)

石本建築事務所 ISHIMOTO architectural & engineering firm, inc.	履歴 ver.20221201	完成図作成（受注者名） 日付 監理技術者 担当者	完成図承諾 日付 監理者 担当者	法適合確認欄 構造設計一級建築士 山田 和生 証交付番号 第１１２７９号 本図(仕様書)に記載された事項は、構造関係規定に適合することを確認した。 構造設計一級建築士 証交付番号	法適合確認欄 設備設計一級建築士 証交付番号 本図(仕様書)に記載された事項は、設備関係規定に適合することを確認した。 設備設計一級建築士 証交付番号	製作日 2025.03.31 ファイル名	代表設計者 一級建築士 大臣登録第280701号 西 重隆 日付 2025.03.31	設計者 一級建築士 大臣登録第365367号 三田井 知希	担当者 一級建築士 大臣登録第376383号 中川 達也	業務名称 （仮称）福智町総合体育館新築工事 図面名称 カーテンウォール詳細図－3	業務契約コード 108557-02 縮尺 A1:1/4 A3:1/8	図面番号 A-072	管理建築士 一級建築士 大臣登録第280701号 西重隆

AW－102・AW－202

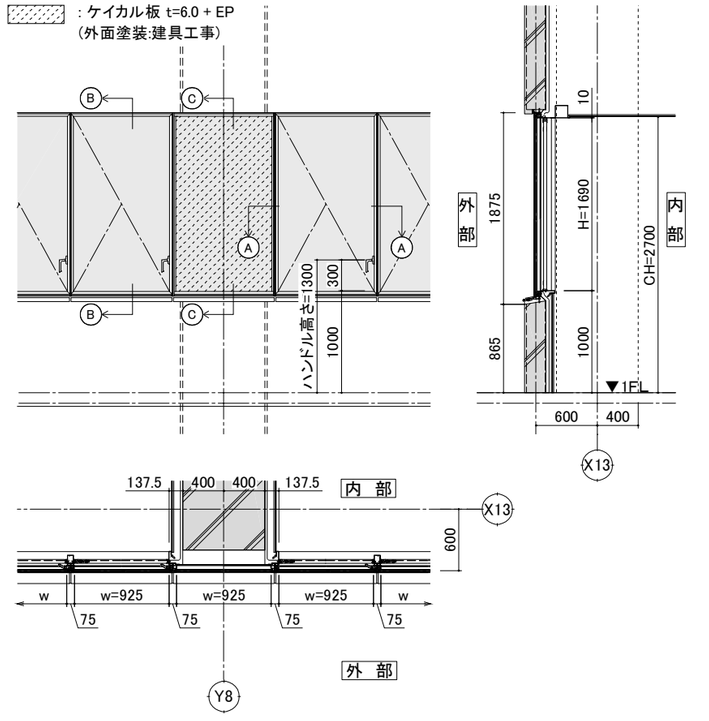

姿図・平面図・矩計図 (S:1/30)

製品仕様	
枠見込	70mm
ガラス溝幅	35mm
■耐風圧性能	S－5
■気密性能	A－4
■水密性能	W－5
■遮音性能	T－1
■断熱性能	H－2 ※A12以上の複層ガラス使用時
■防火性能	防火設備対応なし
■表面処理	二次電解着色

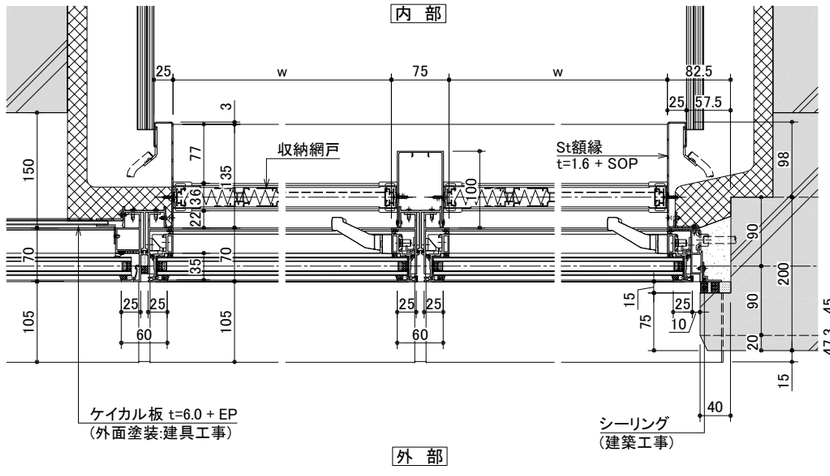

Ⓐ—Ⓐ section (S:1/4)

端部納まり (S:1/4)

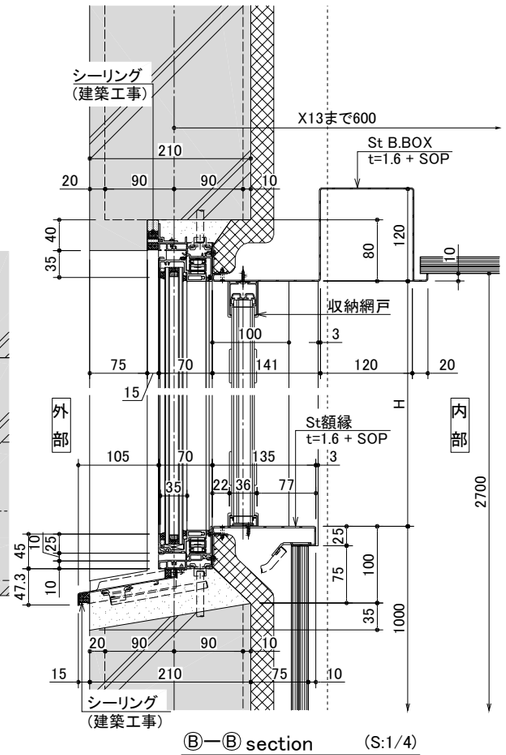

Ⓑ—Ⓑ section (S:1/4)

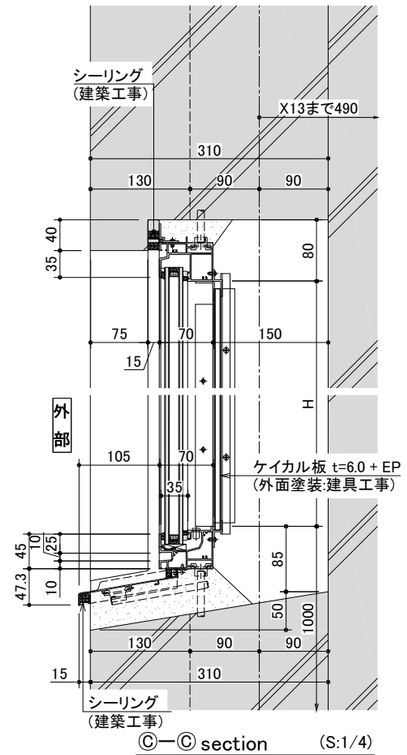

Ⓒ—Ⓒ section (S:1/4)

AW－205

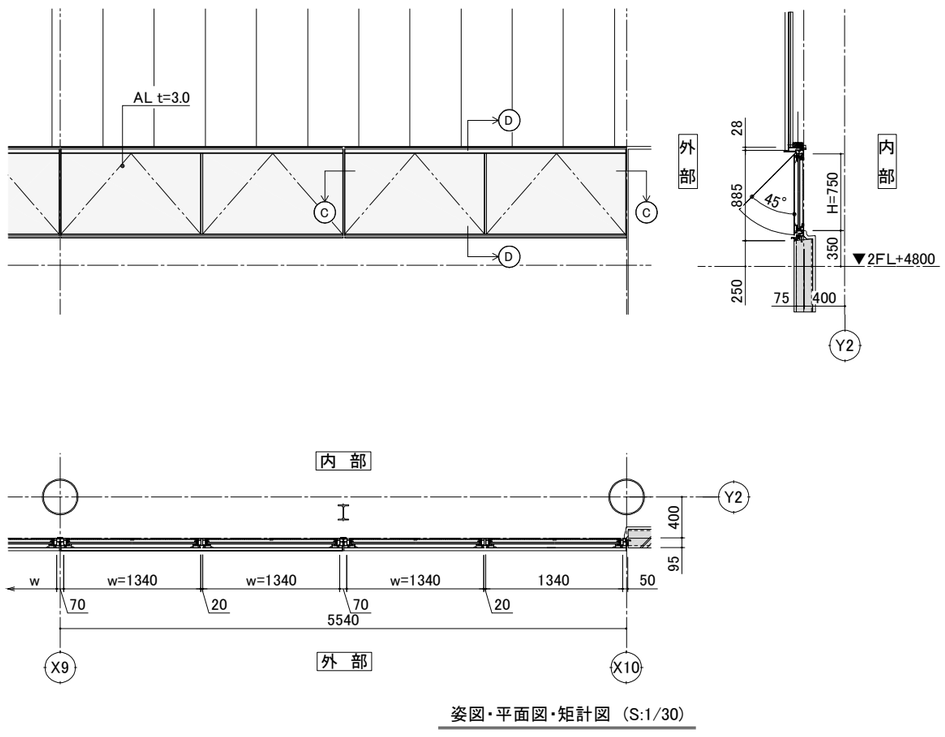

姿図・平面図・矩計図 (S:1/30)

製品仕様	
枠見込	70mm
ガラス溝幅	35mm
■耐風圧性能	S－5
■気密性能	A－4
■水密性能	W－5
■遮音性能	T－1相当 ※パネルによる推定値
■断熱性能	H－2
■防火性能	防火設備対応なし
■表面処理	二次電解着色

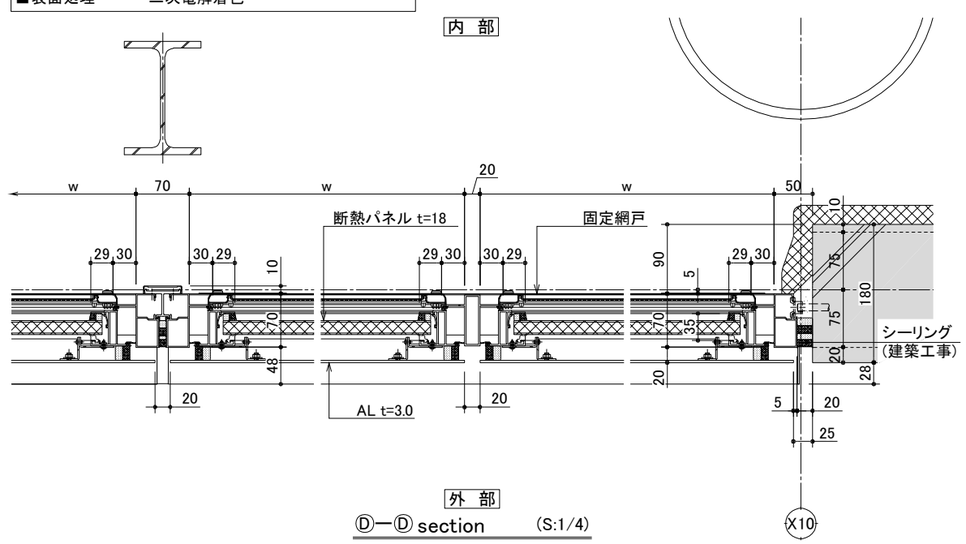

Ⓓ—Ⓓ section (S:1/4)

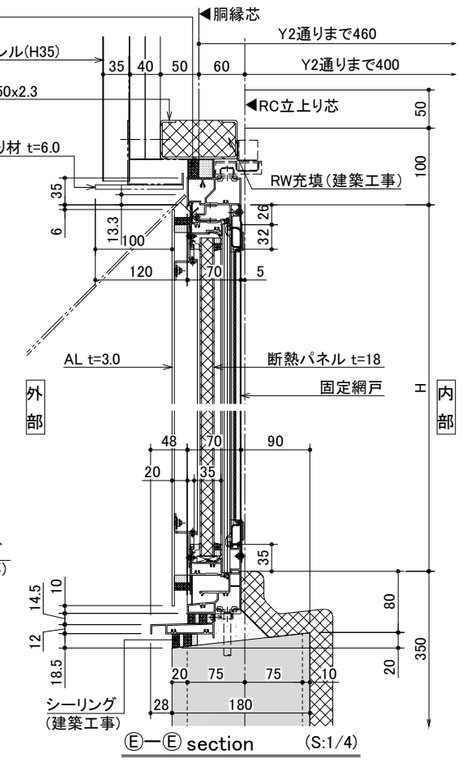

Ⓔ—Ⓔ section (S:1/4)

石本建築事務所 ISHIMOTO architectural & engineering firm, inc.	履歴 ver.20221201	完成図作成（受注者名） 日付 監理技術者 担当者	完成図承諾 日付 監理者 担当者	法適合確認欄 構造設計一級建築士 山田 和生 証交付番号 第11279号 本図(仕様書)に記載された事項は、構造関係規定に適合することを確認した。 構造設計一級建築士 証交付番号	法適合確認欄 設備設計一級建築士 証交付番号 本図(仕様書)に記載された事項は、設備関係規定に適合することを確認した。 設備設計一級建築士 証交付番号	製作日 2025.03.31 ファイル名	代表設計者 一級建築士 大臣登録第280701号 西 重隆 日付 2025.03.31	設計者 一級建築士 大臣登録第365367号 三田井 知希	担当者 一級建築士 大臣登録第376383号 中川 達也	業務名称 （仮称）福智町総合体育館新築工事 図面名称 アルミ建具詳細図－1	業務契約コード 108557-02 縮尺 A1:1/30,4 A3:1/60,8	図面番号 A－073	管理建築士 一級建築士 大臣登録第280701号 西重隆

AW－101・AG－103

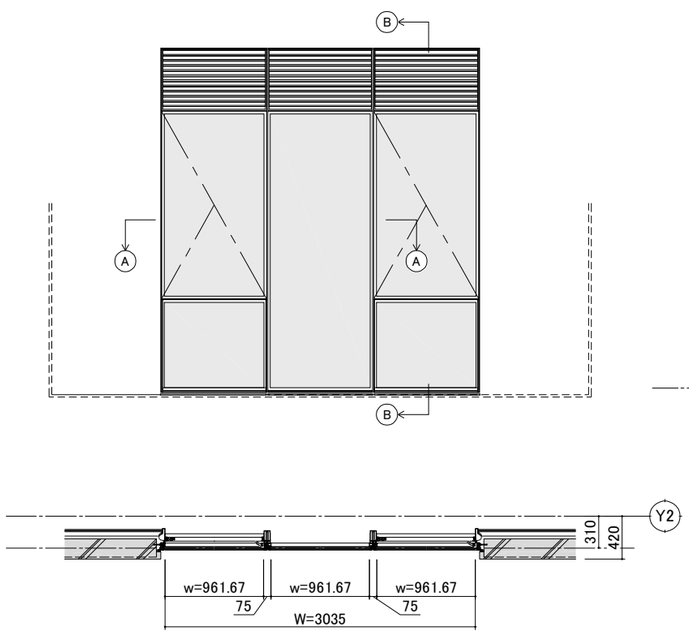

姿図・平面図・矩計図 (S:1/30)

製品仕様	
枠見込	70mm
ガラス溝幅	35mm
■耐風圧性能	S－5
■気密性能	A－4
■水密性能	W－5
■遮音性能	T－1
■断熱性能	H－2 ※A12以上の複層ガラス使用時
■防火性能	防火設備対応なし
■表面処理	二次電解着色

ガラリ開口率 約33%

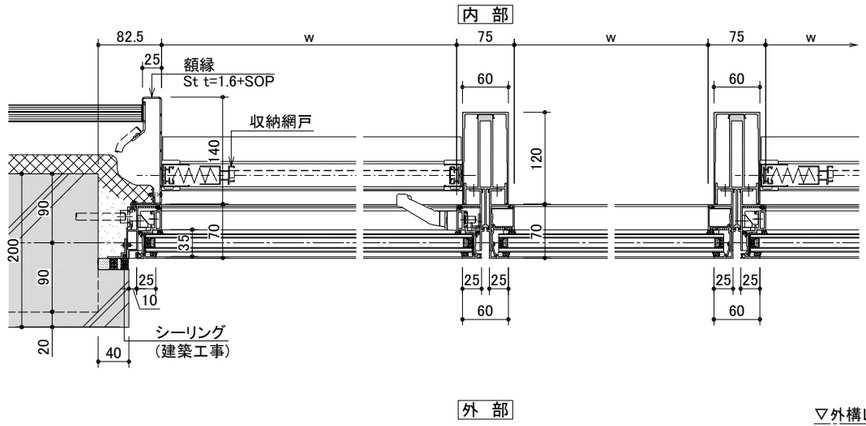

Ⓐ—Ⓐ section (S:1/4)

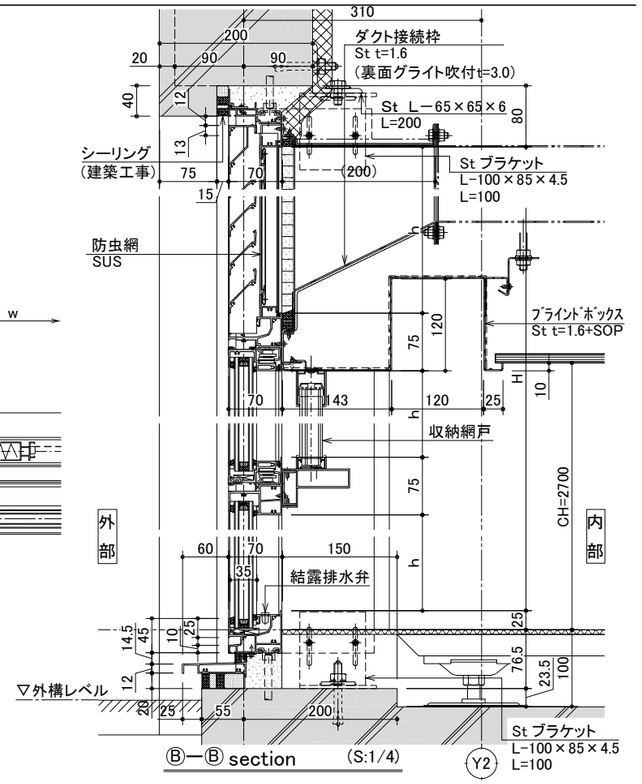

Ⓑ—Ⓑ section (S:1/4)

AW－103・AG－104

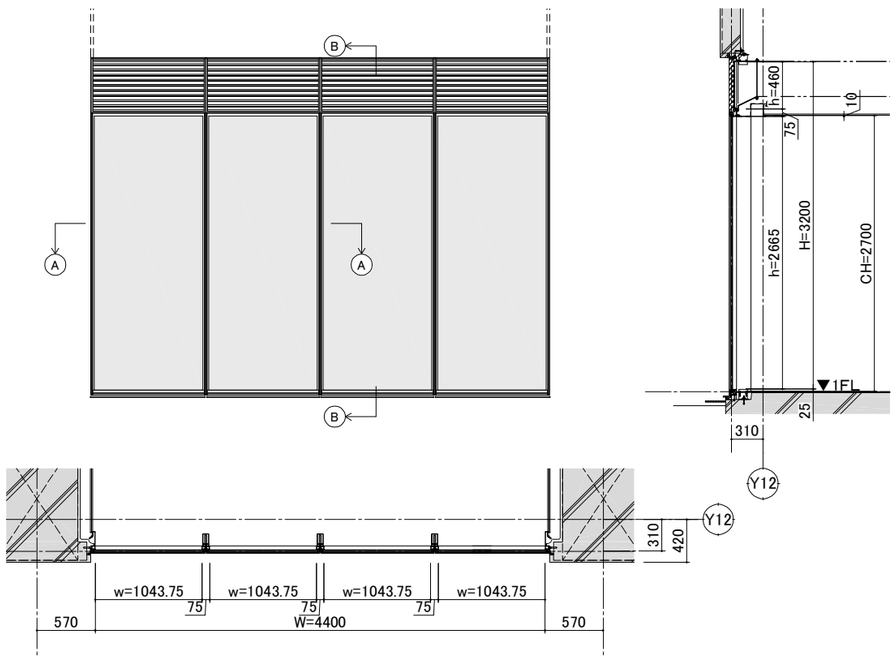

姿図・平面図・矩計図 (S:1/30)

製品仕様	
枠見込	70mm
ガラス溝幅	35mm
■耐風圧性能	S－5
■気密性能	A－4
■水密性能	W－5
■遮音性能	T－1
■断熱性能	H－2 ※A12以上の複層ガラス使用時
■防火性能	防火設備対応なし
■表面処理	二次電解着色

ガラリ開口率 約33%

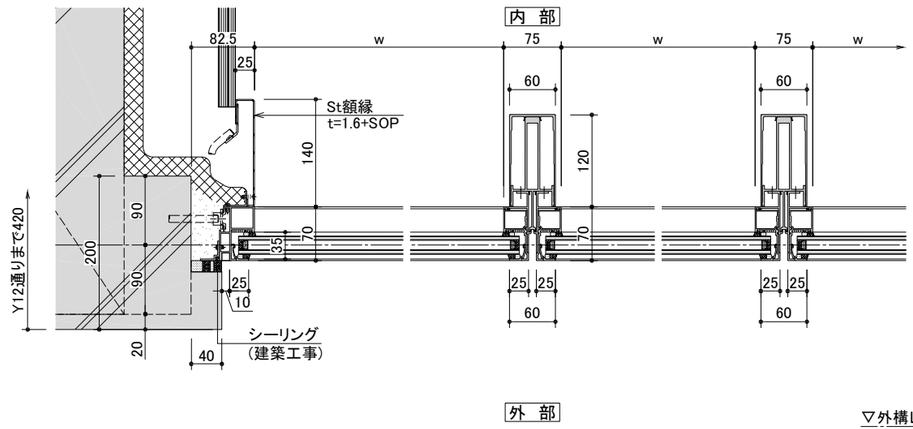

Ⓐ—Ⓐ section (S:1/4)

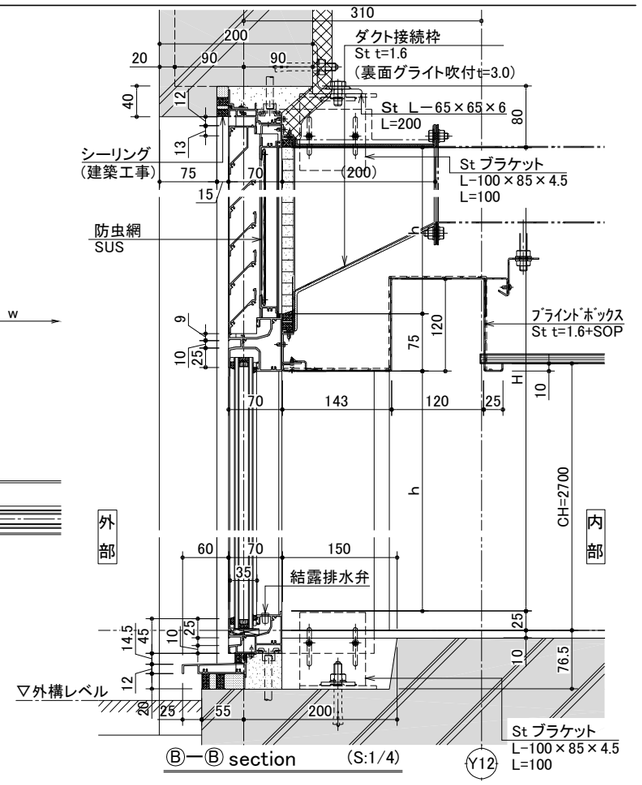

Ⓑ—Ⓑ section (S:1/4)

石本建築事務所 ISHIMOTO architectural & engineering firm, inc.	履歴 ver.20221201	完成図作成（受注者名） 日付 監理技術者 担当者	完成図承諾 日付 監理者 担当者	法適合確認欄 構造設計一級建築士 山田 和生 証交付番号 第11279号 本図(仕様書)に記載された事項は、構造関係規定に適合することを確認した。 構造設計一級建築士 証交付番号	法適合確認欄 設備設計一級建築士 証交付番号 本図(仕様書)に記載された事項は、設備関係規定に適合することを確認した。 設備設計一級建築士 証交付番号	製作日 2025.03.31 ファイル名	代表設計者 一級建築士 大臣登録第280701号 西 重隆 日付 2025.03.31	設計者 一級建築士 大臣登録第365367号 三田井 知希	担当者 一級建築士 大臣登録第376383号 中川 達也	業務名称 （仮称）福智町総合体育館新築工事 図面名称 アルミ建具詳細図－2	業務契約コード 108557－02 縮尺 A1:1/30,4 A3:1/60,8	図面番号 A－074	管理建築士 一級建築士 大臣登録第280701号 西重隆

AW－201

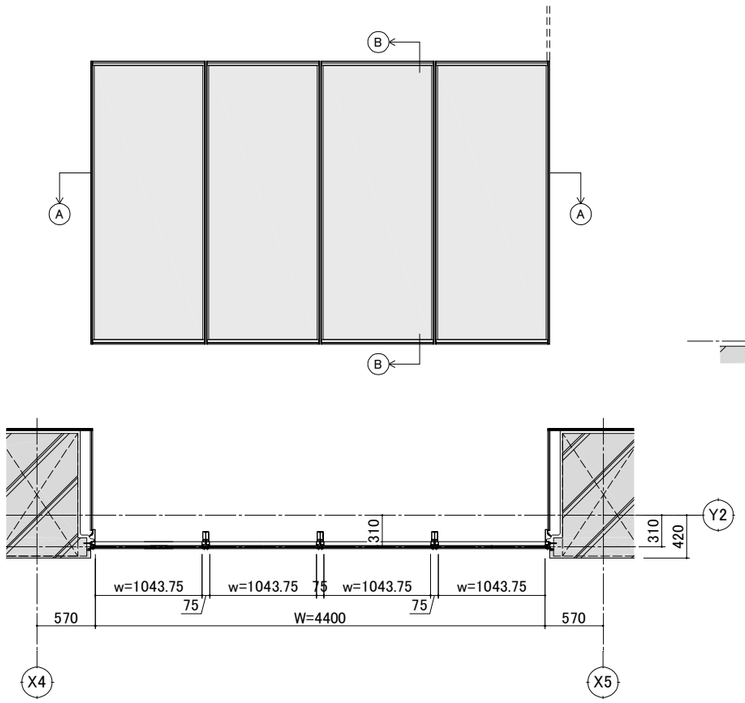

姿図・平面図・矩計図 (S:1/30)

製品仕様	
枠見込	70mm
ガラス溝幅	35mm
■耐風圧性能	S－5
■気密性能	A－4
■水密性能	W－5
■遮音性能	T－1
■断熱性能	H－2 ※A12以上の複層ガラス使用時
■防火性能	防火設備対応なし
■表面処理	二次電解着色

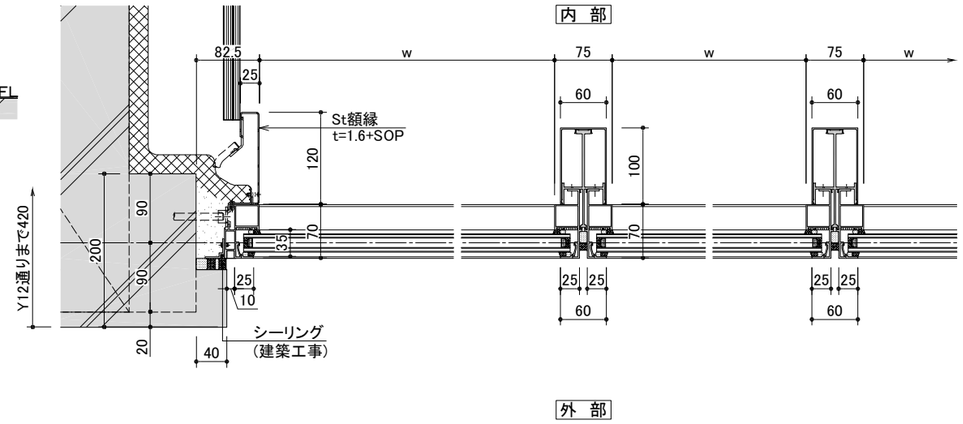

Ⓐ—Ⓐ section (S:1/4)

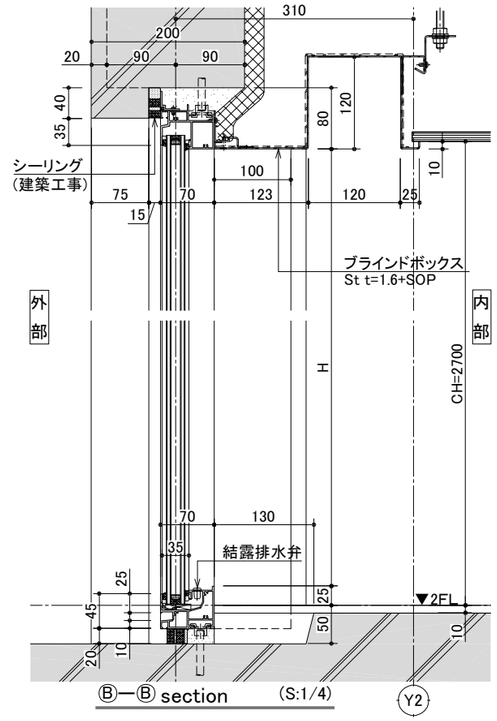

Ⓑ—Ⓑ section (S:1/4)

AG－101

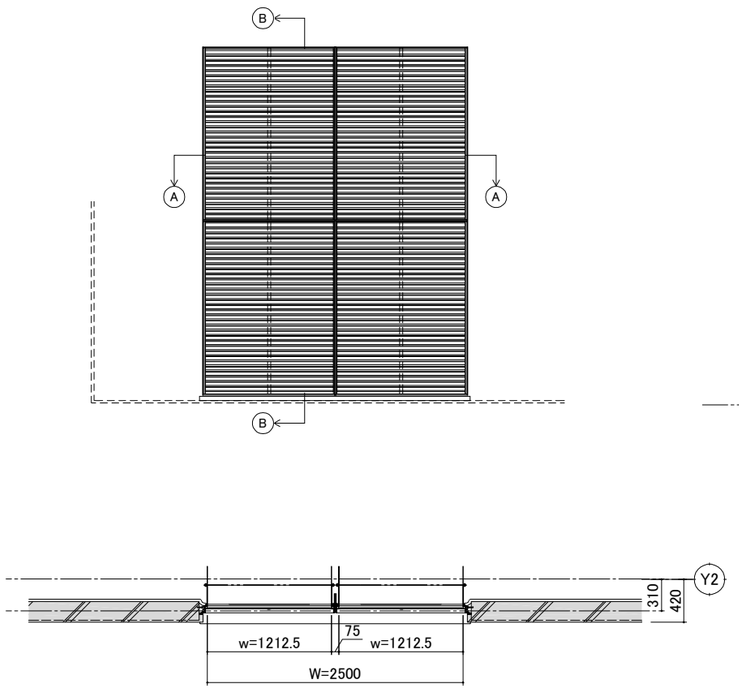

姿図・平面図・矩計図 (S:1/30)

製品仕様	
枠見込	70mm
ガラス溝幅	－
■耐風圧性能	S－5 ※主要部材のみ
■気密性能	－
■水密性能	－
■遮音性能	－
■断熱性能	－
■防火性能	防火設備対応なし
■表面処理	二次電解着色

ガラリ開口率 約33%

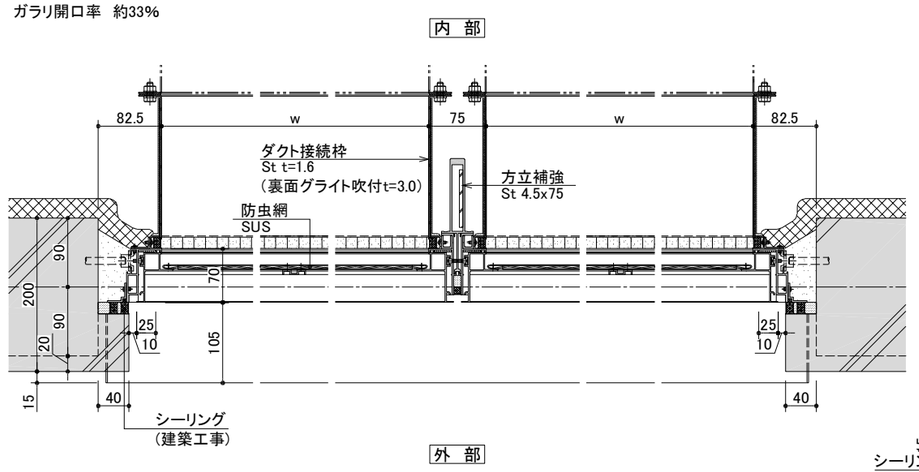

Ⓐ—Ⓐ section (S:1/4)

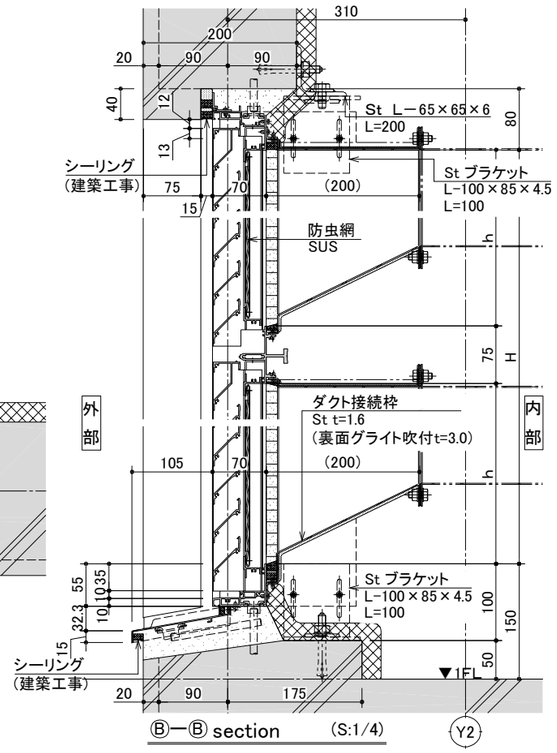

Ⓑ—Ⓑ section (S:1/4)

石本建築事務所
ISHIMOTO architectural & engineering firm, inc.

履歴	完成図作成 (受注者名)	完成図承諾	法適合確認欄		製作日	代表設計者	設計者	担当者	業務名称	業務契約コード	図面番号	管理建築士
	日付	日付	構造設計一級建築士 山田 和生 証交付番号 第11279号 本図(仕様書)に記載された事項は、構造関係規定に適合することを確認した。	設備設計一級建築士 証交付番号 本図(仕様書)に記載された事項は、設備関係規定に適合することを確認した。	2025.03.31	一級建築士 大臣登録第280701号 西 重隆	一級建築士 大臣登録第365367号 三田井 知希	一級建築士 大臣登録第376383号 中川 達也	(仮称)福智町総合体育館新築工事	108557－02	A－075	一級建築士 大臣登録第280701号 西重隆
	監理技術者	監理者			ファイル名	日付 2025.03.31			図面名称 アルミ建具詳細図－3	縮尺 A1:1/30,4 A3:1/60,8		
ver.20221201	担当者	担当者	構造設計一級建築士 証交付番号	設備設計一級建築士 証交付番号								

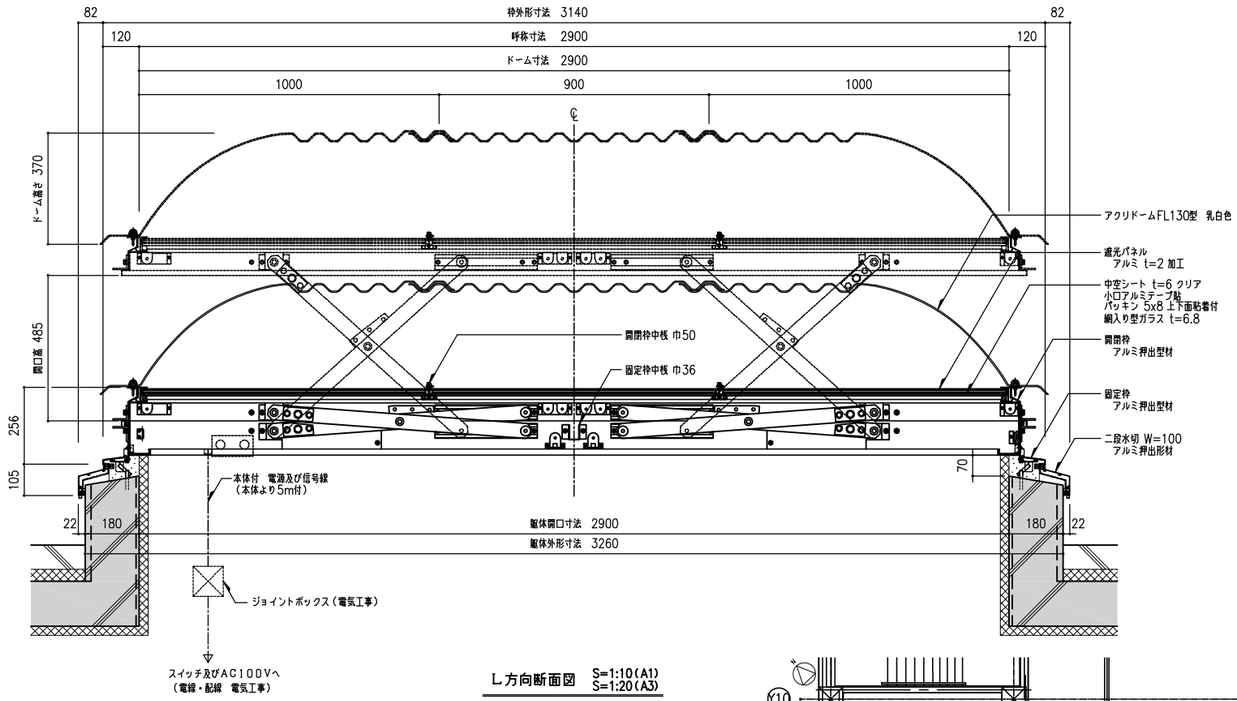

L方向断面図 S=1:10(A1) S=1:20(A3)

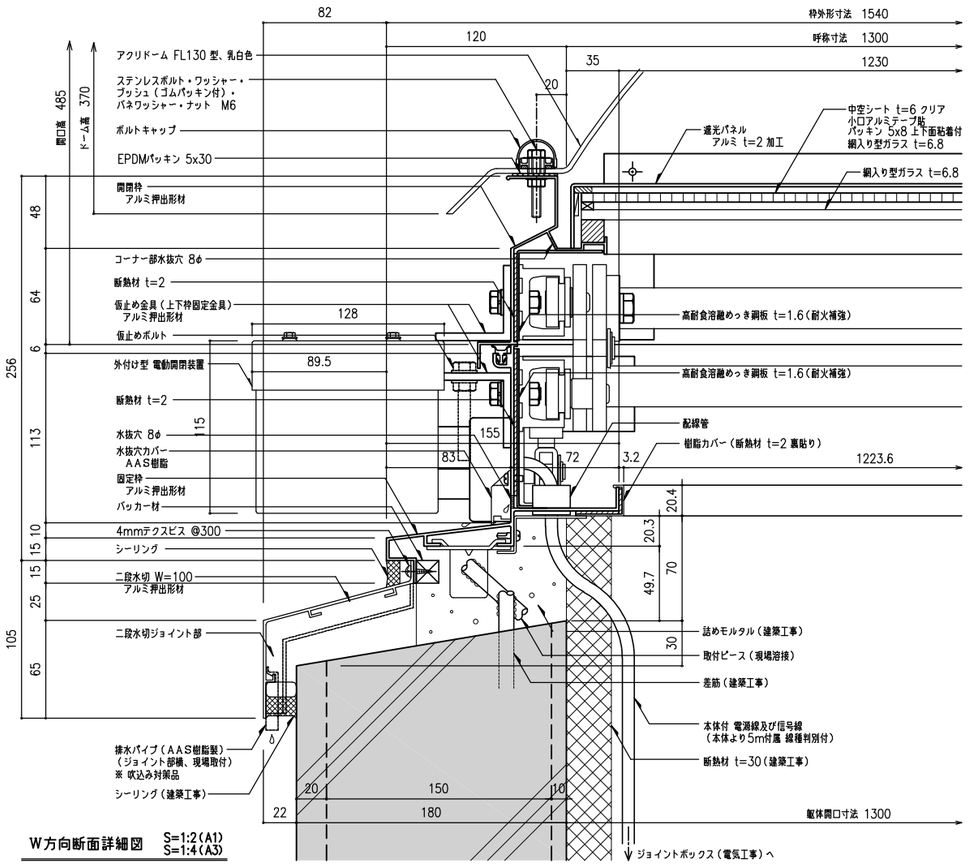

W方向詳細図 S=1:2(A1) S=1:4(A3)

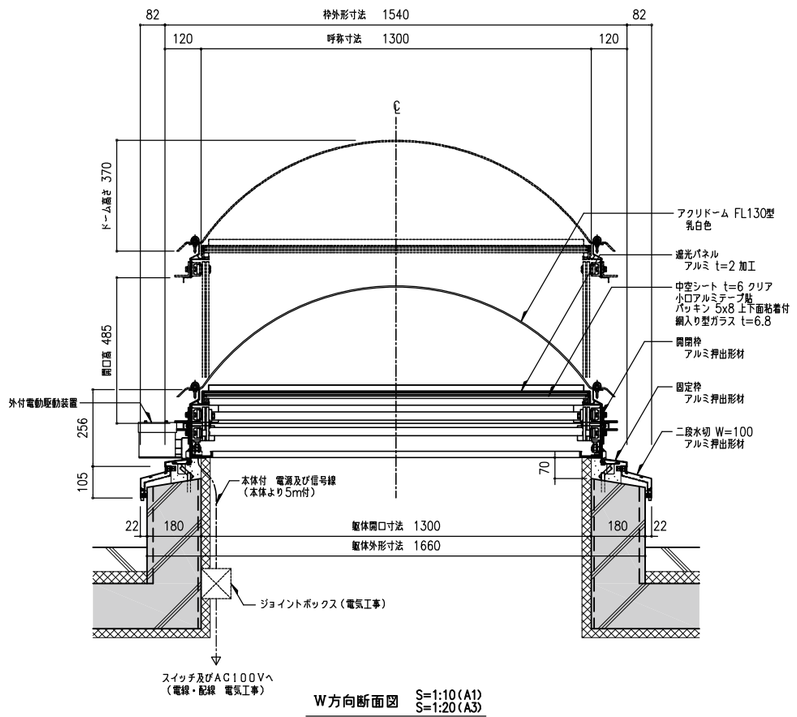

W方向断面図 S=1:10(A1) S=1:20(A3)

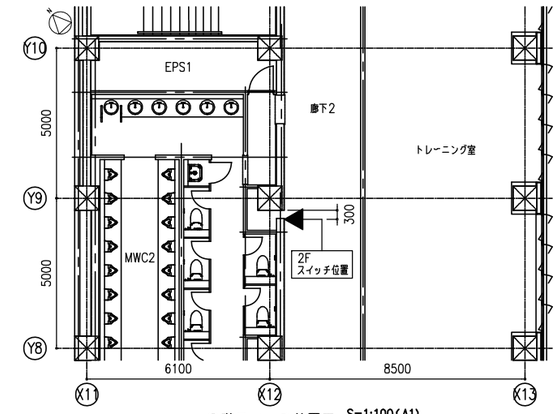

2階スイッチ位置図 S=1:100(A1) S=1:200(A3)

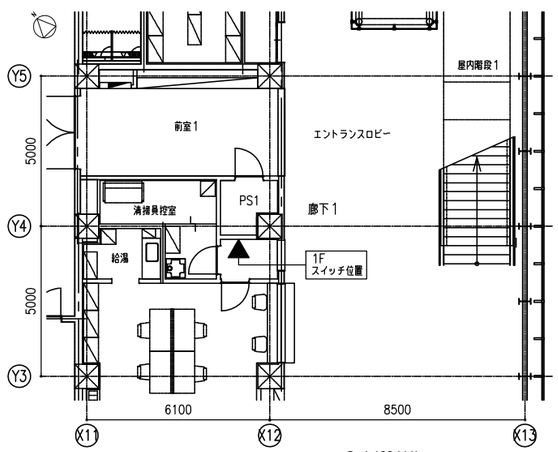

1階スイッチ位置図 S=1:100(A1) S=1:200(A3)

記号	名称	数量
TL 301	垂直開閉 1300x2900	3台
ガラス	網入り型ガラス t=6.8 （ガラスサイズ：1280 x 946 − 3枚／台） 中空シート t=6 クリア 小口アルミテープ貼 バッカー 5×8 上下面粘着付 （シートサイズ：1280 x 946 − 3枚／台）	
仕上	枠アルミシルバー： JIS H 8602（2010年度版）A1種	

- 屋根30分耐火仕様（告示 1399号第5の3）
- AES樹脂カバー（断熱材 t=2 裏貼り）
- AAS樹脂水抜穴カバー
- ドームボルトキャップ付き
- 二段水切 W=120 アルミ押出形材（排水パイプ付）
- 外付け型 電動開閉装置
- 遮光パネル仕様
- 中空シート仕様

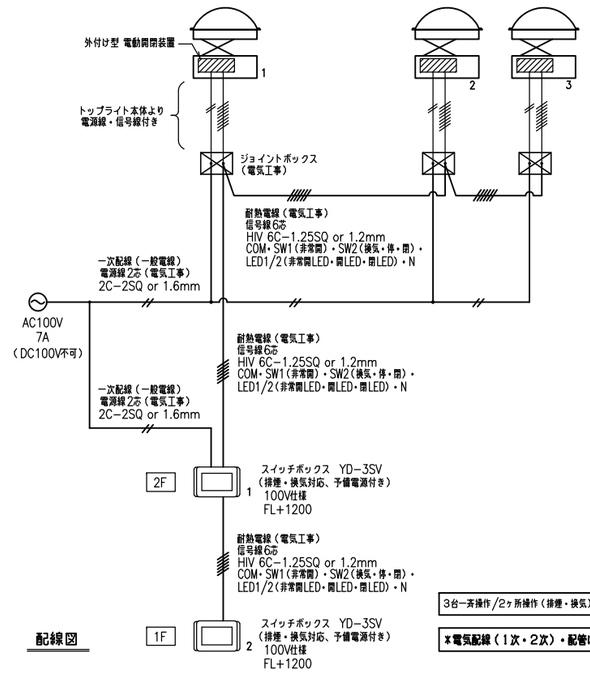

配線図

3台一斉操作/2ヶ所操作（排煙・換気）

※電気配線（1次・2次）・配管は電気工事とする。

石本建築事務所 ISHIMOTO architectural & engineering firm, inc.	履歴 ver.20221201	完成図作成（受注者名） 日付 監理技術者 担当者	完成図承諾 日付 監理者 担当者	法適合確認欄 構造設計一級建築士 山田 和生 証交付番号 第11279号 本図(仕様書)に記載された事項は、構造関係規定に適合することを確認した。 構造設計一級建築士 証交付番号	法適合確認欄 設備設計一級建築士 証交付番号 本図(仕様書)に記載された事項は、設備関係規定に適合することを確認した。 設備設計一級建築士 証交付番号	製作日 2025.03.31 ファイル名	代表設計者 一級建築士 大臣登録第280701号 西 重隆 日付 2025.03.31	設計者 一級建築士 大臣登録第365367号 三田井 知希	担当者 一級建築士 大臣登録第376383号 中川 達也	業務名称 （仮称）福智町総合体育館新築工事 図面名称 トップライト詳細図	業務契約コード 108557−02 縮尺 A1:1/10 A3:1/20	図面番号 A−076	管理建築士 一級建築士 大臣登録第280701号 西重隆

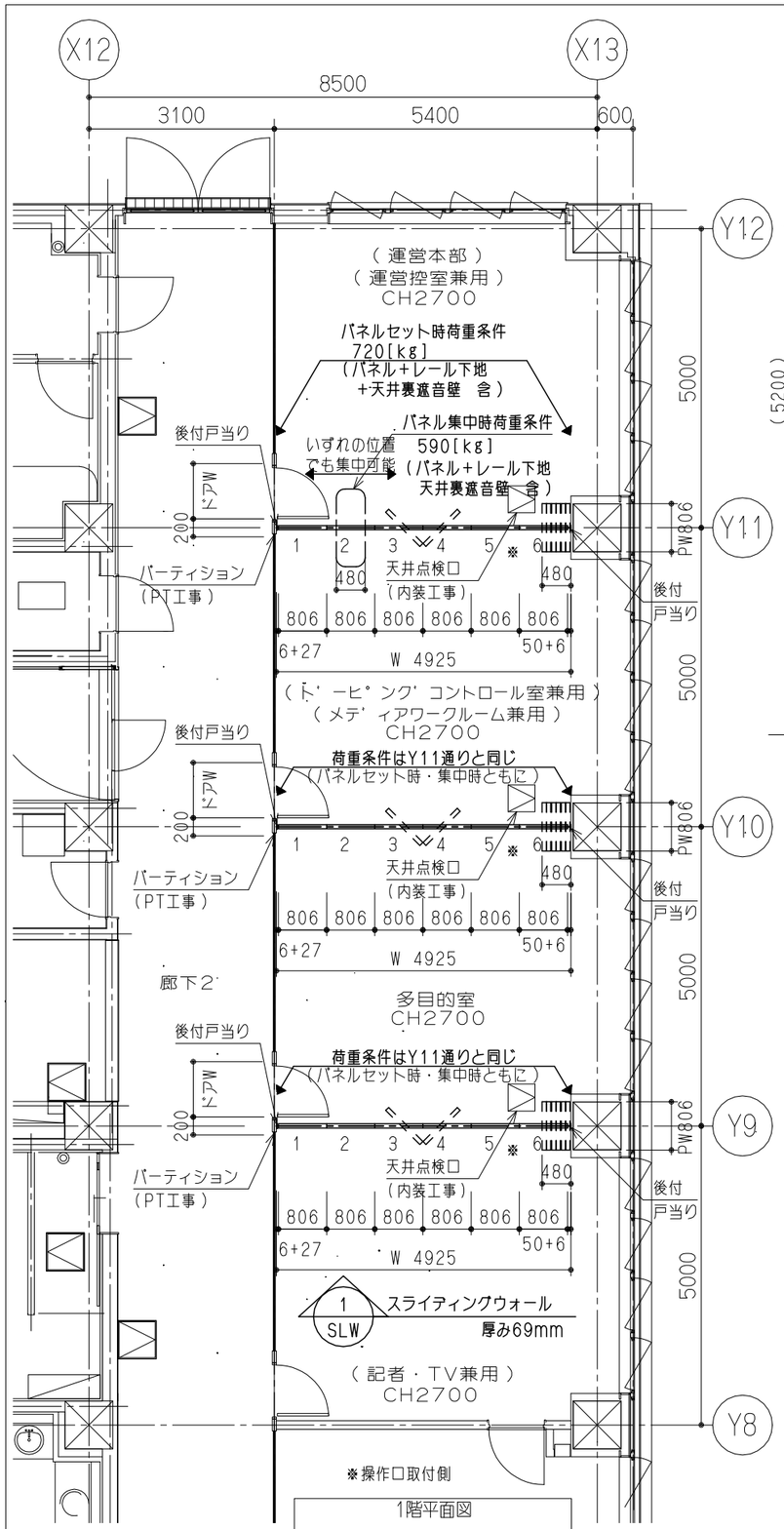

1階平面図

A3:S=1/100(A1:S=1/50)

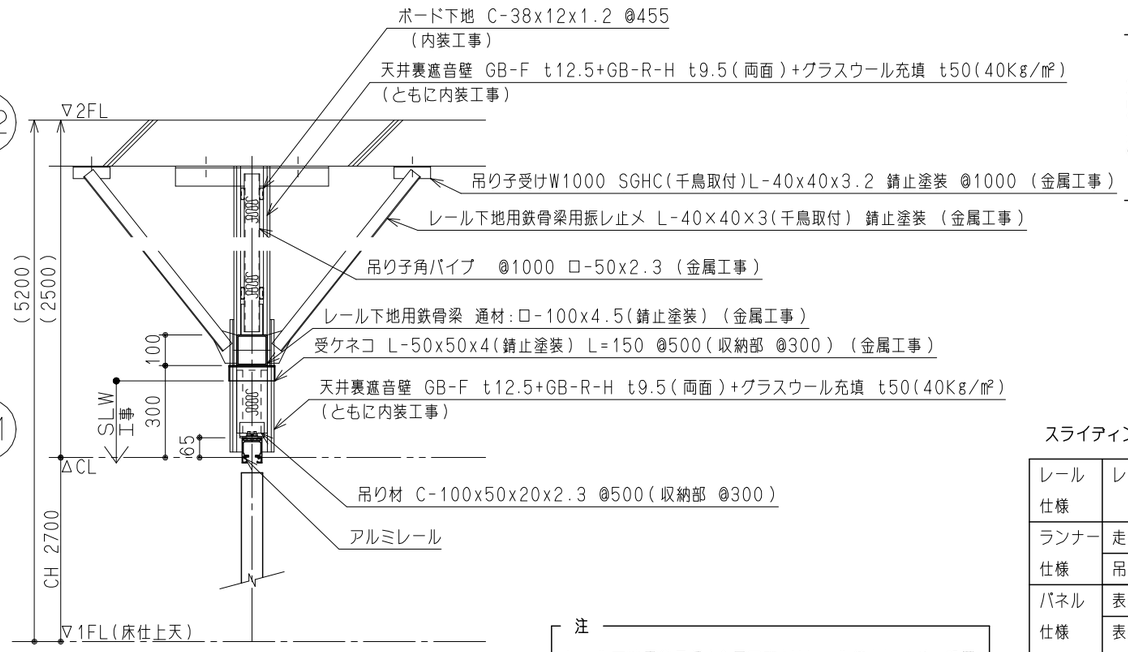

レール取付断面図

A3:S=1/20(A1:S=1/10)

注

レール下地用鉄骨梁（金属工事）はレール線上にすべて設置

レール下地用鉄骨梁には適宜、振レ止メ（金属工事）を取付

注

レール下地用鉄骨梁の許容たわみ量は

支持ピッチの1／1000かつ3mm以内

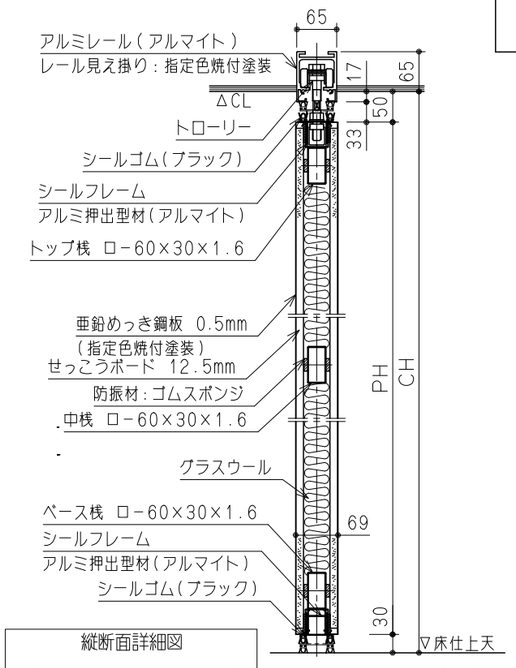

縦断面詳細図

A3:S=1/10(A1:S=1/5)

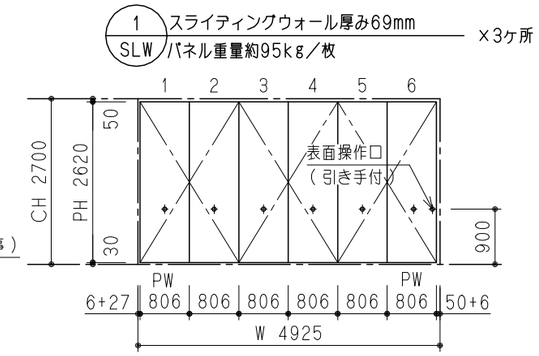

展開図

A3:S=1/100(A1:S=1/50)

スライティングウォール　厚み69mm

レール仕様	レール	アルミ押出型材ハンガーレール（アルマイト処理） ※バネル断面詳細図の特記部分は指定色焼付塗装
ランナー仕様	走行輪	トローリー
	吊ボルト	M 14
バネル仕様	表面仕上	
	表面材	亜鉛めっき鋼板 0.5mm （指定色焼付塗装）
		下張り：せっこうボード 12.5mm
	充填材	グラスウール
	骨組	アルミフレーム ＋ 鉄骨造
	フレーム	アルミ押出形材（アルマイト処理） ※バネル断面詳細図の特記部分は指定色焼付塗装
	召合せ	固定ゴム嵌合
	壁面シールド	機械駆動式
	上部シールド	機械駆動式
	下部シールド	機械駆動式
バネル分離型構造（廃棄時分別可能）・・・環境対応型		
音響透過損失 56.1dB バネル単体(500Hz) (JIS A 1441)		
指定色焼付塗装は日塗工程度		

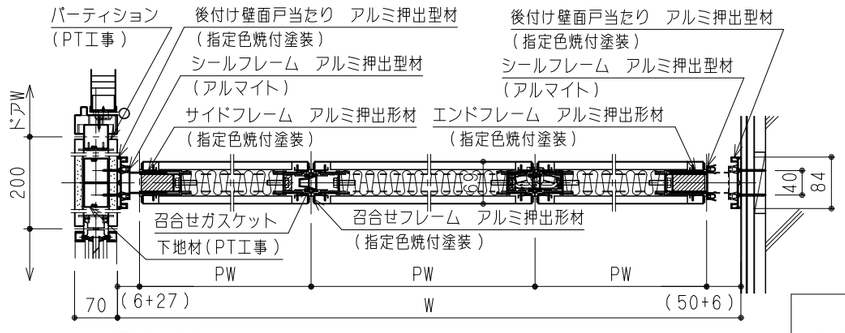

横断面詳細図

A3:S=1/10(A1:S=1/5)

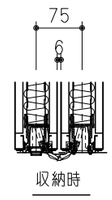

＜スライティングウォール　厚み69mm＞

石本建築事務所
ISHIMOTO architectural & engineering firm, inc.

履歴	完成図作成（差出者名）	完成図承認	法適合確認欄	法適合確認欄	製作日	代表設計者	設計者	担当者	業務名称	業務契約コード	図面番号	管理建築士
ver.20221201	日付 00.00.00 監理技術者 ○○ ○○ 担当者 ○○ ○○	日付 00.00.00 監理者 ○○ ○○ 担当者 ○○ ○○	構造設計一級建築士 山田 和生 証交付番号 第11279号 本図（仕様書）に記載された事項は、構造関係規定に適合することを確認した。 構造設計一級建築士 ○○ ○○ 証交付番号 第○○○○号	設備設計一級建築士 ○○ ○○ 証交付番号 第○○○○号 本図（仕様書）に記載された事項は、設備関係規定に適合することを確認した。 設備設計一級建築士 ○○ ○○ 証交付番号 第○○○○号	2025.03.31 ファイル名	一級建築士 大臣登録第280701号 西 重隆 日付 2025.03.31	一級建築士 大臣登録第365367号 三田井 知希	一級建築士 大臣登録第376383号 中川 達也	（仮称）福智町総合体育館新築工事 図面名称 移動間仕切詳細図	108557-02 縮尺 A1:1/50.10.5 A3:1/100.20.10	A-077	一級建築士 大臣登録第280701号 西重隆

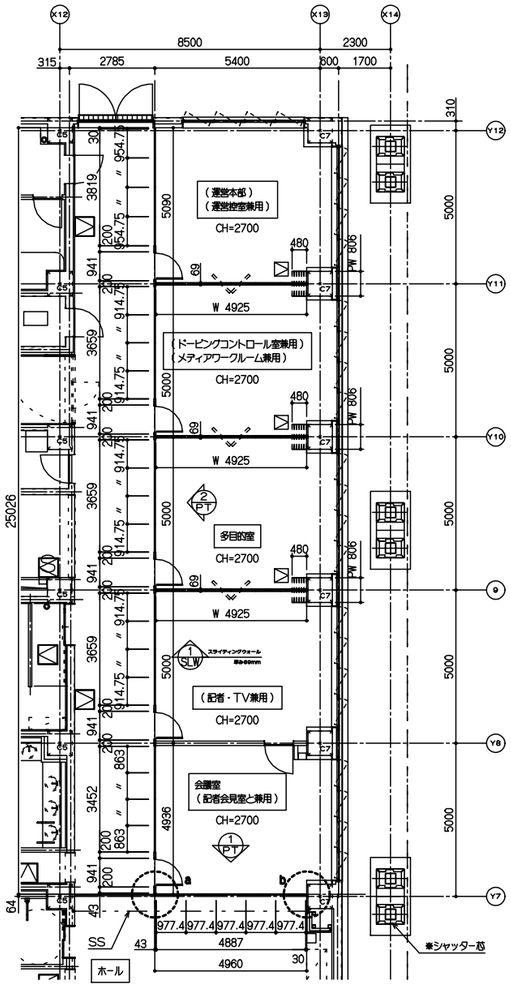

1階平面図　S＝1：100

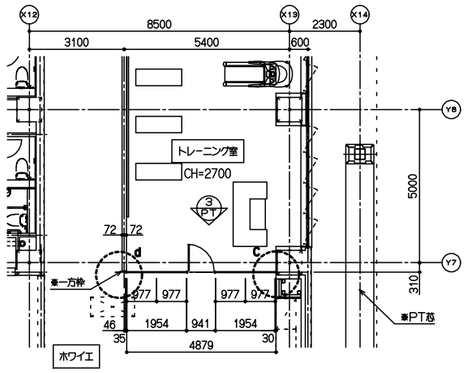

2階平面図　S＝1：100

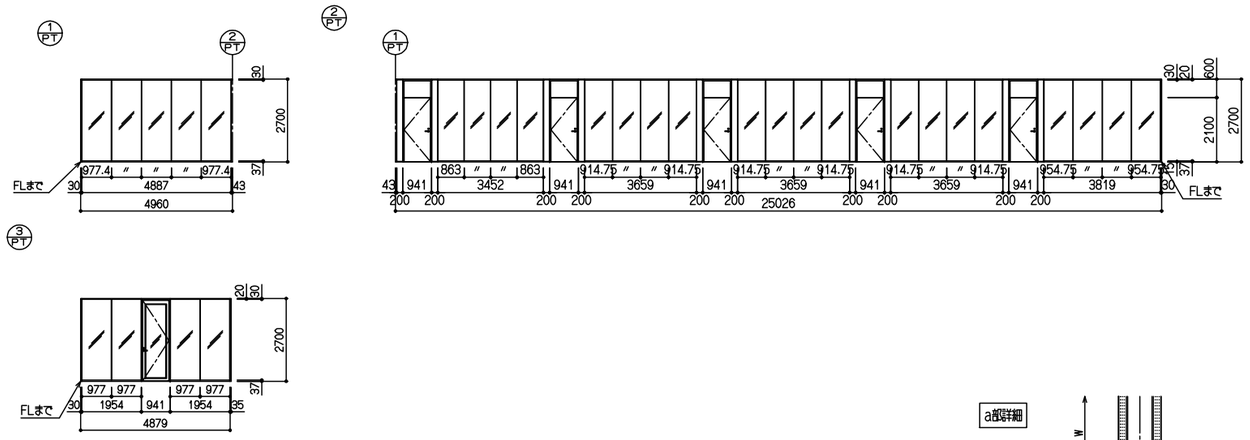

展開図　S＝1：100

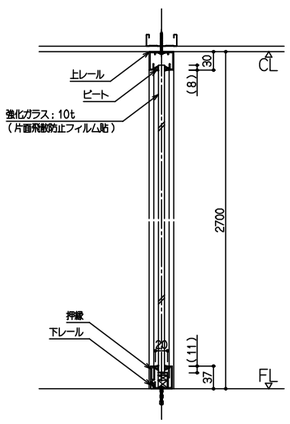

全面ガラスタイプ　縦断面

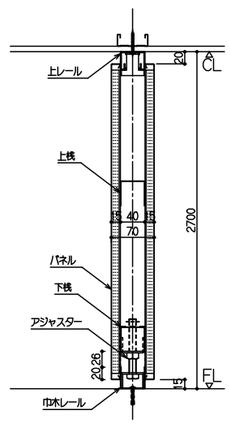

全面パネルタイプ　縦断面

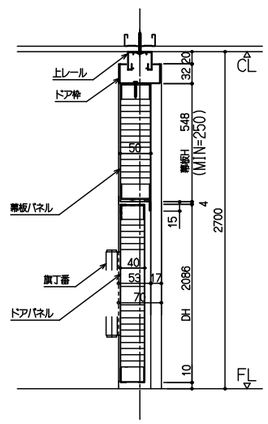

片開きドア（丁番）帯板付　縦断面

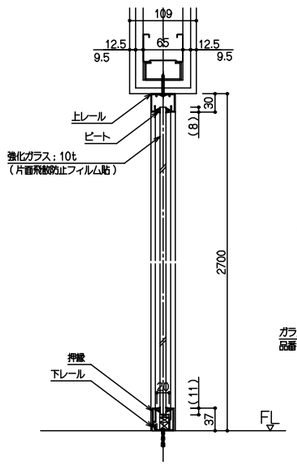

全面ガラスタイプ　縦断面

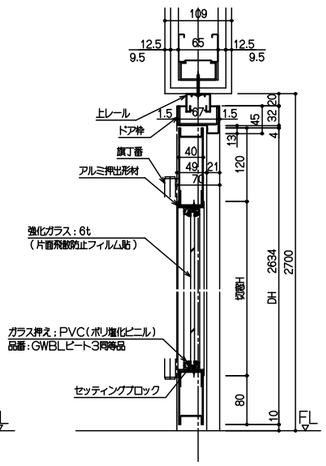

フレーム框ドア（丁番）ハイタイプ　縦断面

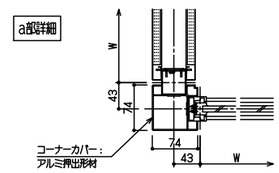

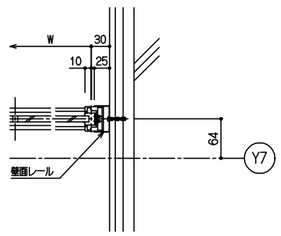

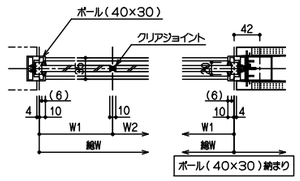

全面ガラスタイプ　横断面

【PT－1・2】

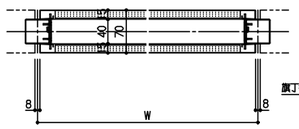

全面パネルタイプ　横断面

【PT－1】

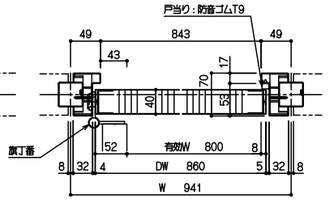

片開きドア（丁番）帯板付　横断面

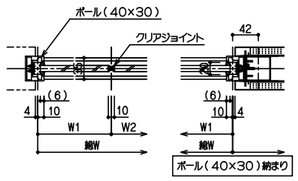

全面ガラスタイプ　横断面

【PT－3】

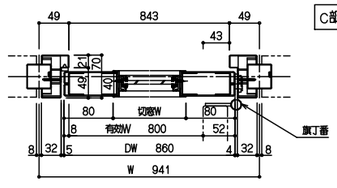

フレーム框ドア（丁番）ハイタイプ　横断面

【PT－3】

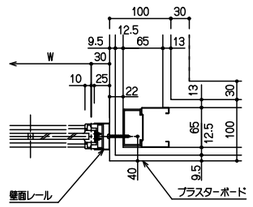

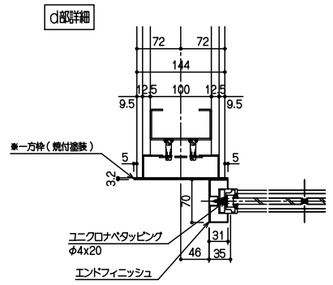

◇仕様表

項目	部材	材料（板厚mm）
骨材	壁面レール	冷間圧延鋼板　0.8mm（指定色焼付塗装仕上）
	上・下レール・押縁	アルミ押出形材（指定色焼付塗装仕上）
	巾木レール（パネル用）	冷間圧延鋼板　1.2mm（指定色焼付塗装仕上）
	ポール（ガラス用）	アルミ押出形材（指定色焼付塗装仕上）
	ポール（パネル用）	冷間圧延鋼板　1.2mm（指定色焼付塗装仕上）
	上桟・下桟	冷間圧延鋼板　1.0mm（指定色焼付塗装仕上）
	エンドフィニッシュ（ガラス	亜鉛めっき鋼板　0.8mm（指定色焼付塗装仕上）
	エンドフィニッシュ（パネル	冷間圧延鋼板　1.2mm（指定色焼付塗装仕上）
ガラス	ガラス（ガラス工事）	強化ガラス　10mm（片面飛散防止フィルム貼）
	ガラスピート	ポリ塩化ビニル　対応ガラス厚10mm（グレー色）
	ガラスジョイント	クリアジョイント　対応ガラス厚10mm
パネル	パネル表面材	亜鉛めっき鋼板　0.5mm（指定色焼付塗装仕上）
	芯材	せっこうボード　12.5mm
開き戸	ドア枠	冷間圧延鋼板　1.2mm（指定色焼付塗装仕上）
	パネル表面材	亜鉛めっき鋼板　0.5mm（指定色焼付塗装仕上）
	芯材	ペーパーコア
	ロック	美和　LA錠/ゴール　LX錠同等品
	ドアクローザ	ニュースターPS7002LW/リョービS22PLW（準標準色）同等品
	丁番	旗丁番（ステンレス）
	フランス落し	ステンレス
	戸当り	床付け戸当り

開き戸フレーム框ドア	表面材	亜鉛めっき鋼板　1.6mm（指定色焼付塗装仕上）
	ロック	シブタニ　LC錠（RTシリンダー） レバーハンドル　LC46-BK同等品
	ドアクローザ	ニュースターPS7002LW/リョービS22PLW（準標準色）同等品
	丁番	旗丁番（ステンレス）
	フランス落し	ステンレス
	戸当り	床付け戸当り
	切窓	アルミ押出形材（指定色焼付塗装仕上）
	強化ガラス	ガラス厚6mm（ピート押え）（片面飛散防止フィルム貼）
	切窓ピート	ポリ塩化ビニル（グレー色）

石本建築事務所
ISHIMOTO architectural & engineering firm, Inc.

履歴	完成図作成（受注者名）	完成図承認	法適合確認欄	法適合確認欄	製作日	代表設計者	設計者	担当者	業務名称	業務契約コード	図面番号	管理建築士
	日付	日付	構造設計一級建築士　山田　和生 証交付番号　第11279号 本図（仕様書）に記載された事項は、構造関係規定に適合することを確認した。	設備設計一級建築士 証交付番号 本図（仕様書）に記載された事項は、設備関係規定に適合することを確認した。	2025.03.31	一級建築士 大臣登録第280701号 西　重隆	一級建築士 大臣登録第365367号 三田井　知希	一級建築士 大臣登録第376383号 中川　達也	（仮称）福岡町総合体育館新築工事	108557-02	A-078	一級建築士 大臣登録第280701号 西重隆
	監理技術者	監理者	構造設計一級建築士 証交付番号	設備設計一級建築士 証交付番号	ファイル名	日付 2025.03.31			図面名称 スチールパーティション　詳細図	縮尺		
	担当者	担当者										
ver.20221201												

<設計条件>
・設計荷重　等分布荷重：P = 1200N/㎡
　集中荷重　：P = 300N　※たわみ量15mm以下
・層間変位追従性能　1/100　：ｶﾞﾗｽの破損・脱落なし
　1/300　：シール切れなし
・設計震度　水平　：Kh=1.0G　：鉛直　Kv=0.5G

<ガラス>
・品種・構成　壁面　：強化合わせｶﾞﾗｽ　PT12+PT10

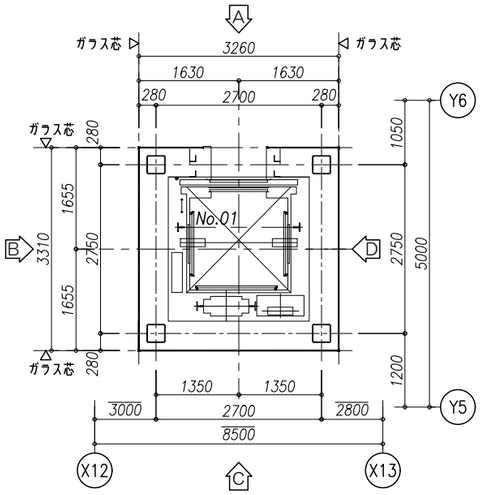

EVホール　1階平面図 S=1/50

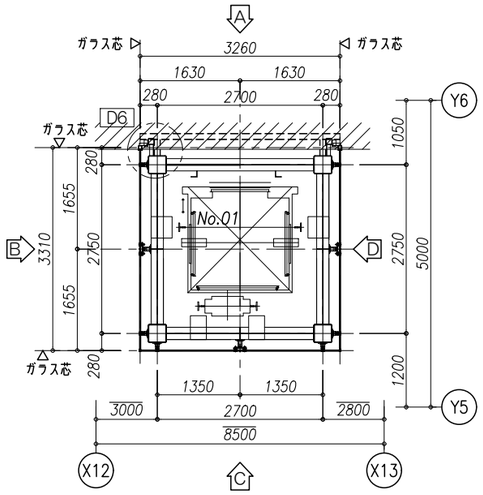

EVホール　1階＋2900平面図 S=1/50

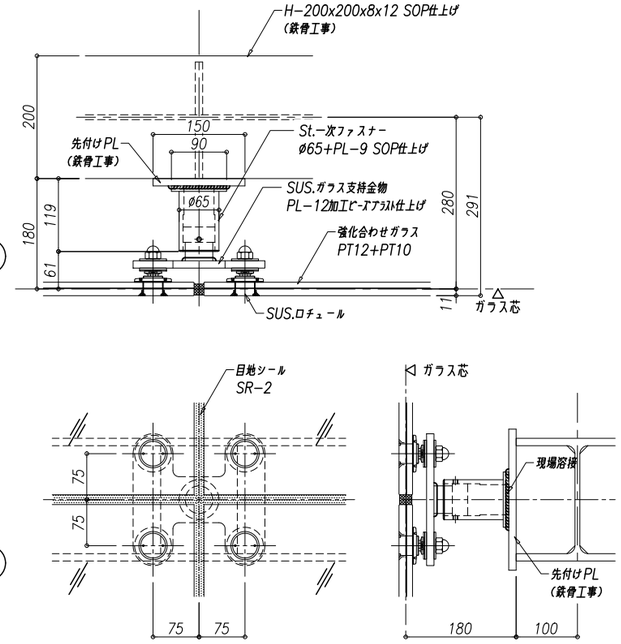

D1 詳細図　S=1/5

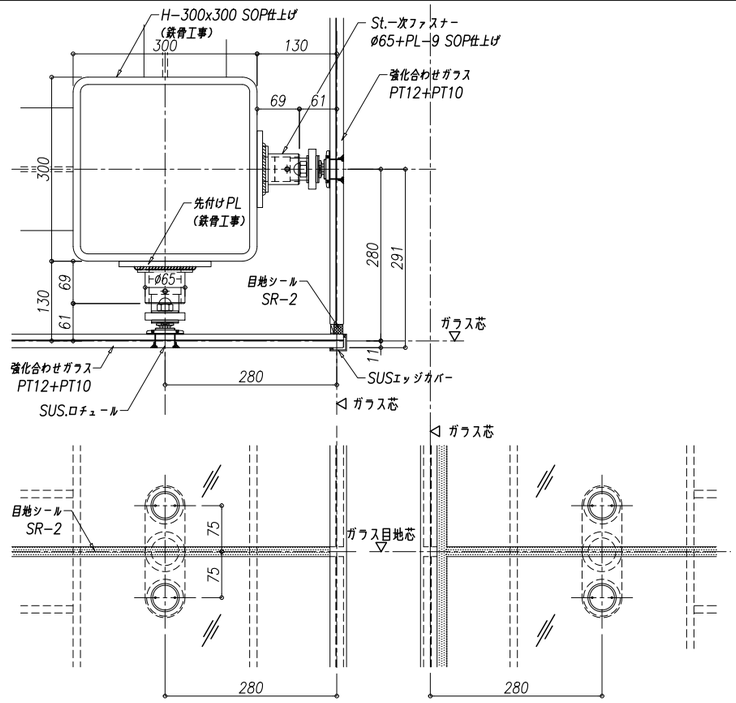

D2 詳細図　S=1/5

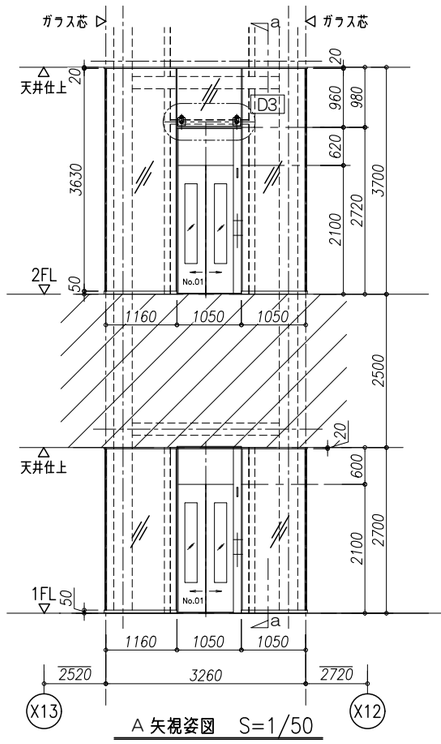

A 矢視姿図　S=1/50

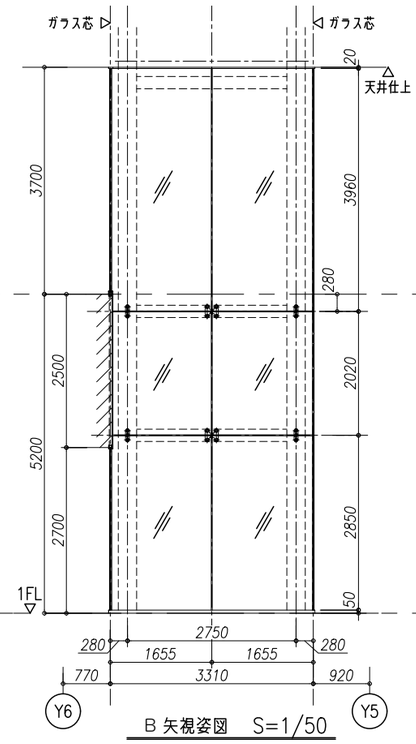

B 矢視姿図　S=1/50

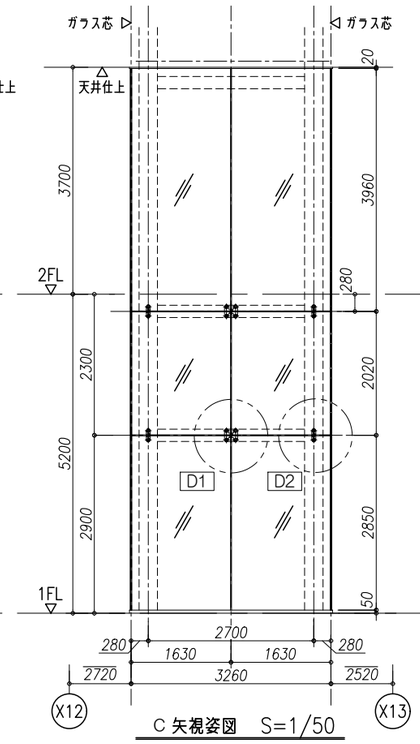

C 矢視姿図　S=1/50

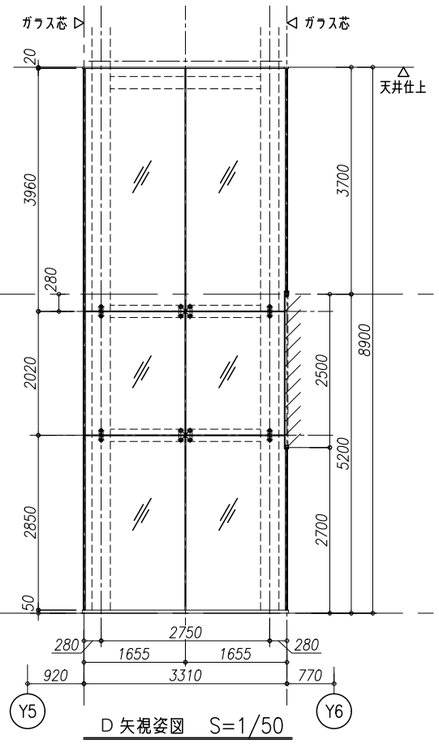

D 矢視姿図　S=1/50

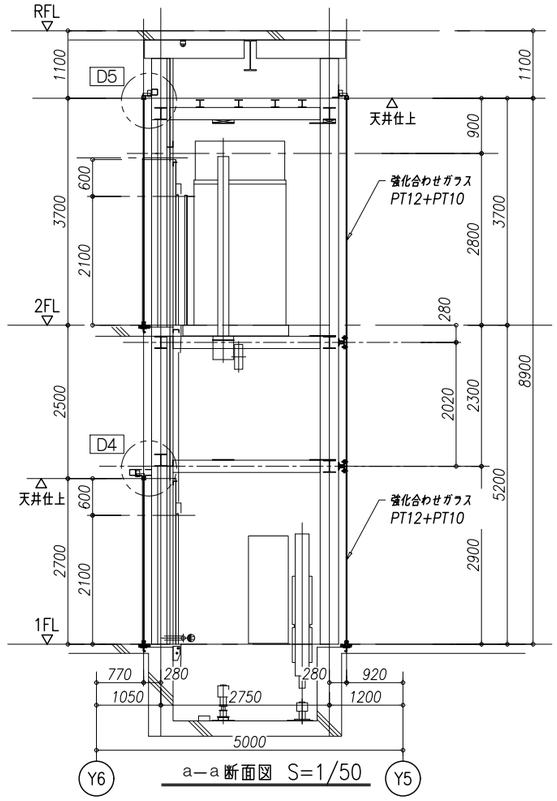

a-a 断面図　S=1/50

石本建築事務所
ISHIMOTO architectural & engineering firm, inc.

履歴	完成図作成（受注者名）	完成図承認	法適合確認欄 構造設計一級建築士 山田　和生 証交付番号 第11279号 本図(仕様書)に記載された事項は、構造関係規定に適合することを確認した。	法適合確認欄 設備設計一級建築士 証交付番号 本図(仕様書)に記載された事項は、設備関係規定に適合することを確認した。	製作日 2025.03.31	代表設計者 一級建築士 大臣登録第280701号 西 重隆	設計者 一級建築士 大臣登録第365367号 三田井 知希	業務名称 （仮称）福智町総合体育館新築工事	業務契約コード 108557-02
ver.20221201	日付	日付	構造設計一級建築士 証交付番号	設備設計一級建築士 証交付番号	ファイル名	日付 2025.03.31	担当者 中川　達也	図面名称 エレベーターガラス詳細図－1	縮尺 A1:1/50・1/5 A3:1/100・1/10
	監理技術者	監理者							
	担当者	担当者							

図面番号 A-078-2

管理建築士 一級建築士 大臣登録第280701号 西重隆

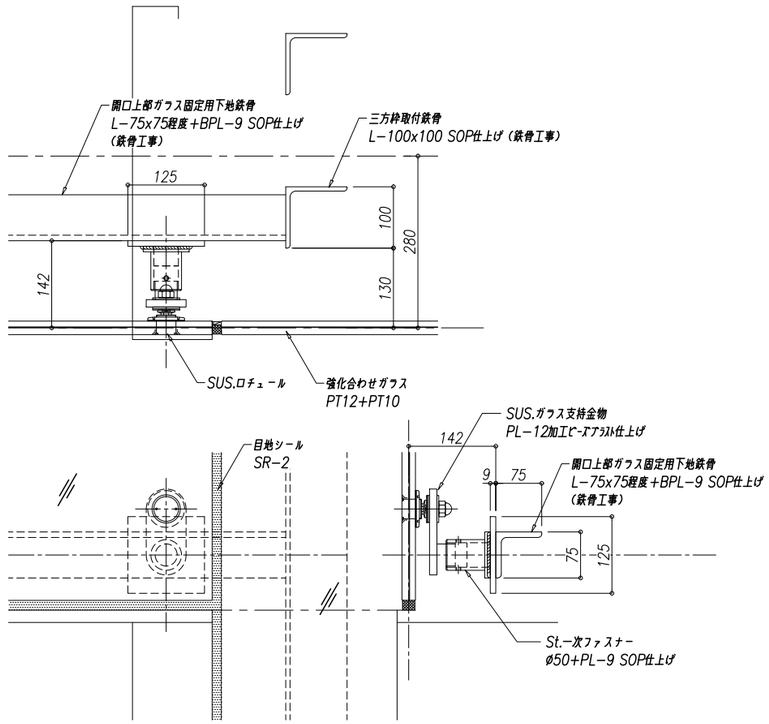

D3詳細図 S=1/5

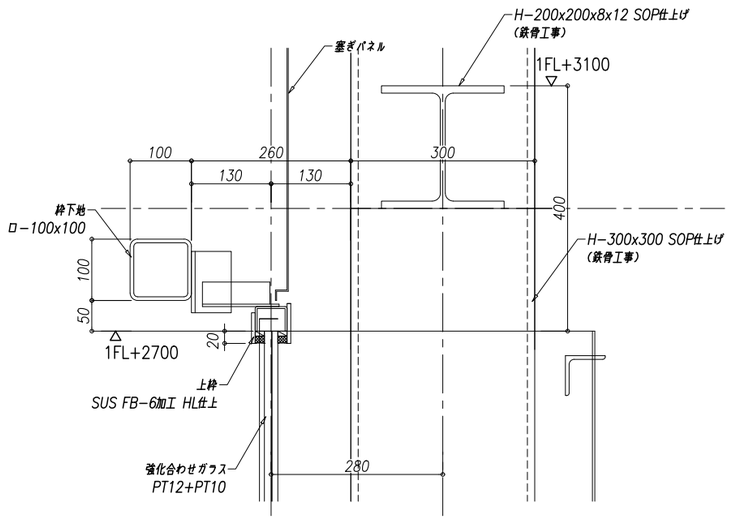

D4詳細図 S=1/5

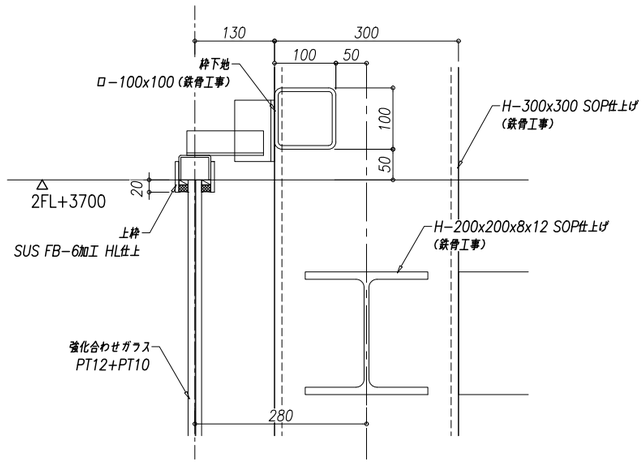

D5詳細図 S=1/5

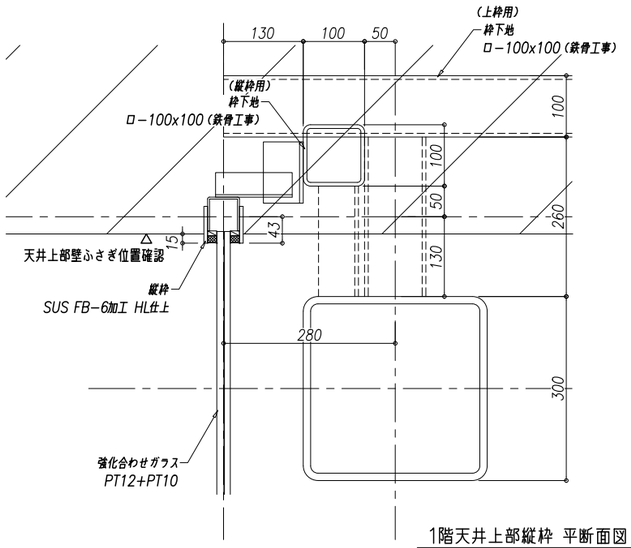

1階天井上部縦枠 平断面図

D6詳細図 S=1/5

石本建築事務所 ISHIMOTO architectural & engineering firm, inc.	履歴 ver.20221201	完成図作成 (受注者名) 日付 監理技術者 担当者	完成図承諾 日付 監理者 担当者	法適合確認欄 構造設計一級建築士 山田 和生 証交付番号 第11279号 本図(仕様書)に記載された事項は、構造関係規定に適合することを確認した。 構造設計一級建築士 証交付番号	法適合確認欄 設備設計一級建築士 証交付番号 本図(仕様書)に記載された事項は、設備関係規定に適合することを確認した。 設備設計一級建築士 証交付番号

製作日 2025.03.31 ファイル名	代表設計者 一級建築士 大臣登録第280701号 西 重隆 日付 2025.03.31	設計者 一級建築士 大臣登録第365367号 三田井 知希 担当者 中川 達也	業務名称 (仮称) 福智町総合体育館新築工事 図面名称 エレベーターガラス詳細図−2	業務契約コード 108557−02 縮尺 A1:1/5 A3:1/10	図面番号 A−078−3	管理建築士 一級建築士 大臣登録第280701号 西重隆

【屋根１】軒先・棟　詳細図

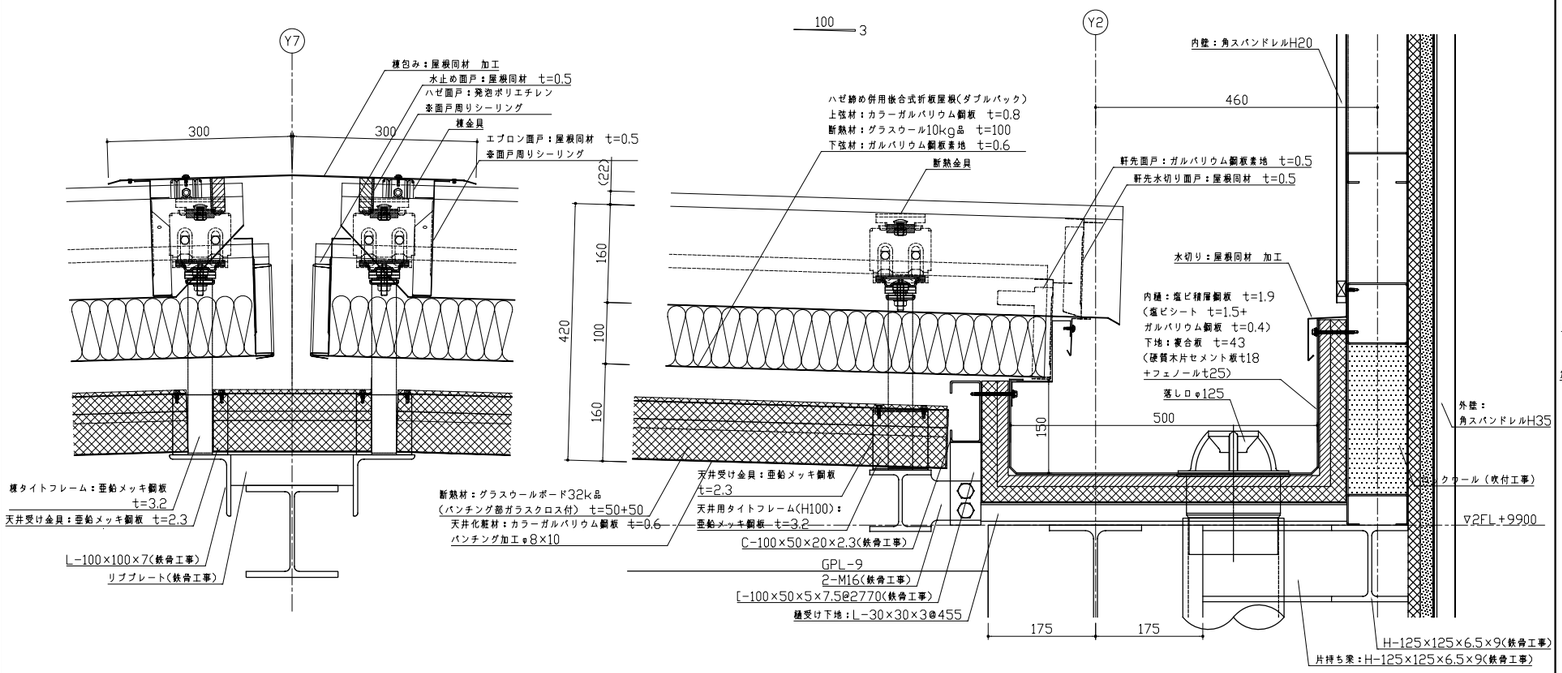

【屋根１】壁捨て谷　詳細図

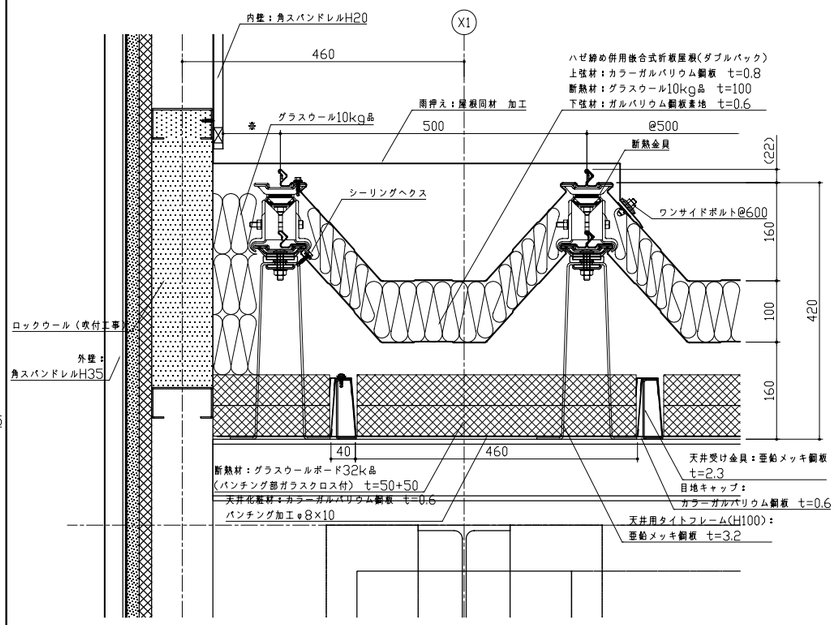

【屋根３】軒先・片棟　詳細図

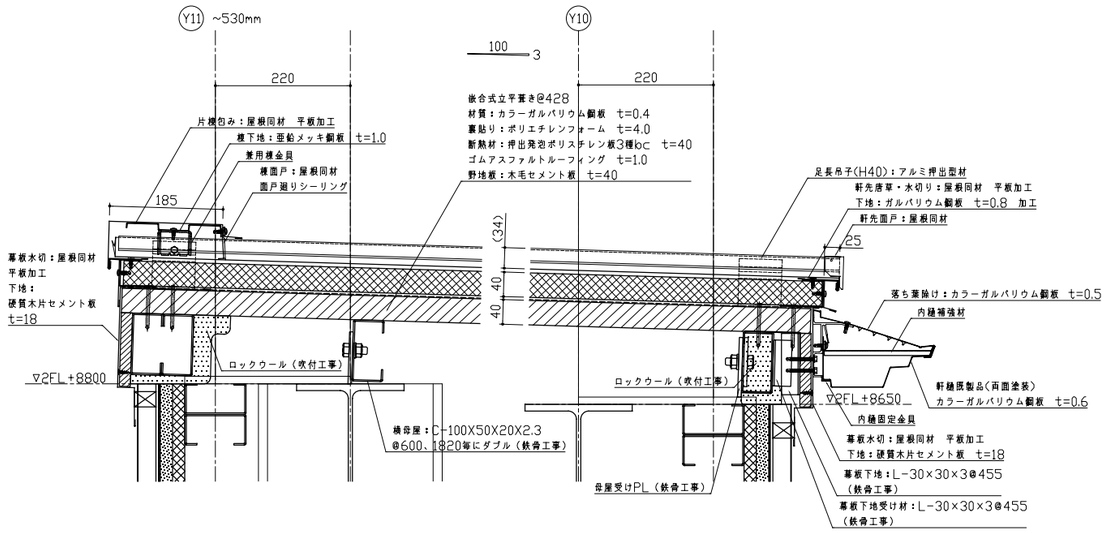

【屋根３】壁捨て谷・ケラバ　詳細図

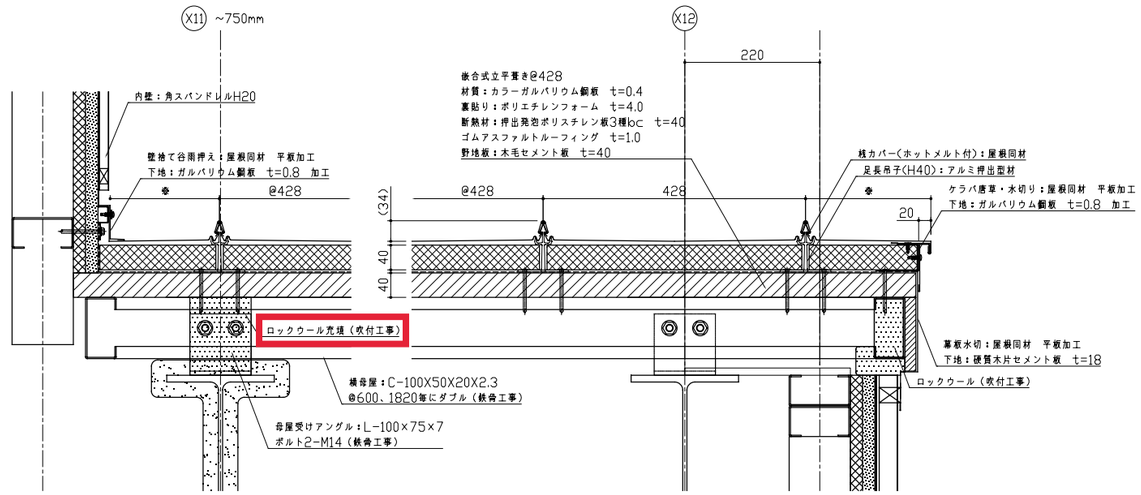

石本建築事務所 ISHIMOTO architectural & engineering firm, inc.	履歴 ver.20221201	完成図作成（実施者名） 日付 監理技術者 担当者	完成図承認 日付 監理者 担当者	法適合確認欄 構造設計一級建築士 山田　和生 証交付番号 第11279号 本図(仕様書)に記載された事項は、構造関係規定に適合することを確認した。 構造設計一級建築士 証交付番号	法適合確認欄 設備設計一級建築士 証交付番号 本図(仕様書)に記載された事項は、設備関係規定に適合することを確認した。 設備設計一級建築士 証交付番号	製作日 2025.03.31 ファイル名	代表設計者 一級建築士 大臣登録第280701号 西　重雄 日付 2025.03.31	設計者 一級建築士 大臣登録第365367号 三田井　知希	担当者 一級建築士 大臣登録第376383号 中川　達也	業務名称 （仮称）福智町総合体育館新築工事 業務契約コード 108557-02 図面名称 屋根詳細図 縮尺

図面番号	管理建築士
A-079	一級建築士 大臣登録第280701号 西重雄

折版屋根軒先側 外壁納まり

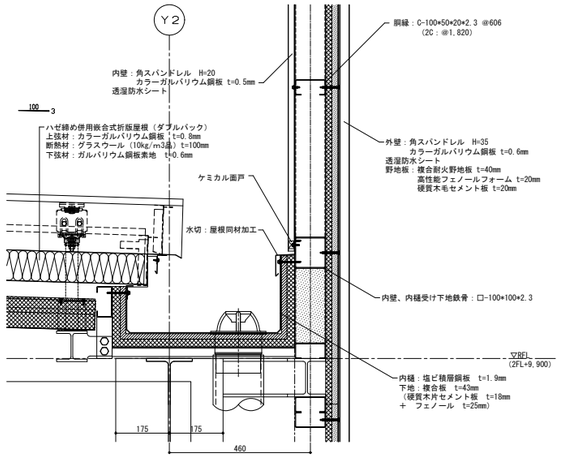

折版屋根妻側 外壁上部納まり

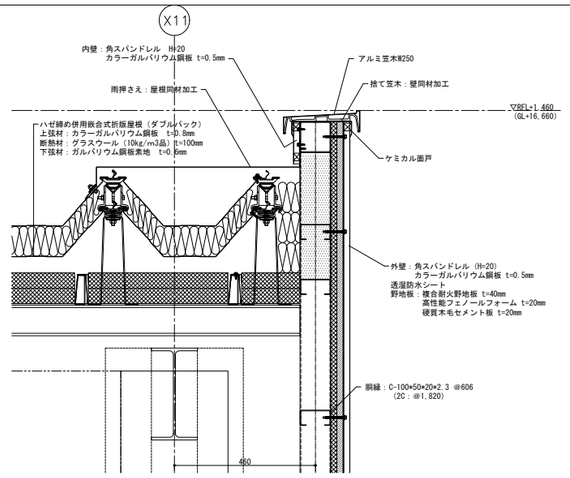

設備スペース 外壁上部納まり

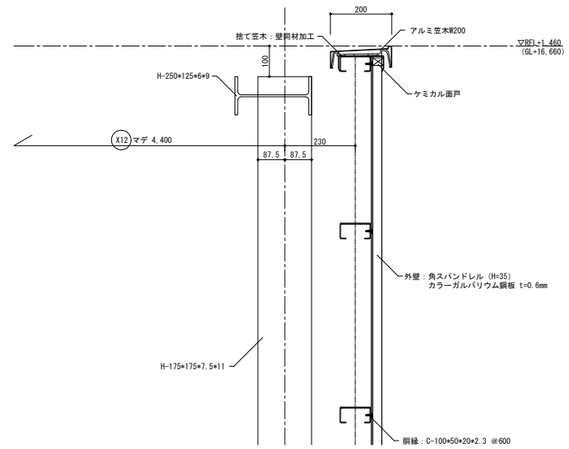

＊特記なき限り設備スペースの鉄部は溶融亜鉛めっき仕上とする

階段室屋根水上側 外壁上部納まり

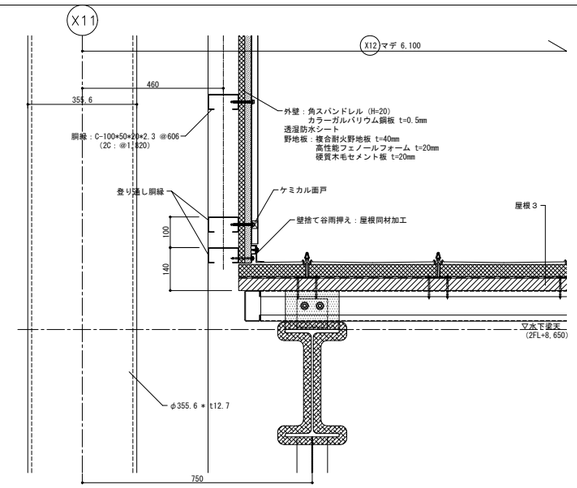

外壁足元納まり／サッシ取り合い

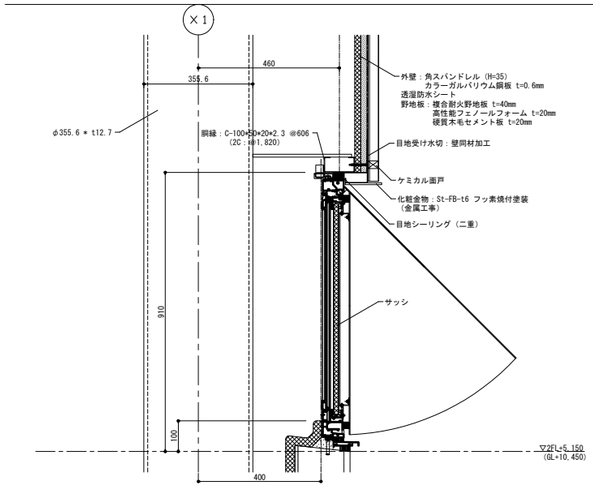

外壁足元納まり／勝壁取り合い

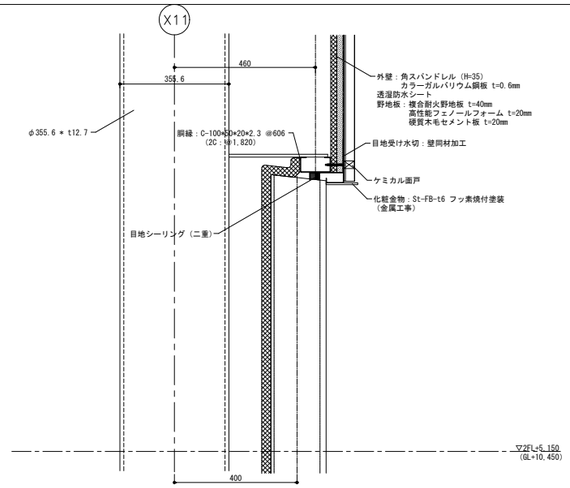

設備スペース 外壁足元納まり

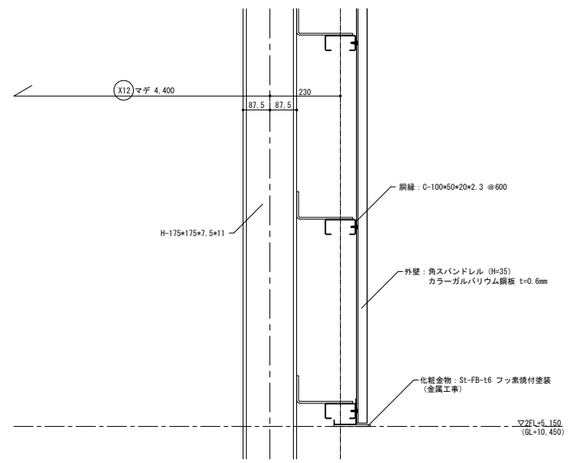

＊特記なき限り設備スペースの鉄部は溶融亜鉛めっき仕上とする

階段室屋根水下側 外壁上部納まり

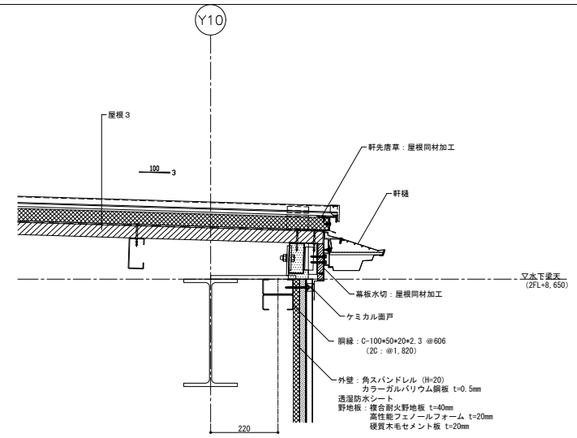

外壁出隅納まり／X１通り

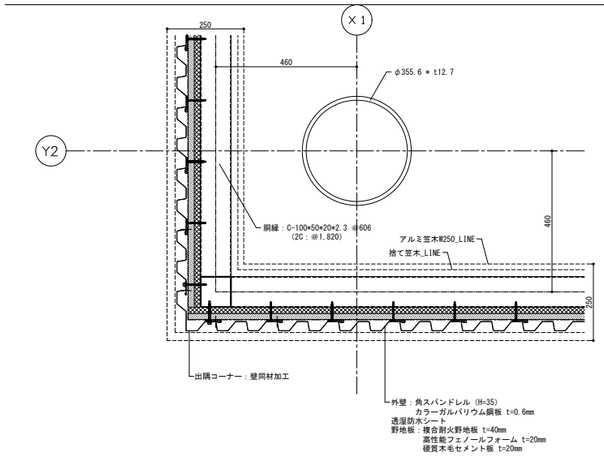

外壁出隅納まり／X１１通り

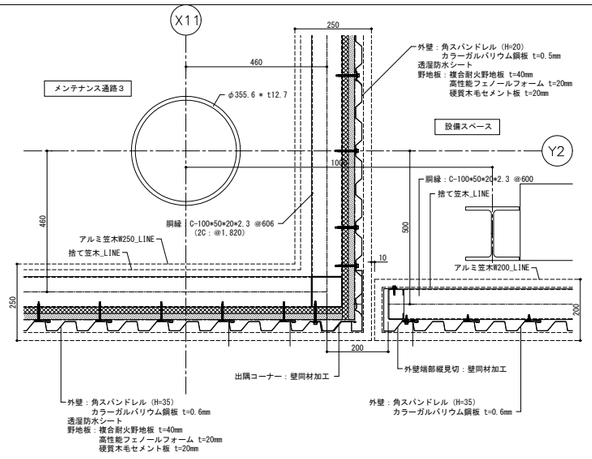

＊特記なき限り設備スペースの鉄部は溶融亜鉛めっき仕上とする

設備スペース 外壁出隅納まり

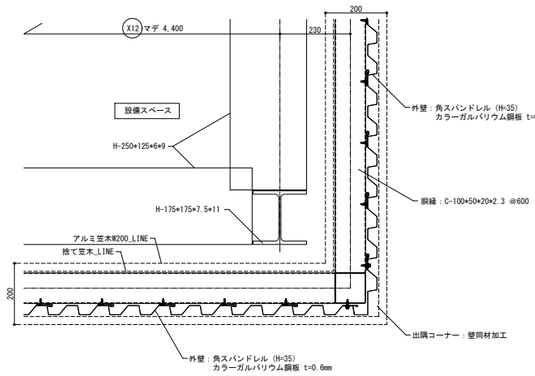

＊特記なき限り設備スペースの鉄部は溶融亜鉛めっき仕上とする

設備スペース 扉廻り外壁納まり

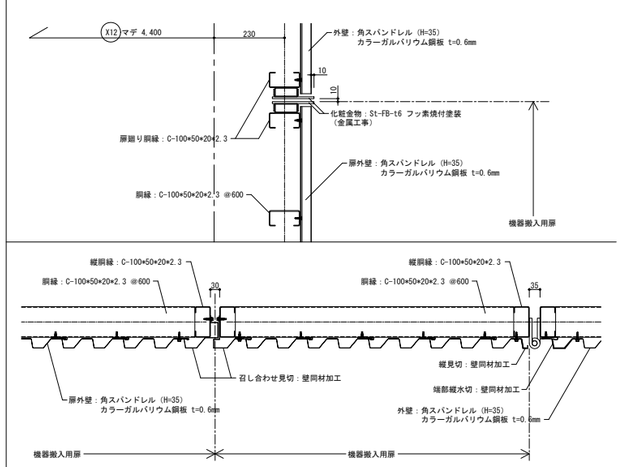

＊特記なき限り設備スペースの鉄部は溶融亜鉛めっき仕上とする

石本建築事務所 ISHIMOTO architectural & engineering firm, inc.	履歴 ver.20221201	完成図作成 （受注者名） 日付 監理技術者 担当者	完成図承認 日付 監理者 担当者	法適合確認欄 構造設計一級建築士 山田 和生 証交付番号 第11279号 本図(仕様書)に記載された事項は、構造関係規定に適合することを確認した。 構造設計一級建築士 証交付番号	法適合確認欄 設備設計一級建築士 証交付番号 本図(仕様書)に記載された事項は、設備関係規定に適合することを確認した。 設備設計一級建築士 証交付番号	製作日 2025.03.31 ファイル名	代表設計者 一級建築士 大臣登録第280701号 西 重隆 日付 2025.03.31	設計者 一級建築士 大臣登録第365367号 三田井 知希	担当者 一級建築士 大臣登録第376383号 中川 達也	業務名称 （仮称）福智町総合体育館新築工事 図面名称 外壁詳細図	業務契約コード 108557-02 縮尺 A1:1/10 A3:1/20	図面番号 A-080	管理建築士 一級建築士 大臣登録第280701号 西重隆