No.	図面名称	No.	図面名称	No.	図面名称	No.	図面名称
	図面リスト	E-101	構内配電線路・構内通信線路図				
ET-001	電気設備特記仕様書ー１	E-201	受変電設備　単線結線図	E-901	放送設備　系統図		
ET-002	電気設備特記仕様書ー２	E-202	受変電設備　配電盤リスト	E-902	放送設備　機器姿図		
ET-003	躯体内埋め込みボックス類及び配管施工基準	E-203	発電設備　仕様書	E-903	放送設備　１階平面図		
		E-204	発電設備　機器外形図	E-904	放送設備　２階平面図		
		E-205	発電設備　配管系統図				
		E-206	発電設備　配置配管図	E-1001	監視カメラ設備　系統図		
		E-207	発電設備　断面図	E-1002	監視カメラ設備　機器姿図（１）		
				E-1003	監視カメラ設備　機器姿図（２）		
		E-301	幹線設備　系統図	E-1004	監視カメラ設備　配置図		
		E-302	動力盤標準結線図	E-1005	監視カメラ設備　ピット階平面図		
		E-303	動力盤リスト	E-1006	監視カメラ設備　１階平面図		
		E-304	幹線・動力設備　ピット階平面図	E-1007	監視カメラ設備　２階平面図		
		E-305	幹線・動力設備　１階平面図				
		E-306	幹線・動力設備　２階平面図	E-1101	機械警備設備　機器姿図・系統図		
		E-307	幹線・動力設備　Ｒ階平面図	E-1102	機械警備設備　１階平面図		
				E-1103	機械警備設備　２階平面図		
		E-401	分電盤リスト（１）				
		E-402	分電盤リスト（２）	E-1201	火災報知設備　凡例・特記・系統図		
		E-403	分電盤リスト（３）	E-1202	火災報知設備　１階平面図		
		E-404	照明器具参考姿図（１）	E-1203	火災報知設備　２階平面図		
		E-405	照明器具参考姿図（２）	E-1204	火災報知設備　Ｒ階平面図		
		E-406	電灯設備　１階平面図				
		E-407	電灯設備　２階平面図	E-1301	調光装置仕様書・調光装置明細表・照明器具明細表		
		E-408	電灯設備　Ｒ階平面図	E-1302	調光装置外観図・照明器具外観図		
		E-409	外部演出照明器具システム系統図	E-1303	システム系統図		
				E-1304	競技用照明設備　１階平面図		
		E-501	非常照明・誘導灯設備　１階平面図	E-1305	競技用照明設備　２階平面図		
		E-502	非常照明・誘導灯設備　２階平面図	E-1306	競技用照明設備　Ｒ階平面図		
		E-503	非常照明・誘導灯設備　Ｒ階平面図				
				E-1401	アリーナ音響設備　システム系統図（音響）		
		E-601	コンセント設備　１階平面図	E-1402	アリーナ音響設備　システム系統図（映像）		
		E-602	コンセント設備　２階平面図	E-1403	アリーナ音響設備　機器構成表（１）		
		E-603	コンセント設備　Ｒ階平面図	E-1404	アリーナ音響設備　機器構成表（２）		
		E-604	屋外トイレ詳細図	E-1405	アリーナ音響設備　機器姿図（１）		
				E-1406	アリーナ音響設備　機器姿図（２）		
		E-701	構内交換設備　概要書・システム図・姿図	E-1407	アリーナ音響設備　機器姿図（３）		
		E-702	構内情報通信網設備　概要書・システム図・姿図	E-1408	アリーナ音響設備　機器取付参考図		
		E-703	弱電設備（テレビ共同受信）　系統図	E-1409	アリーナ音響設備　断面機器配置図		
		E-704	弱電設備（誘導支援・情報表示）　系統図	E-1410	アリーナ音響設備　電源容量・接地要望図		
		E-705	弱電設備　ピット階平面図	E-1411	アリーナ音響設備　特記仕様書・工事区分表		
		E-706	弱電設備　１階平面図	E-1412	アリーナ音響設備　１階平面配線図		
		E-707	弱電設備　２階平面図	E-1413	アリーナ音響設備　２階平面配線図		
		E-708	弱電設備　Ｒ階平面図	E-1414	アリーナ音響設備　Ｒ階平面配線図		
				E-1415	アリーナ音響設備　１階平面配置図		
				E-1416	アリーナ音響設備　２階平面配置図		
				E-1417	アリーナ音響設備　Ｒ階平面配置図		

石本建築事務所
ISHIMOTO architectural & engineering firm, inc.

履歴
ver.20221201

完成図作成（受注者名）
日付 ○○.○○.○○
監理技術者 ○○　○○
担当者 ○○　○○

完成図承認
日付 ○○.○○.○○
監理者 ○○　○○
担当者 ○○　○○

法適合確認欄
構造設計一級建築士 山田　和生
証交付番号 第11279号
本図(仕様書)に記載された事項は、構造関係規定に適合することを確認した。
構造設計一級建築士 山田　和生
証交付番号 第11279号

法適合確認欄
設備設計一級建築士 ○○　○○
証交付番号 第○○○○号
本図(仕様書)に記載された事項は、設備関係規定に適合することを確認した。
設備設計一級建築士 ○○　○○
証交付番号 第○○○○号

製作日 2024.03
ファイル名 ○○○○○

代表設計者 一級建築士 大臣登録第280701号 西　重隆
日付 2024.03

設計者 一級建築士 大臣登録第365367号 三田井知希
担当者 浅野　幸治

業務名称 （仮称）福智町総合体育館新築設計業務
業務契約コード 108557
図面名称 図面リスト
縮尺 A1:NS A3:NS

図面番号 E-000

管理建築士 一級建築士 大臣登録第280701号 西重隆

電気設備工事特記仕様書

01.特記仕様書各章の取扱い及び適用項目の取り扱い

a. 各章は章名の右側に「本章は本工事に適用せず」と明記されていない限り適用する。
b. 各節は節名の右側に「本節は本工事に適用せず」と明記されていない限り適用する。
c. 節中の番号「01.」は番号の左側に×印が明記されていない限り適用する。
d. 番号「01.」は番号の左側に×印が明記されていない限り適用する。
e. a. b. c. ／1)／：印は事項を表わし、事項中の項目は全て適用し「×」印又は「・」は適用しない。
f. 各節及び番号に記載の（ ）内の表示番号は標準仕様書の項目、表、図を示す。
g. 品質性能上、製造所名を記入する場合は「株式会社」等の記載は省略する。（ ）内は製品名を示す。
i. 特記仕様書中に示す数字の単位は数字の後に特記がない限り「mm（ミリ）」とする。

0章：工事概要

01. 工事種目

a. 下記種目を工事種目、見積項目に適用する。

※ 受変電設備　※ テレビ共同受信設備
※ 電話設備　※ 電気時計設備
・ 静止形電源設備　※ 監視カメラ設備
※ 幹線設備　・ 駐車管制設備
※ 動力設備　※ 防犯・入退室管理設備
※ 電灯設備　※ 火災報知設備
※ コンセント設備　※ 競技用照明設備
※ 照明器具設備　※ 競技用音響設備
・ 雷保護設備　・ 航空障害灯設備
※ 構内交換設備　・ 集中検針設備
※ 構内情報通信網設備　・ 中央監視設備
※ 拡声設備　※ 構内配電線路設備
・ 映像・音響設備　※ 構内通信線路設備
※ 誘導支援設備　・

02. 設備概要

a. 電力設備工事
※ 受変電設備
1) 受電種別　・50Hz　※ 60Hz　・200V　※ 6.6kV　・22kV　・66kV
2) 引込み回線数　※ 1回線　・2回線（本線、予備線）　・2回線（ループ）
3) 契約種別　※ 業務用電力　・業務用季節別時間帯別電力　・業務用休日高負荷力
・業務用蓄熱調整電力　・深夜電力　・自家発補給電力　・予備電力
・業務用電化厨房契約
4) 変圧器容量　単相　150kVA×3台、三相　300kVA×2台、スコット50 kVA　合計　1050 kVA
5) 変圧器種別　※ 油入型　・モールド型　・
6) 想定契約電力　315 kW
7) 設備形式　・屋内キュービクル型　※ 屋外キュービクル型
8) その他　※ 消防法認定品
※ 発電設備
・ 自家発電装置（既設品移設）
1) 発電機容量、形式　260kVA　・屋内　※ 屋外　※ キュービクル型　・オープン型
2) 発電機種別　※ 非常用　・常用　・兼用　・ 50Hz　※ 60Hz
※ 200V　・ 6.6kV
3) エンジン種別　※ ディーゼル　・ガスタービン
4) エンジン定格出力　278kW
5) エンジン冷却方式　・水冷循環式　・水冷放流式　※ ラジエータ式
6) 燃料小出槽　※ あり　・なし　950L
7) 主燃料槽　※ あり　・なし　5000L
8) 燃料種別　※ 軽油　・A重油　・灯油
9) 運転可能時間　72時間
10) 騒音　・普通騒音型（図示）　※ 低騒音型(85dB)　・超低騒音型（75dB）
11)その他　*(社)日本内燃力発電設備協会自家発電設備認定委員会認定品
・ 太陽光発電装置
1) アレイ　最大出力　kW　種類　・結晶系　・非結晶系
2) 電気方式　・三相3線式200V　・単相3線式100／200V
3) 系統連系　・あり　・なし
・ 風力発電設備
1) 風車　・プロペラ形　・ダリウス形　・サボニウス形
2) 最大出力　kW
・ 静止 静止形電源設備
・ 直流電源装置
1) 用途　・受変電設備制御用　・非常用照明用　・受変電設備制御及び非常照明共用
2) 蓄電池容量　Ah
3) 蓄電池方式、定格　・HSE型　・MSE型　・長寿命MSE型　・10分間　・30分間
4) 設備形式　・屋内キュービクル型　・開放架台式
5) その他　※(社)日本蓄電池工業会 蓄電池設備認定委員会認定品
・ 交流無停電電源装置(UPS)
1) 用途　・コンピュータ用　・医療用　・
2) 定格入力電圧　・単相2線式　・単相3線式　・三相3線式
・100V　・200V　・6.6kV
3) 定格出力電圧　kVA　・単相2線式　・単相3線式　・三相3線式
・100V　・200V
4) 蓄電池方式、定格　・HSE型　・MSE型
5) 停電補償時間　・5分間　・10分間
・ 電力平準化用蓄電池
1) 機能　・ピークシフト　・ピークカット　・
・ 分散電源エネルギーマネジメントシステム
1) 機能　・基本機能　・電力補償機能　・予測・制御機能
・系統安定制御機能　・放電停止機能　・

※ 幹線設備
1) 電気方式（動力）　※ 三相3線式　※ 200V　・400V　※ ケーブル配線　※ 電線管配線
2) 電気方式（電灯）　※ 単相3線式　※ 100／200V　※ ケーブル配線　※ 電線管配線
※ 動力設備
1) 監視方式　・電力監視設備(　・本工事　・別途工事)
・警報盤(　・本工事　・別途工事)
2) 制御方式　※ 中央監視盤(　・本工事　※ 別途工事)
※ 手元(　※ 本工事　※ 別途工事)
※ 電灯設備
1) 制御方式　※ 集中制御盤　※ 手元
2) 配線器具　※ 大型連用形　・ワイド形　・ネームプレート形
3) 非常用照明　※ 電池内蔵形　・電池別置形
4) 誘導灯　※ 電池内蔵形　・電池別置形
※ コンセント設備
1) 配線器具　※ 大型連用形　・ワイド形
2) OA電源　※ OAフロアー　※ OAタップ
・ 雷保護設備
1) 雷保護方式　・新JIS方式　・旧JIS方式
2) 受雷方式　・突針　・棟上導体　・笠木連結
3) 接地方式　・単独接地　・構造体単独利用　・統合接地
b. 通信・情報設備工事
※ 構内交換設備
1) 工事範囲　※ 配管　※ 配線　※ 端子盤　※ 交換機　※ 電話機
2) 端子盤　※ 端子付　・端子なし　・電話専用　・弱電共用
3) 交換機　※ 電子交換機(　・分散中継台方式　※ 中継台方式）　・ボタン電話装置
容量　※ 局線数　8回線　※ 内線数　25回線
4) 電話アウトレット　・ノズルプレート　※ モジュラー付
5) PHSアンテナ　・あり　※ なし

※ 構内情報通信網設備
1) 工事範囲　※ 配管　※ 配線　※ 機器
2) ネットワーク方式　・FDDI　・ATM　※ イーサネット
3) 支線　・カテゴリー5e　※ カテゴリー6
4) 無線LAN　※ あり　・なし
※ 情報表示設備
・ 表示装置
1) 用途　・投業表示　・得点表示　・残時間表示　・トイレ呼出表示
・
2) 表示方式　・LED式　・マグネット式　・液晶式
3) 表示窓数　窓
・ マルチサイン装置
1) 用途　・映像表示　・文字表示
2) 表示形式　・LED式　・マグネット式　・液晶式
3) 表示窓数　窓
・ 出退表示装置
1) 用途　・出退表示　・室使用表示
2) 表示形式　・LED式　・マグネット式　・液晶式
3) 表示窓数　窓
4)その他　・壁掛形　・吊下げ形　・卓上形
※ 時刻表示装置
1) 親時計　・ラック形　※ 壁掛形　・自立形
2) 子時計　※ 壁掛形　・壁埋込形　・吊下げ形
3) 特殊時計　・休憩残時間表示付時計　・手術時計　・ポール時計
※ 拡声設備
1) 用途　・業務放送用　・非常放送用　※ 業務、非常放送兼用
2) 増幅器、容量　※ ラック型　・卓上型　出力 180 W
・ 映像・音響設備
1) 適用室名　・会議室　・　・
2) 映像設備　・プロジェクタ　・ビデオカメラ　・映写機
・液晶　・プラズマディスプレイ
3) 音響設備　・AV操作ラック　定格　W　・ワイヤレス受信機
※ 誘導支援設備
・ 音声誘導装置
1) 誘導方式　・磁気式　・無線式　・画像認識式
※ インターホン
1) 種類　※ 外部受付用インターホン(　回線）　・障害者用インターホン(　回線）
・テレビインターホン(　回線）　・夜間受付用インターホン(　回線）
・保守連絡用インターホン(相互式　回線）
※ エレベータ用インターホン(　・配管のみ　※ 配管配線）
※ トイレ等呼出装置
1) 表示窓数　※ 壁掛型（5 窓）　・ラック組込型（　窓）
・ 受付呼出し装置
1) 呼出し表示器　・壁掛型（　窓）　・ラック組込型（　窓）
※ テレビ共同受信設備
1) アンテナ　・CATV　※ UHF　※ BS　・FM　・AM　※ CS
2) アンテナマスト　※ 壁付型　・自立型　・溶融亜鉛めっき金属製　※ ステンレス製
3) 増幅器　・V－2　・BS－1　・BS－UV－1　・CS－BS－1　※ CS－BS－UV－1
※ 監視カメラ設備
1) 用途　※ 防犯監視　・状態監視
2) 監視カメラ　・カラー(　台）　・可動(電動)式（　台）　※ 固定式(16台)
3) モニターテレビ　※ 19 インチ(1 台）　※ ラック型　・単独設置
4) 録画装置　・タイムラプスVTR　・デジタルレコーダ　※ ハードディスク
・ 駐車場管制設備
1) 車両検知方式　・光電式　・ループコイル式
2) 管制機能　・入出庫管制　・満車・空車表示　・在車監視　・駐車台数監視
3) 装置　・カーゲート　・発券機
※ 防犯・入退室管理設備
※ 機械警備設備
1) 工事範囲　※ 配管(機器スペース、電源含）　※ 配線　※ 制御盤　※ 監視
※ センサー機器
2)その他　※ 主装置設置場所：事務所
・ 入退室管理装置
1) 工事範囲　・配管(機器スペース、電源含）　・配線　・電気錠制御盤　・機器
2) 用途　・防犯監理　・鍵管理　・照明、空調電源等管理
3) 感知方式　・磁気カードリーダー　・ICカードリーダー　・非接触カードリーダー
・
※ 火災報知設備
1) 工事範囲　※ 自動火災報知設備　・自動閉鎖設備　・ガス漏れ警報設備
2) 受信機　※ P型 1 級　・R型　・GR型　30回線
3) 受信機形式　※ 壁付型　・自立型
4) 副表示機　・壁付型　・自立型
5) 自動閉鎖設備　連動制御盤　回線(　※ 火報受信機と一体　・単独）
6) ガス漏れ警報設備　・集中監視式　回線(　・火報受信機と一体　・単独）
・個別監視式　回線
7) ガスの種類　・都市ガス　・プロパンガス
・ その他設備
適用設備　※ 協議用照明設備　※ 協議用映像・音　・航空障害灯設備　・集中検針設備
・中央監視設備

c. 屋外

※ 構内配電線路
・ 電力設備
1) 電気方式　※ 100／200V　※ 200V　・400kV　※ 6.6kV　・22kV　・66kV
2) 配線方式　※ 地中管路式　・架空線式
3) 地中管材質　・架橋ポリエチレン被覆保護管(PE)　※ 波付硬質ポリエチレン管(FEP)
4) ハンドホール、マンホール　・現場打　※ ブロック式
・ 外灯設備
1) 点滅方式　※ 自動点滅+タイマー　・ソーラータイマー　・中央監視
※ 構内通信線路
1) 種別　※ 電話用　※ 通信用　※ 情報用
2) 配線方式　※ 地中管路式　・架空線式
3) 地中管材質　・架橋ポリエチレン被覆保護管(PE)　※ 波付硬質ポリエチレン管(FEP)
4) ハンドホール、マンホール　・現場打　※ ブロック式

03. 設計条件

a. 照度設定条件
※照度は作業面（事務室は床上80cm、産業は床上40cm、廊下等は床面）における平均照度（最大値と最小値の平均）とする。
b.設計照度は　JIS基準に準ずる

04. 耐震安全性の分類

a.「官庁施設の総合耐震計画基準及び同解説（令和3年版）」による分類。
1）建築設備　・甲　※ 乙

05. 耐震措置

a. 耐震措置の計算及び施工方法は、「建築設備耐震設計・施工指針（日本建築センター）」及びホンダ耐震基準に準ずる。
※ 設備機器の設計用標準水平震度は次表による。
・ 別表による。

設置場所	機器種別	耐震安全性の分類					
		・耐震クラスS		※ 耐震クラスA		・耐震クラスB	
		重要機器	一般機器	重要機器	一般機器	重要機器	一般機器
上層階 屋上及び塔屋（床レベル）	機器	2.0	**2.0**	2.0	**1.5**	1.5	**1.0**
	防振設置機器	2.0	2.0	2.0	2.0	2.0	1.5
	水槽類(重要)	2.0	2.0	2.0	1.5	1.5	1.0
中間階（床レベル）	機器	2.0	**1.5**	1.5	**1.0**	1.0	**0.6**
	防振設置機器	2.0	2.0	1.5	1.5	1.5	1.0
	水槽類(重要)	2.0	2.0	1.5	1.0	1.0	0.6
地階・1階（床レベル）	機器	1.5	**1.0**	1.0	**0.6**	0.6	**0.4**
	防振設置機器	2.0	1.5	1.0	1.0	1.0	0.6
	水槽類(重要)	2.0	1.5	1.5	1.0	1.0	0.6

※上層階の定義
・ 2～ 6階建ての建築物では最上階を上層階とする。　・10～12階建ての建築物では上層の3層を上層階とする。
・ 7～ 9階建ての建築物では上層の2層を上層階とする。・13階建て以上の建築物では上層の4層を上層階とする。
※中間階の定義：地階、1階を除く各階で、上層階に該当しない階。

b. 重要機器は以下のものを示す。
・天吊10Kgを越える機器、床固定で壁(乾式壁、ブロック壁は不可)支持が出来ない機器。
・防振架台のうち、吊についてはゴム防振は防振架台とみなさない
下記による。
※ 受変電盤　※ 自家発電装置　・交流無停電装置　・直流電源装置
※ 電話交換機　※ 火災報知受信機　・中央監視装置　・分電、動力盤
・その他

c. 横引配管等の耐震支持の適用の除外について（配管、ダクト、電気配線　指針　表3.5-1）
※ 吊材長さが30cm以下の場合を除き、すべてを対象とする。

06. 免震建物のクリアランス

a. クリアランスの基準値（躯体・仕上材と設備機器・配管・配線間、設備機器・配管・配線間）は以下とする。

	施工クリアランス	設計クリアランス	最小クリアランス
水平クリアランス	mm	mm	mm
鉛直クリアランス	mm	mm	mm

施工クリアランス：　施工計画時に用いる基準値。設計クリアランスに施工誤差を加えている。
設計クリアランス：　竣工検査時の計測基準値。竣工時に確保されるべき値。
最小クリアランス：　維持管理上の計測基準値。建物供用中に確保すべき値。

b. 竣工時検査前に設計クリアランスが確保されていることを確認し、検査記録を提出すること。

07. 機器取付高さ

a. 図面に図示なき場合は、下表による。ただし、次により難い場合は、監理者との協議による。

	名称	測点	取付け高さ(mm)
盤	引込開閉器	床上～上端	1,800
	分電盤及び実験盤	床上～中心	1,500（上端1,900以下）
	警報盤	床上～中心	1,500
	壁付き照明器具（一般）	床上～中心	2,100
	壁付き照明器具（踊場）	床上～中心	2,500
	壁付き照明器具（鏡上）	鏡端～中心	150
	廊下通路誘導灯	床上～上端	1,000以下
電灯	スイッチ（一般）	床上～中心	1,300
	スイッチ（身体障害者）	床上～中心	1,100
	壁付きコンセント（一般）	床上～中心	300
	壁付きコンセント（和室）	床上～中心	150
	壁付きコンセント（車庫）	床上～中心	1,300
	壁掛形制御盤	床上～中心	1,500（上端1,900以下）
動力	開閉器箱	床上～中心	1,500
	操作スイッチ及び電磁開閉器押しボタン	床上～中心	1,300
	集合保安器箱	床上～中心	天井高さ×0.9
	端子盤（廊下及び室内）	床上～下端	300
電話	端子盤（EPS及び電気室）	床上～中心	1,500
	壁付き電話用アウトレット（一般）	床上～中心	300
	壁付き電話用アウトレット（和室）	床上～中心	150
	子時計	床上～中心	天井高さ×0.9
時計・拡声	壁掛形親時計	床上～中心	1,500（上端1,900以下）
	壁掛型スピーカ	床上～中心	天井高さ×0.9
	壁付きアッテネータ	床上～中心	1,300
	壁付きインターホン（一般）	床上～中心	1,500
インターホン	壁付きインターホン（身体障害者用）	床上～中心	1,100
	壁付きインターホン用アウトレット（一般）	床上～中心	300
	壁付きインターホン用アウトレット（身体障害者用便所）	床上～中心	1,100
	壁付き押しボタン	床上～中心	1,300
表示	表示盤、ベル、ブザー及びチャイム	床上～中心	天井高さ×0.9
	壁付き発信器	床上～中心	1,300
テレビ	直列ユニット（一般）	床上～中心	300
	直列ユニット（和室）	床上～中心	150

注）「（天井高さ）×0.8、×0.9」は、天井高さが2,500mm～3,000mmの場合に適用する。

第1編　一般共通事項
第1章　一般事項

第1節　総則

00. 一般共通事項

a. 一般共通事項については本編記載以外は特記仕様書（共通編）による。

01. 仕様書の適用

※ 国土交通省大臣官房官庁営繕部監修「公共建築工事標準仕様書（電気設備工事編）」（令和4年版）
※ 国土交通省大臣官房官庁営繕部監修「公共建築設備工事標準図（電気設備工事編）」（令和4年版）
※ 公益社団法人日本建築家協会監修「建築設備工事共通仕様書」（2024年度版）

02. 機器の仕様

※ 公共建築工事標準仕様　・メーカー標準仕様

03. 機材の検査等

a. 第三者地域で実施する検査　・要（対象機器：　）　※ 不要

04. 機材の検査に伴う試験

a. 機材の検査に伴う試験は標準仕様書（1.4.5）による。

05. 完成時の提出図等（1.7.1）

a. 完成時の提出図書（竣工引渡し後、1ヶ月以内に提出すること）
※ 特記仕様書（共通編）によるもの。　※ 機器取扱説明書、保守管理要領書
※ 設計計算書（最終的な仕様により修正のうえ提出すること（データ共））。　※ 長期修繕計画書

06. 仕様変更

a. 機器類の選定に伴う動力の仕様変更及び容量変更及び追加はメーカー選定後に機械業者との調整を行い受注者の責任において変更を行うこと。
b. 動力機器はメーカー選定後に機械施工者との調整を行い、制御方法確認のうえ受注者の責任において議事録を残し施工を行うこと。
c. 生産機器・実験機器等の施主購入機器設置に伴うコンセント形状確認は、受注者の責任で確認し施工すること。

07. 費用負担

a. 本仕様書及び図面に記載がなくても当然必要と思われるものは、受注者の負担で施工しなければならない。

08. 引渡後の運転調整・運転指導

a. 竣工引渡し後、夏、冬の各1回シーズンインの調整と運転の指導を行うこと。

09. エネルギー消費量調査

a. 竣工後のエネルギー消費量等を調査し、報告書を1年検査及び2年検査時に提出すること。
調査期間(　・1年間　・2年間)
調査項目(　※ 電気使用量　※ 機器保守委託料　※ 故障・事故等の記録・その他　)

12. 躯体等に係る設備工事について

a. スリーブ間隔等は構造規準にによること。

13. 建築設備の耐震性等について（設計が該当する場合※、該当しない場合・）
建築基準法施工令第129条の2の4の事項について、建築物に設ける建築設備にあっては、構造耐力上安全なものとして、以下の構造方法による。尚、支持構造部等の計算は「建築設備耐震設計・施工指針　2014年版」による。
※ 建築設備(昇降機を除く。)、建築設備の支持構造部及び緊結金物は、腐食又は腐朽のおそれがないものとすること。
※ 屋上から突出する水槽、煙突、冷却塔その他これらに類するものは、支持構造部又は建築物の構造耐力上主要な部分に、支持構造部は、建築物の構造耐力上主要な部分に、緊結すること。
※ 建築物に設ける給水、排水その他の配管設備は下記による。
※ 1.風圧、土圧及び水圧並びに地震その他の震動及び衝撃に対して安全上支障のない構造とすること。
※ 2.建築物の部分を貫通して配管する場合においては、当該貫通部分に配管スリーブを設ける等有効な管の損傷防止のための措置を講ずること。
※ 3.管の伸縮その他変形により当該管に損傷が生ずるおそれがある場合において、伸縮継手又は可撓継手を設ける等有効な損傷防止のための措置を設けること。
※ 4.管を支持し、又は固定する場合においては、つり金物又は防振ゴムを用いる等有効な地震その他の震動及び衝撃の緩和のための措置を講ずること。
※ 建築基準法第20条第一号から第三号までの建築物に設ける屋上から突出する水槽、煙突その他これらに類するものにあっては、建設省告示第1389号により、風圧並びに地震その他の震動及び衝撃に対して構造耐力上安全なものとすること。

14. 振れ止め補強について（建築工事監理指針14.5.4工法：(c)補強の記載）
設備配管や埋め込みボックス等で振れ止めを切断する場合、振れ止めと同材又は吊りボルト（ねじ山径9.0mm）で補強する。

第1節　仮設工事

01. 一般事項(2.1.1)

a. 標準仕様書（建築工事編）2章「仮設工事」による。

第2節　土工事

01. 一般事項(2.2.1)

a. 下記以外は標準仕様書（建築工事編）3章「土工事」による。
b. 地中埋設物は事前に調査すること。
c. 埋戻土・盛土　・根切り土の中の良質土　・外面被服を施した配管は山砂の類
d. 建設発生土の処理　・構内敷きならし　・構内指定場所へ堆積　・場外搬出(　)

第3節　地業工事

01. 一般事項(2.3.1)

a. 標準仕様書（建築工事編）4章「地業工事」による。

第4節　コンクリート工事

01. 一般事項(2.4.1)

a. 標準仕様書（建築工事編）5章「鉄筋工事」及び6章「コンクリート工事」による。

第5節　左官工事

01. 一般事項(2.5.1)

a. 標準仕様書（建築工事編）15章「左官工事」による。

第6節　溶接工事

01. 一般事項(2.6.1)

a. 標準仕様書による。

第7節　塗装工事

01. 一般事項(2.7.1)

a. 金属管の塗装箇所
・ 図示　※ 屋外露出配管　・その他(　)

第8節　機械設備工事

01. 一般事項(2.8.1)

a. 標準仕様書（機械設備工事編）及び標準図（機械設備工事編）による。

第9節　スリーブ工事

01. 一般事項(2.9.1)

a. スリーブの材料及び仕様は、特記がない場合は表2.9.1による。
・ 特記(　)

第10節　インサート

01. 一般事項(2.10.1)

a. インサートの許容引抜荷重は、特記がない場合は表2.10.1による。
・ 特記(　)

第2編　電力設備工事
第1章 ：機材

第1節　電線類(1.1.1～1.1.4)

01. 電線類

a. 一般配線工事に使用する電線類は、表1.1.1に示す規格による。

第2節　電線保護物類(1.2.1～1.2.10)

01. 防火区画等の貫通部に用いる材料）

a. 防火区画等の貫通部に用いる材料は、関係法令に適合したもので、貫通部に適合するものとする。

第3節　配線器具(1.3.1)

01. 配線器具

a.配線器具の規格は、下記によるほか標準仕様書による。
1)プレート材質は、図面に図示なき場合は下記による。
※ 樹脂製　・新金属製　※ ステンレス製
2)照明点滅スイッチのネームプレートは下記の点滅数以上の場合、取付ける。
※ 3個　・5個
3)コンセント用プレートには回路番号表示をおこなう。
※ 分電盤名称及び回路番号

第4節　照明器具(1.4.1～1.4.5)

01. 一般事項

a.記号及び形状
※ 図示（照明器具姿図）　・標準図

第5節　防災用照明器具(1.5.1～1.5.4)

01. 一般事項

a.形式等
※ 図示（防災照明器具姿図）　・標準図

第6節　照明制御装置(1.6.1～1.6.3)

01. 一般事項

a.標準仕様書による。

第7節　分電盤(1.7.1～1.7.8)

01. キャビネット

a.キャビネットの仕様は下記によるほか標準仕様書による。
1)屋内用キャビネット材質
※ 鋼板　・ステンレス鋼板　・合成樹脂製
2)屋外用キャビネット材質
・鋼板　※ ステンレス鋼板　・合成樹脂製　・鋼板（溶融亜鉛めっき）
3)鋼板製キャビネットの表面見えがかり部分の塗装
※ 指定色塗装（箇所は図示による。）　・製造者の標準

第8節　耐熱形分電盤(1.8.1～1.8.3)

× 01. 一般事項

a.関係法令に適合したものとする。

第9節　OA盤(1.9.1～1.9.8)

01. キャビネット

a.キャビネットは下記によるほか標準仕様書による。
1)屋内用キャビネット材質
※ 鋼板　・ステンレス鋼板
2) 鋼板製キャビネットの表面見えがかり部分の塗装は、下記による。
※ 指定色塗装（箇所は図示による。）　・製造者の標準

第10節　実験盤(1.10.1～1.10.8)

× 01. キャビネット

a.キャビネットは下記によるほか標準仕様書による。
1)屋内用キャビネット材質
※ 鋼板　・ステンレス鋼板
2) 鋼板製キャビネットの表面見えがかり部分の塗装は、下記による。
※ 指定色塗装（箇所は図示による。）　・製造者の標準

第11節　開閉器箱(1.11.1～1.11.7)

01. キャビネット

a.キャビネットの仕様は下記によるほか標準仕様書による。
1)屋内用キャビネット材質
※ 鋼板　・ステンレス鋼板　・合成樹脂製
2)屋外用キャビネット材質
・鋼板　・ステンレス鋼板　・合成樹脂製　※ 鋼板（溶融亜鉛めっき）
3)鋼板製キャビネットの表面見えがかり部分の塗装
※ 指定色塗装（箇所は図示による。）　・製造者の標準

第12節　制御盤(1.12.1～1.12.8)
01. キャビネット
a.キャビネットの仕様は下記によるほか標準仕様書による。
1)屋内用キャビネット材質
※ 鋼板　・ステンレス鋼板　・合成樹脂製
2)屋外用キャビネット材質
・鋼板　・ステンレス鋼板　・合成樹脂製　※ 鋼板(溶融亜鉛めっき)
3)鋼板製キャビネットの表面見えがかり部分の塗装
※ 指定色塗装(箇所は図示による。)　・製造者の標準
第13節　消防防災用制御盤(1.13.1～1.13.3)
× 01. 一般事項
a.関係法令に適合したものとする。
第14節　電気自動車急速充電装置(1.14.1～1.14.10)
× 01. キャビネット
a.キャビネットの仕様は下記によるほか標準仕様書による。
1)屋内用キャビネット材質
・鋼板　・ステンレス鋼板　・合成樹脂製
2)屋外用キャビネット材質
・鋼板　・ステンレス鋼板　・合成樹脂製　・鋼板(溶融亜鉛めっき)
3)鋼板製キャビネットの表面見えがかり部分の塗装
・指定色塗装(箇所は図示による。)　・製造者の標準
第15節　電熱装置(1.15.1～1.15.4)
第16節　雷保護設備(1.16.1～1.16.4)
× 01. 突針支持管及び取付金物
a.突針支持金物及び取金物
・ステンレス製　※ 溶融亜鉛めっき　・アルミ製
第17節　接地(1.17.1～1.17.4)
01. 一般事項
a.標準仕様書による。
第18節　外線材料(1.18.1～1.18.7)
01. 外線材料
a. 外線材料の仕様は下記によるほかは標準仕様書による。
1)装柱材料
※ ステンレス製　・溶融亜鉛めっき
第19節　機材の試験(1.19.1)

第2章 ：施工
第1節　共通事項(2.1.1～2.1.13)
第2節　金属管配線(2.2.1～2.2.11)
第3節　合成樹脂管配線(PF管及びCD管)(2.3.1～2.3.11)
第4節　合成樹脂管配線(硬質ビニル管)(2.4.1～2.4.11)
第5節　金属製可とう電線管配線(2.5.1～2.5.5)
第6節　ライティングダクト配線(2.6.1～2.6.3)
第7節　金属ダクト配線(2.7.1～2.7.7)
第8節　金属線び配線(2.8.1～2.8.7)
第9節　バスダクト配線(2.9.1～2.9.6)
第10節　ケーブル配線(2.10.1～2.10.7)
第11節　架空配線(2.11.1～2.11.6)
第12節　地中配線(2.12.1～2.12.7)
第13節　接地(2.13.1～2.13.14)
第14節　電灯設備(2.14.1～2.14.4)
第15節　動力設備(2.15.1～2.15.4)
第16節　電熱設備(2.16.1～2.16.5)
第17節　雷保護設備(2.17.1～2.17.4)
01. 雷保護設備
a.雷保護は関係法令に定めるところによる。
第18節　施工の立会い及び試験(2.18.1～2.18.2)
01. 施工の立会い及び試験
a.下記によるほか標準仕様書による。
※ 構造体利用における接地測定　・特記(　　)
※ 一般照明の照度測定　・特記(　　)

第3編　受変電設備工事
第1章 ：機材
第1節　キュービクル式配電盤(1.1.1～1.1.8)
01. キュービクル式配電盤
a.キャビネットの仕様は下記によるほか標準仕様書及びホンダ電気基準に準ずる。
1)屋内用キャビネット材質
※ 鋼板　・ステンレス鋼板　・合成樹脂製
2)屋外用キャビネット材質
・鋼板　・ステンレス鋼板　・合成樹脂製　※ 鋼板(溶融亜鉛めっき)
3)鋼板製キャビネットの表面見えがかり部分の塗装
※ 指定色塗装(箇所は図示による。)　・製造者の標準
第2節　高圧スイッチギア(1.2.1～1.2.8)
01. 高圧スイッチギア
a.下記によるほか標準仕様書による。
1)配電盤材質、仕上
※ 図示　・特記(　　)
第3節　変圧器盤(1.3.1～1.3.5)
第4節　コンデンサ盤(1.4.1～1.4.5)
第5節　低圧スイッチギア(1.5.1～1.5.8)
× 01. 低圧スイッチギア
a.下記によるほか標準仕様書による。
1)スイッチギアの形
※ 図示　・特記(　　)
第6節　66/77kV特別高圧ガス絶縁スイッチギア(1.6.1～1.6.7)
第7節　22/33kV特別高圧スイッチギア(1.7.1～1.7.8)
× 01. 22/33kv特別高圧スイッチギア
a.下記によるほか標準仕様書による。
1)スイッチギアの形
※ 図示　・特記(　　)
第8節　系統連係保護制御盤(1.8.1～1.8.6)
第9節　高圧機器(1.9.1～1.9.11)
01. 高圧機器
a.下記によるほか標準仕様書による。
1)交流遮断器の操作方式
※ 図示　・特記(　　)
第10節　特別高圧機器(1.10.1～1.10.4)
第11節　特別高圧監視制御装置(1.11.1～1.11.8)
第12節　絶縁監視装置(1.12.1～1.12.7)
第13節　機材の試験(1.13.1)

第2章 ：施工
第1節　据付け(2.1.1～2.1.2)
第2節　配線(2.2.1～2.2.5)
第3節　施工の立会い及び試験(2.3.1～2.3.3)

第4編　電力貯蔵設備工事
第1章 ：総則　「本章は本工事に適用せず」
第1節　一般事項(1.1.1)

第2章 ：機材　「本章は本工事に適用せず」
第1節　直流電源装置(2.1.1～2.1.11)
01. 一般事項
a.防災電源用直流電源装置は、関係法令に適合したものとする。
第2節　交流無停電電源装置(UPS)(2.2.1～2.2.11)
× 01. 交流無停電電源装置(UPS)
a.下記によるほかは標準仕様書による。
1)UPS給電方式
・図示　・特記(　　)
第3節　電力平準化用蓄電装置(2.3.1～2.3.11)
× 01. 電力平準化用蓄電池
a.電力平準化用蓄電池の仕様は下記によるほか標準仕様書による。
1)蓄電池仕様
・リチウムニ次電池　・鉛蓄電池　・ニッケル水素蓄電池
第4節　分散電源エネルギーマネジメントシステム(2.4.1～2.4.4)
第5節　機材の試験(2.5.1)

第3章 ：施工　「本章は本工事に適用せず」
第1節　据付け(3.1.1～3.1.3)
第2節　配線(3.2.1～3.2.5)
第3節　施工の立会い及び試験(3.3.1～3.3.2)

第5編　発電設備工事
第1章 ：機材　「本章は本工事に適用せず」
第1節　ディーゼル発電装置(1.1.1～1.1.9)
01. ディーゼル発電装置
a.下記によるほかは標準仕様書による。
1)連続運転時間
※ 図示　・特記(　　)
2)補機付属装置等
※ 図示　・特記(　　)
3)冷却水
・図示　・特記(　　)
4)主燃料槽、燃料小出槽、給油ボックス
※ 図示　・特記(　　)
5)排気ガス排出規制
※ 規制値　大気法及び自治体指導要領以下とする。
6)燃料油
※ 図示　・特記(　　)
7)主要配管材料
※ 図示　・特記(　　)
第2節　ガスエンジン発電装置(1.2.1～1.2.9)
× 01. ガスエンジン発電装置
a.下記によるほかは標準仕様書による。
1)排気ガス排出規制
・規制値　大気法及び自治体指導要領以下とする。
2)燃料ガス
・図示　・特記(　　)
第3節　ガスタービン発電装置(1.3.1～1.3.9)
× 01. ガスタービン発電装置
a.下記によるほか標準仕様書による。
1)潤滑油系の配管冷却方式
※ 図示　・特記(　　)
2)排気ガス排出規制
※ 規制値　大気法及び自治体指導要領以下とする。
3)燃料油
※ 図示　・特記(　　)
第4節　マイクロガスタービン発電装置(1.4.1～1.4.14)
× 01. マイクロガスタービン発電装置
a.下記によるほかは標準仕様書による。
1)発電出力200kwを超える場合の機器構成は、図示による。
2)系統連携
※ 系統連系運転　・系統連系　・自立切換運転　・しない
3)逆変換装置の性能
※ 図示　・特記(　　)
4)使用燃料油
※ 図示　・特記(　　)
第5節　燃料電池発電装置(1.5.1～1.5.9)
× 01. 燃料電池発電装置
a.運転方式は、下記によるほかは標準仕様書による。
1)系統連携
※ 系統連系運転　・系統連系　・自立切換運転　・しない
2)運転時間
※ 図示　・時間
3)燃料電池装置の性能
※ 図示　・特記(　　)
第6節　熱併給発電装置(コージェネレーション装置)(1.6.1～1.6.4)
第7節　太陽光発電装置(1.7.1～1.7.7)
01. 太陽光発電装置
a.一般事項は、下記によるほか標準仕様書による。
1)商用電源系統
※ 系統連系形　・系統連系しない
b.太陽電池モジュールは、下記によるほか、表1.7.1に示す規格による。
※ 図示　・特記(　　)
第8節　風力発電装置(1.8.1～1.8.7)
× 01. 風力発電装置
a.一般事項は、下記によるほかは標準仕様書による。
1)定格出力20kwを超える場合の機器構成は、図示による。
2)商用電源系統
※ 系統連系しない　・系統連系形
b.風車発電装置は、下記によるほかは標準仕様書による。
1)風車スケール、材質、形状等
※ 図示　・特記(　　)
c.制御盤は、下記によるほかは標準仕様書による。
1)移報用遠方監視接点
※ 設置　・設置しない
第9節　小出力発電装置(1.9.1～1.9.4)
× 01. 小型燃料電池発電装置
a. 標準仕様書による。
第10節　機材の試験(1.10.1～1.10.6)

第2章 ：施工　「本章は本工事に適用せず」
第1節　ディーゼル発電設備、ガスエンジン発電装置設備、ガスタービン発電設備及びマイクロガスタービン発電設備の据付け(2.1.1～2.1.9)
第2節　燃料電池発電設備の据付け(2.2.1～2.2.7)
第3節　熱併給発電設備(コージェネレーション装置)の据付け(2.3.1)
第4節　太陽光発電設備の据付け(2.4.1～2.4.6)
第5節　風力発電設備の据付け(2.5.1～2.5.5)
第6節　小出力発電設備の据付け(2.6.1～2.6.6)
第7節　施工の立会い及び試験(2.7.1～2.7.7)

第6編　通信・情報設備工事
第1章：機材
第1節　電線類(1.1.1)
第2節　電線保護物類(1.2.1～1.2.3)
第3節　配線器具(1.3.1～1.3.3)
01. 配線器具
a. プレート材質は、図面に図示なき場合は下記による。
※ 樹脂製　・新金属製　・ステンレス製
第4節　端子盤・機器収納ラック等(1.4.1～1.4.7)
01. 端子盤・機器収納ラック等
a.端子盤等は、下記によるほかは標準仕様書による。
1)屋内用キャビネット材質
※ 鋼板　・ステンレス鋼板
2)屋外用キャビネット材質
・鋼板　・ステンレス鋼板　※ 鋼板(溶融亜鉛めっき)
3)鋼板製キャビネットの表面見えがかり部分の塗装は、下記による。
※ 指定色塗装(箇所は図示による。)　・製造者の標準
第5節　構内情報通信網装置(1.5.1～1.5.11)
× 01. 構内情報通信網装置
a.一般事項は、下記によるほかは標準仕様書による。
1)通信プロトコル、電源供給方式等は、下記によるほかは標準仕様書による。
※ 図示　・特記(　　)
b. スイッチは、下記によるほかは標準仕様書による。
1)優先制御機能(QoS)、PoE機能
※ 図示　・特記(　　)
c. ルータは、下記によるほか標準仕様書による。
1)マルチキャスト機能、暗号化機能、PoE機能
※ 図示　・特記(　　)
d. ファイヤウォール仕様は、下記によるほかは標準仕様書による。
※ 図示　・特記(　　)
e. ネットワーク管理装置は、下記によるほか標準仕様書による。
1)基本機能は(表1.5.7)によるほか、下記を適用する。
※ 図示　・特記(　　)
第6節　構内交換装置(1.6.1～1.6.9)
01. 構内交換装置
a.交換装置は下記によるほかは標準仕様書による。
1)局線及び内線の回線種別並びに使用回線数
※ 図示　・特記(　　)
第7節　情報表示装置(1.7.1～1.7.6)
× 01. 情報表示装置
a.マルチサイン装置は、下記によるほかは標準仕様書による。
1)操作制御部仕様
・図示　・特記(　　)
1)発光ダイオード表示面仕様
・図示　・特記(　　)
b.出退表示装置、時刻表示装置、予備品等、表示は標準仕様書(1.7.3～6)による。
第8節　映像・音響装置(1.8.1～1.8.8)
× 01. 映像・音響装置
a.スピーカは、下記によるほかは標準仕様書による。
1)集合形スピーカ仕様
・図示　・特記(　　)
b. スクリーンは、下記によるほかは標準仕様書による。
1)透過形スクリーン仕様
・図示　・特記(　　)
第9節　拡声装置(1.9.1～1.9.6)
第10節　誘導支援装置(1.10.1～1.10.10)
01. 誘導支援装置
a.検出方式は、下記によるほかは標準仕様書による。
※ 図示　・特記(　　)
第11節　テレビ共同受信装置(1.11.1～1.11.6)
01. テレビ共同受信装置
a. アンテナ及びアンテナマストは、下記によるほかは標準仕様書による。
1)アンテナ及びアンテナマスト
※ ステンレス製　・溶融亜鉛めっき鋼材
2)支持金具等
※ ステンレス製　・溶融亜鉛めっき鋼材
第12節　テレビ電波障害防除装置(1.12.1～1.12.6)
× 01. テレビ電波障害防除装置
a. 屋外に設置する機器収容箱
・合成樹脂製　・アルミダイキャスト製　・鋼板製
第13節　監視カメラ装置(1.13.1～1.13.7)
01. 監視カメラ装置
a. カメラの伝送方式及び電源供給方式は、下記によるほかは標準仕様書による。
・図示　・特記(　　)
b. 耐候形ハウジングの保護構造は、下記によるほかは標準仕様書による。
・図示　・特記(　　)
第14節　駐車場管制装置(1.14.1～1.14.9)
× 01. 駐車場管制装置
a. 発券機は、下記によるほかは標準仕様書による。
1)発券機及び発券方式仕様
・図示　・特記(　　)
第15節　防犯・入退室管理装置(1.15.1～1.15.6)
× 01. 防犯・入退室管理装置
a. 制御装置は、下記によるほかは標準仕様書による。
1)基本機能(表1.15.1)以外の機能
・図示　・特記(　　)
b. 認識部は、下記によるほかは標準仕様書による。
1)認識方法仕様
・図示　・特記(　　)
第16節　自動火災報知装置(1.16.1～1.16.13)
01. 自動火災報知装置
a.副受信機・表示装置は、下記によるほかは標準仕様書による。
1)液晶ディスプレイ仕様
・図示　・特記(　　)
第17節　自動閉鎖装置(自動閉鎖機構)(1.17.1～1.17.6)
第18節　非常警報装置(1.18.1～1.18.4)
第19節　ガス漏れ火災警報装置(1.19.1～1.19.7)
第20節　外線材料(1.20.1～1.20.3)
第21節　機材の試験(1.21.1)

第2章 ：施工
第1節　共通事項(2.1.1～2.1.11)
第2節　金属管配線(2.2.1～2.2.9)
第3節　合成樹脂管配線(PF管、CD管及び硬質ビニル管)(2.3.1～2.3.9)
第4節　金属製可とう電線管配線(2.4.1～2.4.3)
第5節　金属ダクト配線(2.5.1～2.5.4)
第6節　金属線び配線(2.6.1～2.6.5)
第7節　ケーブル配線(光ファイバケーブルを除く。)(2.7.1～2.7.9)
第8節　光ファイバケーブル配線(2.8.1～2.8.6)
第9節　床上配線(2.9.1)
第10節　架空配線(2.10.1～2.10.4)
第11節　地中配線(2.11.1～2.11.5)
01. 管路等のふ設
a. 地中配線には、標識シート等を設けるものとし、2倍長以上重合せて管頂と地表面(舗装のある場合は、舗装下面)のほぼ中間に設け、おおむね2mの間隔で用途を表示する。
第12節　接地(2.12.1～2.12.3)
第13節　構内情報通信網設備(2.13.1～2.13.2)
第14節　構内交換設備(2.14.1～2.14.3)
第15節　情報表示設備(2.15.1～2.15.2)
第16節　映像・音響設備(2.16.1～2.16.2)
第17節　拡声設備(2.17.1～2.17.2)
第18節　誘導支援設備(2.18.1～2.18.2)
第19節　テレビ共同受信設備(2.19.1～2.19.3)
第20節　テレビ電波障害防除設備(2.20.1～2.20.6)
01. 事前調査は下記によるほかは標準仕様書による。
a. 事前調査箇所
※ 図示　・特記(　　)
b. 事前調査チャンネル
※ 図示　・特記(　　)
第21節　監視カメラ設備(2.21.1～2.21.2)
第22節　駐車場管制設備(2.22.1～2.22.2)
第23節　防犯・入退室管理設備(2.23.1～2.23.2)
第24節　自動火災報知設備(2.24.1～2.24.2)
第25節　自動閉鎖設備(自動閉鎖機構)(2.25.1～2.25.2)
第26節　非常警報設備(2.26.1～2.26.2)
第27節　ガス漏れ火災警報設備(2.27.1～2.27.2)
第28節　施工の立会い及び試験(2.28.1～2.28.2)

第7編　中央監視制御設備工事
第1章：機材　「本章は本工事に適用せず」
第1節　共通事項(1.1.1～1.1.2)
第2節　警報盤(1.2.1～1.2.7)
01. 警報盤
a.一般事項は下記によるほか標準仕様書(1.2.1)による。
1)機器の故障及び警報を表示するものとし、信号の伝送方式は、下記による。
・図示　・特記(　　)
第3節　簡易形監視制御装置(1.3.1～1.3.7)
× 01. 簡易形監視制御装置
a.一般事項は下記によるほか標準仕様書 (1.3.1) による。
1)監視制御装置の機能は、表1.3.1とし、基本機能を除く機能は下記による。
・図示　・特記(　　)
b. 監視操作装置、信号処理装置は下記によるほか標準仕様書 (1.3.2) による。
1)監視操作装置の機器構成は下記による。
・図示　・特記(　　)
第4節　監視制御装置(1.4.1～1.4.7)
× 01. 監視制御装置
a.一般事項は下記によるほか標準仕様書 (1.4.1) による。
1)監視制御装置の機能は、表1.4.1とし、基本機能を除く機能は下記による。
・図示　・特記(　　)
b. 監視操作装置、信号処理装置は下記によるほか標準仕様書 (1.4.2～3) による。
1)監視操作装置の機器構成は下記による。
・図示　・特記(　　)
c. 記録装置、補助盤、電源装置、予備品等、表示は、下記によるほか標準仕様書(1.4.4～1.4.8)による。
1)作表用印字装置の印字方式
・インクジェット式　・写真式
第5節　機材の試験(1.5.1)

第2章：施工　「本章は本工事に適用せず」
第1節　据付け(2.1.1)
第2節　配線(2.2.1～2.2.2)
第3節　施工の立会い及び試験(2.3.1～2.3.2)

第8編　医療関係設備工事
第1章：一般事項　「本章は本工事に適用せず」
第1節　総則(1.1.1)

第2章：非接地電源用分電盤等　「本章は本工事に適用せず」
第1節　機材(2.1.1～2.1.2)
01. キャビネット
a.キャビネットの仕様は下記によるほか標準仕様書による。
1)屋内用キャビネット材質
※ 鋼板　・ステンレス鋼板　・合成樹脂製
2)屋外用キャビネット材質
※ 鋼板　・ステンレス鋼板　・合成樹脂製　・鋼板(溶融亜鉛めっき)
3)鋼板製キャビネットの表面見えがかり部分の塗装
※ 指定色塗装(箇所は図示による。)　・製造者の標準
第2節　機材の試験(2.2.1)
第3節　施工(2.3.1～2.3.3)
第4節　施工の試験(2.4.1～2.4.2)

第3章：ナースコール設備　「本章は本工事に適用せず」
第1節　機材(3.1.1～3.1.7)
第2節　機材の試験(3.2.1)
第3節　施工(3.3.1～3.3.3)
第4節　施工の試験(3.4.1)

メーカーリスト
・本工事に使用する設備機材等は、下記のメーカーリストの中から選定すること。
下記のリストに記載のない機材のメーカーを選定する場合、及び下記リスト以外のメーカーの機材を使用する場合は、監理者の承諾を得ること。(便宜上、「株式会社」等の記載は省略する。)

機材名	製造者名
電線・ケーブル	JISマーク表示品
電線管・電線管付属品	JISマーク表示品
配線器具	JISマーク表示品
受変電設備	内外電機、新愛知電機、別川製作所、正興電機
変圧器・コンデンサ盤	日立産機システム
発電機	ヤンマーディーゼル、東京電機
太陽光発電	京セラ、シャープ、パナソニック
電灯盤・動力盤・端子盤類	新愛知電機、別川製作所、正興電機
VCB・開閉器	富士電機・三菱電機
照明器具類	パナソニック・東芝・三菱電機、コイズミ照明、PMC
電話	神田通信機
電気時計	TICシチズン、セイコー
インターホン	アイホン、ケアコム
トイレ呼出し	アイホン、ケアコム
放送設備	JVCケンウッド、TOA、パナソニック
監視カメラ	JVCケンウッド、TOA、パナソニック
機械警備	第1警備
自火報設備	ホーチキ、ニッタン、能美防災
避雷設備	エースライオン・大阪避雷針・村田電機製作所
舞台音響設備	ヒビノスペーステック、システムエンジニア

躯体内埋め込みボックス類及び配管に関する施工規準

１．総則

原則として，柱と梁の材軸方向へのボックス類や配管の埋め込みは行わない。

本図は，止むを得ず鉄筋（鉄骨）コンクリート構造体に設置するボックス類と埋め込む配管に関する施工規準を示す。

コンクリート躯体に埋設する合成樹脂製可とう電線管（PF管）は，呼称サイズ22以下，外径30.5φ以下とする。但し，避雷導体保護管は呼称サイズ28以下とする。

尚，本規定を満たすことが困難な場合は，監理者の指示を受けること．

２．柱にボックス類や配管を埋め込む場合

（1）材軸方向（鉛直方向）の配管

原則として、ボックス類や配管を埋め込んではならない。

止むを得ず埋め込む場合は，監理者と協議の上，下記方法とする。

１）乾式工法の仕上げ部又はコンクリートの打ち増し部に埋設する。（図―1）

２）柱内に埋設する。

2-1）柱内に埋設する場合の配管要領（図―2）

・配管は、柱主筋及び鉄骨より50mm以上離す。

・1本の柱に埋設する配管は，任意の水平断面中において原則2本以下とし，横走り配管はしない。

・柱主筋と配管のあきが取れない場合は，配管を柱主筋の内側に入れ，サブフープ筋または，受け材に結束する。

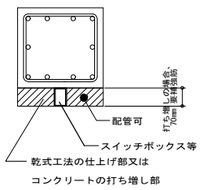

（図-1）

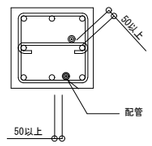

（図-2）

2-2）ボックス類取り付け位置（図―3）

・ボックス類の位置は柱面より200mm以上離す。又，梁下端面より柱径以上，

・床上端面より柱径以上離れた位置とする。

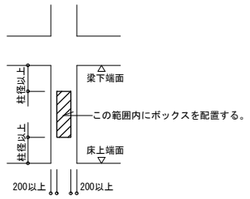

（図-3）

2-3）ボックス類取り付け部の補強要領（図―4）

・帯筋をずらし補強帯筋を入れる。ボックス類のかぶり寸法は，30mmとする。

但し，柱主筋がボックス類の位置にある場合には本方法は適用出来ない。

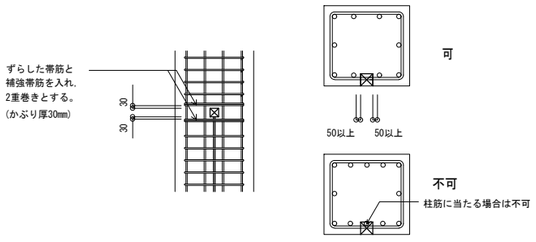

（図-4）

注　記

・ボックス等にかかるフープ筋を切断したり，折り曲げてはならない。

・補強帯筋は帯筋と同径・同材質とする。

・１本の柱に埋設するボックス類は柱１本につき4ヶ所以下，1面では2ヶ所以下とする。

（2）材軸と直交方向の配管

柱を横断貫通する配管等は設けない。（図―5）

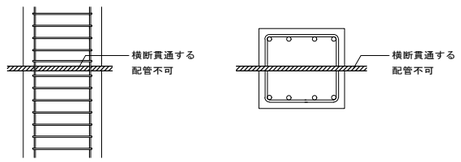

（図-5）

３．梁に配管を埋め込む場合

（1）材軸方向の配管

原則として，ボックス類や配管等を埋め込んではならない。

止むを得ず埋め込む場合は，監理者と協議の上，下記の方法とする。

1）乾式工法の仕上げ部又はコンクリートの増し打ち部に埋設する。（図―6）

2）梁内に埋設する。（図―7）

・梁内の軸方向の埋設は梁せいの中央部（0.4D以内）とし，本数は2本以下とする。

・配管相互のあきは50mm以上確保すること。

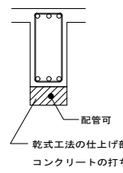

（図-6）

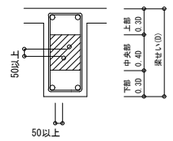

（図-7）

（2）梁の鉛直方向（縦方向）の配管（図―8）

・柱面より１m以内では貫通を行わない。

・配管は，梁面より100mm以上内側で行う。

・配管ピッチは200mm以上，かつ，１m幅に３本を限度とする。

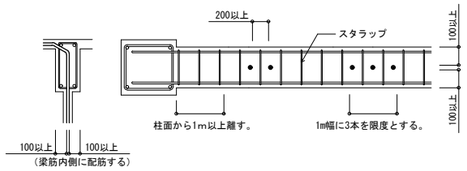

（図-8）

（3）梁の水平方向（横方向）の配管（図―9）

・柱面より 500mm 以内の範囲に配管は設けない．

・配管は，材軸（梁主筋）とほぼ直角に貫通させる。（横走りの禁止）

また，材軸方向の配管相互の中心間隔は，あばら筋間隔以上とし

同一箇所での材軸方向への複数本配管は行わない。

・配管は梁主筋の内側に通し，主筋とのあきを確保する。また，梁のかぶり

部分（梁側面と上下面）には配管しない。

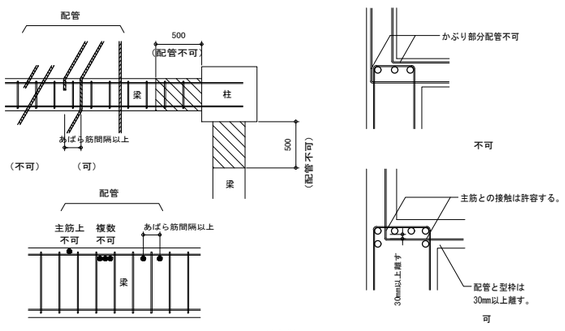

（図-9）

４．壁に配管を埋め込む場合

（1）外壁及び耐震壁には，原則として配管は設けない。

やむを得ず配管する場合，配管ピッチは 500mm以上とする。

また，地下外壁の配管は，接地用配管及び防犯用配管を除き，原則として設けない。（図―10）

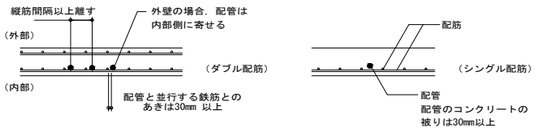

（図-10）

（2）配管が集中する分電盤廻り等で壁に埋設が困難な場合は監理者と協議する。

（3）耐震スリット部を貫通する配管は行わない。（図―11）

（4）一般壁（外壁及び耐震壁以外）の配管は１m幅に5本を限度とし，配管相互のあき，

配管と並行する鉄筋とのあき，及び，配管のコンクリートの被りは30mm以上

とする。（図-12）

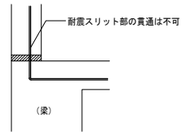

（図-11）

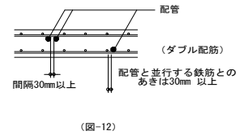

（図-12）

（5）ダブル配筋壁の場合はアウトレットボックス廻りを除き，内外の鉄筋間に配管する。

（6）短区間（1.0m 以内）を除き，横走り配管をしてはならない。

又，交差配管は行わない。（図―13）

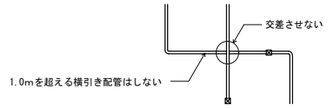

（図-13）

（7）蛇行配管は行わない。

（8）縦筋に添わせない。

５．スラブに配管を埋め込む場合

（1）梁面（孫梁は除く）より 500mm 以内の範囲に，1.0m を超える配管は設けない。（図-14）

但し，短辺2.0m以下のスラブには適用しない。

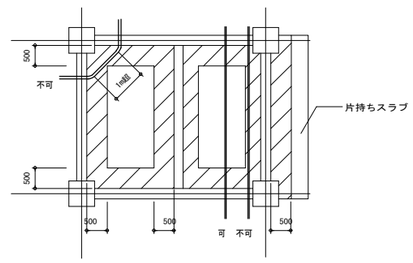

（図-14）

（2）配管が2本以上平行する場合は，1m幅に5本を限度とする。

（3）配管どうしの交差は，鉄筋交差部では行わない。又，１段交差までとする。（図―15）

（4）配管相互のあきは 30mm 以上とする。（図―16）

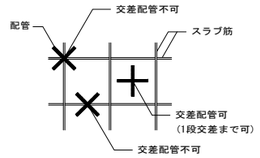

（図-15）

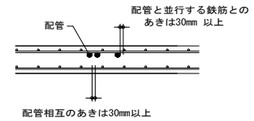

（図-16）

（5）蛇行配管は行わない。

（6）EPS等，配管が集中するスラブは躯体レベルを下げて床打ち増し等により対応すること．

（7）合成床版に関する規定（合成スラブ通則　耐火指定の仕様を用いる場合）

合成床版には原則として埋設配管（梁渡り配管含む）は設けない。（図―17）

やむを得ず配管する場合は，（社）日本鉄鋼連盟「デッキプレート床構造設計・施工規準-2004 」付録-6　合成スラブエ業会指針に準拠すること。

尚，耐火被覆を施さない場合は，デッキ山上からのコンクリートの厚みは2時間耐火で110mm 以上，1時間耐火で 85mm 以上必要となるので十分注意すること．（図―18）

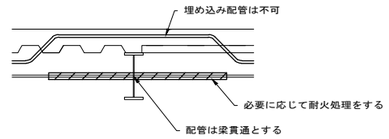

（図-17）

＊ 耐火被覆を施さない場合の施工例（スラブ厚に注意）（図―18）

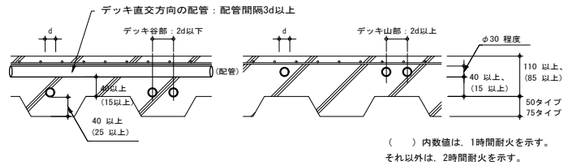

＊アウトレットボックス等を埋設する場合はボックス面に対して所定の被り厚さを確保し，

ボックスの外形+100mmの範囲に耐火被覆を施すこと。

（図-18）

石本建築事務所 ISHIMOTO architectural & engineering firm, inc.	履歴 ver.20221201	完成図作成（受注者名） 日付 ○○.○○.○○ 監理技術者 ○○　○○ 担当者 ○○　○○	完成図承認 日付 ○○.○○.○○ 監理者 ○○　○○ 担当者 ○○　○○	法適合確認欄 構造設計一級建築士 山田　和生 証交付番号 第11279号 本図(仕様書)に記載された事項は、構造関係規定に適合することを確認した。 構造設計一級建築士 山田　和生 証交付番号 第11279号	法適合確認欄 設備設計一級建築士 ○○　○○ 証交付番号 第○○○○号 本図(仕様書)に記載された事項は、設備関係規定に適合することを確認した。 設備設計一級建築士 ○○　○○ 証交付番号 第○○○○号	製作日 2024.03 ファイル名 ○○○○○	代表設計者 一級建築士 大臣登録第280701号 西　重隆 日付 2024.03	設計者 一級建築士 大臣登録第365367号 三田井知希 担当者 浅野　幸治	業務名称 （仮称）福智町総合体育館新築設計業務 図面名称 躯体内埋め込みボックス類及び配管に関する施工規準	業務契約コード 108557 縮尺 NS NS	図面番号 Er-003	管理建築士 一級建築士 大臣登録第280701号 西重隆

凡例

記号	名称		備考
◐	1号柱 CP12m−19cm−500kg		
PAS	高圧交流気中負荷開閉器（鋼板製）		
	7.2kV 300A SOG・LA付 VT内蔵		
	方向性地絡継電器収納箱（SUS製）		
◯	ハンドホール H2−9 重耐蓋付		ヒバレータ付
◪	埋設標（地中線） コンクリート製		
⏚	接地極		
⊗1 ⊗2	屋外ポールライト	GRP1・GRP2	姿図参照
⊗	屋外ガーデンライト（庭園灯）	GRL	姿図参照
O	屋外ブラケットライト	GRB	姿図参照
⊲1 ⊲2	屋外スポットライト	GRS1・GRS2	姿図参照
[サイン]	別途工事サイン電源		
[工事]	別途工事制御盤		
----	地中埋設配管配線		

注記）1．特記なき配管配線は下記とする。

- —5.5— EM−IE5.5°x1 （VE16）
- —14— EM−IE14°x1 （VE22）
- —38— EM−IE38°x1 （VE22）
- —60— EM−IE60°x1 （VE22）
- ----+---- EM−CE5.5°−3C （G28）
- —+— EM−CE5.5°−3C （FEP30）
- —+— EM−CE5.5°−3C x2 （FEP40）
- —8— EM−CE8°−3C x2 （FEP50）

2．照明制御

AS+T ：自動点滅器＋タイマー回路

AS+AS ：自動点滅器＋自動点滅器回路

3．特記なき地中埋設深さは、GL−600mmとする。

配管配線リスト

Ⓐ	6.6kV EM-CET38° (立上り)	(FEP80) (G82)	電力引込
	EM-CEES2°-3C (立上り)	(FEP30) (G28)	電力制御線
	—C— (立上り)	(FEP80) (G82)	電力予備
Ⓑ	6.6kV EM-CET38°	(FEP80)	電力引込
	EM-CEES2°-3C	(FEP30)	電力制御線
	—C—	(FEP80)	電力予備
	EM-IE5.5° x2	(VE54)	接地
	EM-IE38° x4		
	EM-IE60°		
	EM-FPT200° x3	(FEP100) x3	発電機幹線
	EM-FP2°-2C	(FEP30)	補機電源線
	EM-CV2°-2C	(FEP30)	商用電源線
	EM-FP3.5°-4C	(FEP30)	移送ポンプ電源線
	EM-FP2°-10C	(FEP40)	停電・状態・故障信号線
	EM-CEE2°-6C	(FEP30)	状態・故障信号線
	EM-CET38° E22°	(FEP50)	浄化槽幹線M109
	EM-CET38° E22°	(FEP50)	屋外トイレ幹線L106
Ⓒ	EM-CET38° E22°	(FEP50)	屋外トイレ幹線L106
	EM-AE1.2-2C	(FEP30)	トイレ呼出信号線
Ⓓ	EM-AE1.2-2C	(FEP30)	トイレ呼出信号線
Ⓔ	—C— (立上り)	(FEP50) x4 (G54) x4	通信引込
	—C— (立上り)	(FEP50) x1 (G54) x1	通信予備
Ⓕ	EM-FPT200° x3	(FEP100) x3	発電機幹線
	EM-FP2°-2C	(FEP30)	補機電源線
	EM-CV2°-2C	(FEP30)	商用電源線
	EM-FP2°-10C	(FEP40)	停電・状態・故障信号線
	EM-CEE2°-6C	(FEP30)	状態・故障信号線
Ⓖ	EM-FP3.5°-4C	(FEP30)	移送ポンプ電源線
Ⓗ	EM-CEE2°-5C	(FEP30)	液面上限・低下・ポップ発停信号線
	EM-CEE2°-2C	(FEP30)	最低油量信号線
Ⓓ	EM-CEES2°-10C	(FEP40)	故障・制御信号線
Ⓘ	EM-CEE2°-3C	(FEP30)	地下タンク液面信号線
	EM-CEE2°-2C	(FEP30)	地下タンク漏油信号線

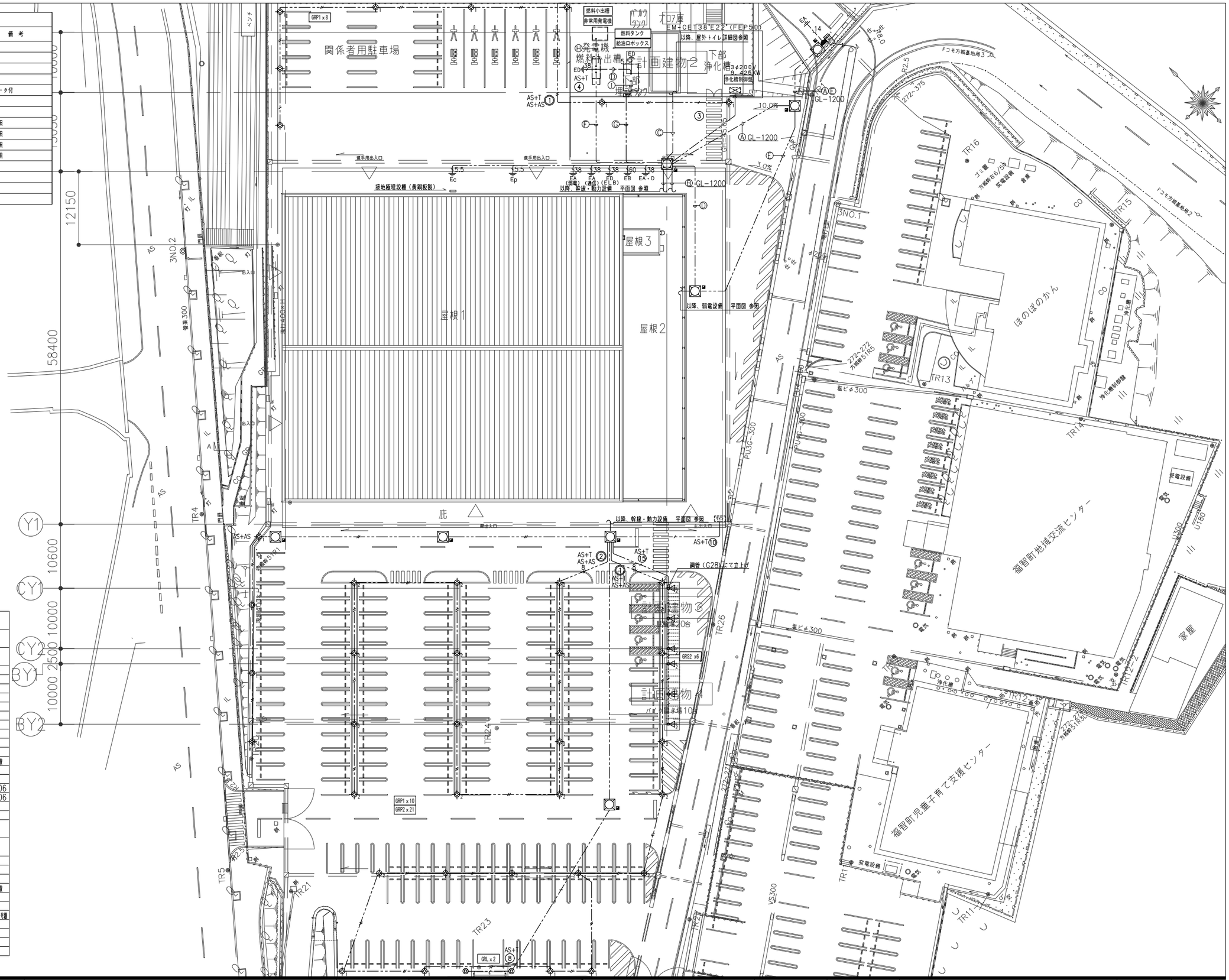

石本建築事務所
ISHIMOTO architectural & engineering firm, inc.

ver.20221201

履歴	完成図作成（受注者名）	完成図承認	法適合確認欄	法適合確認欄	製作日	代表設計者	設計者	業務名称	業務契約コード	図面番号	管理建築士
	日付 ○○.○○.○○	日付 ○○.○○.○○	構造設計一級建築士 山田 和生 証交付番号 第11279号	設備設計一級建築士 ○○ ○○ 証交付番号 第○○○○号	2024.03	一級建築士 大臣登録第280701号 西 重隆	一級建築士 大臣登録第365367号 三田井知希	（仮称）福智町総合体育館新築設計業務	108557	E−101	一級建築士 大臣登録第280701号 西重隆
	監理技術者 ○○ ○○	監理者 ○○ ○○	本図（仕様書）に記載された事項は、構造関係規定に適合することを確認した。	本図（仕様書）に記載された事項は、設備関係規定に適合することを確認した。	ファイル名 ○○○○○	日付 2024.03	担当者 浅野 幸治	図面名称 構内配電線路・構内通信線路図	縮尺 A1:1/300 A3:1/600		
	担当者 ○○ ○○	担当者 ○○ ○○	構造設計一級建築士 山田 和生 証交付番号 第11279号	設備設計一級建築士 ○○ ○○ 証交付番号 第○○○○号							

1 受変電設備単線結線図

凡例

記号	名称	記号	名称	記号	名称
CH	ケーブルヘッド	VCT	計器用変圧器	I>	過電流継電器
DS	断路器	CT	計器用変流器	APFC	自動力率調整装置
VCB	真空遮断器	TC	引外しコイル	CTT	試験用電流端子
LBS	高圧負荷開閉器	F	ヒューズ	V	電圧計（広角度型）
VMC	高圧真空電磁接触器	MCCB	配線用遮断器	VS	電圧計切換スイッチ
PF	電力ヒューズ	ELCB	漏電遮断器	MDA	最大需要電流計（広角度型）
TR	変圧器（油入）	LGR	低圧漏電継電器	AS	電流計切換スイッチ
SR	直列リアクトル（油入）	W	電力計（広角度型）	cosφ	力率計
SC	電力用コンデンサ（油入）	U<	不足電圧継電器	Wh	電力会社電力量計（検定付）
ZCT	零相変流器	I>>	地絡方向継電器		

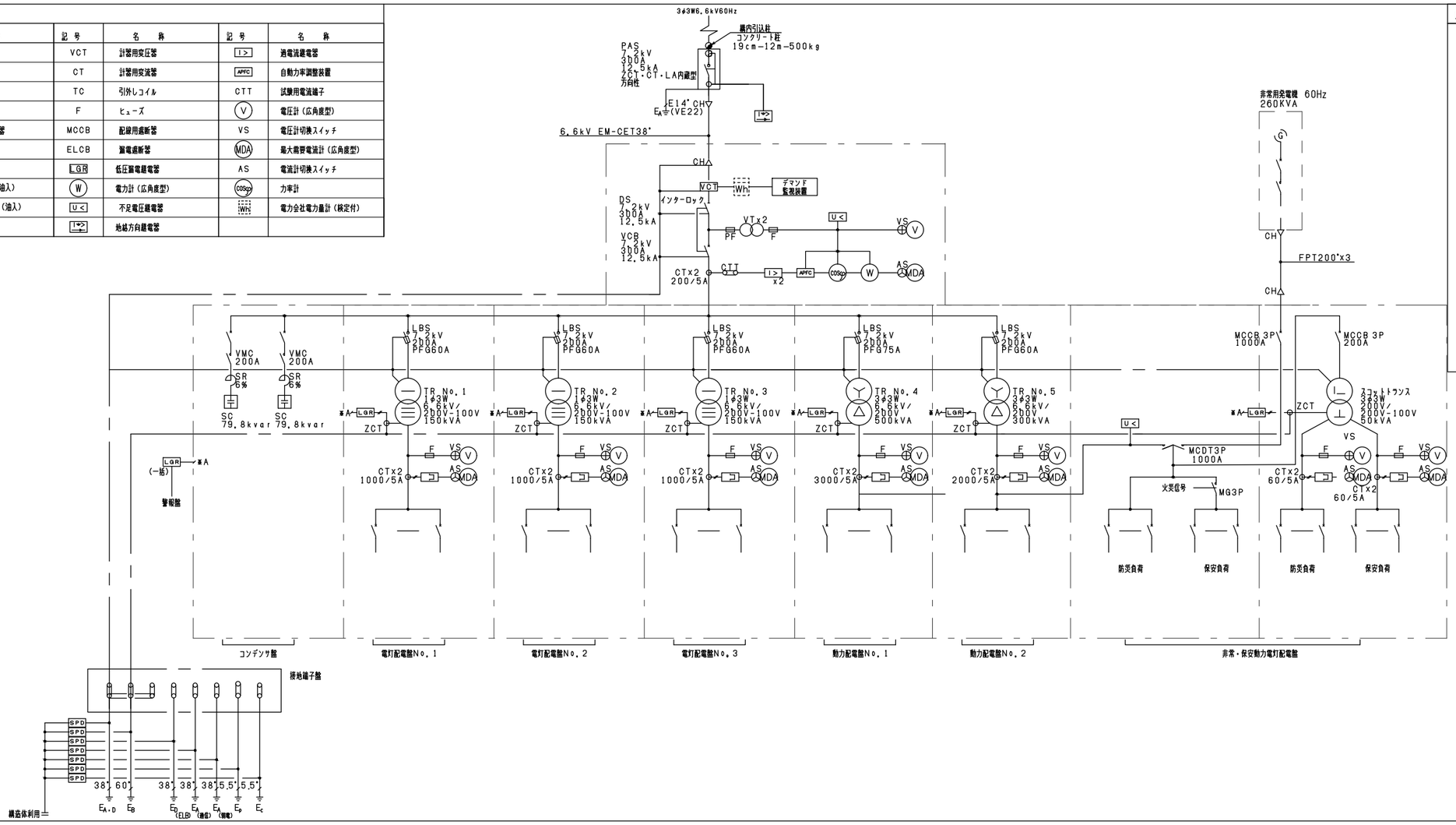

凡例

1. キュービクルは屋外防水型とする。
2. 変圧器はトップランナー基準適合高効率型油入変圧器とし警報接点付きダイヤル温度計付きとする。
   又、防振ゴムを取り付ける。
3. 表示ランプは高輝度LED
4. チャンネルベースは溶融亜鉛メッキを使用する。
5. キュービクル内通路及び裏面充電部には、感映防止のために透明アクリルパネルを取付けること。
6. 盤内照明（LED）、換気装置（サーモ発停）等を装備すること。
7. 商用電源停電時＋火災時の時には、保安負荷は切り離し防災負荷のみ電源のバックアップを行う。
8. 低圧配電盤のブレーカは全てトリップ警報接点付とする。
9. スコット変圧器負荷は、各相の負荷バランスを考慮して整理すること。
10. MCCBの2次側端子付とし、前面保守型とする。
11. 導体接続部にはサーモラベルを設ける。
12. キュービクルは指定色塗装とする。
13. 予備品はメーカー標準品とする。
14. 負荷開閉器用フック棒を1本附属のこと。
15. VCBは電動バネ投入方式とする。
16. 操作用無停電電源装置を設置すること。
17. キュービクルは消防庁告示7号準拠品とする。
18. 三相変圧器500kVA以上の場合、その上位LBSは瞬時突入電流対策機能付とする。
19. 盤内配線はエコ仕様とする。

2 受変電設備参考姿図

※図中、形状・寸法は参考とする。

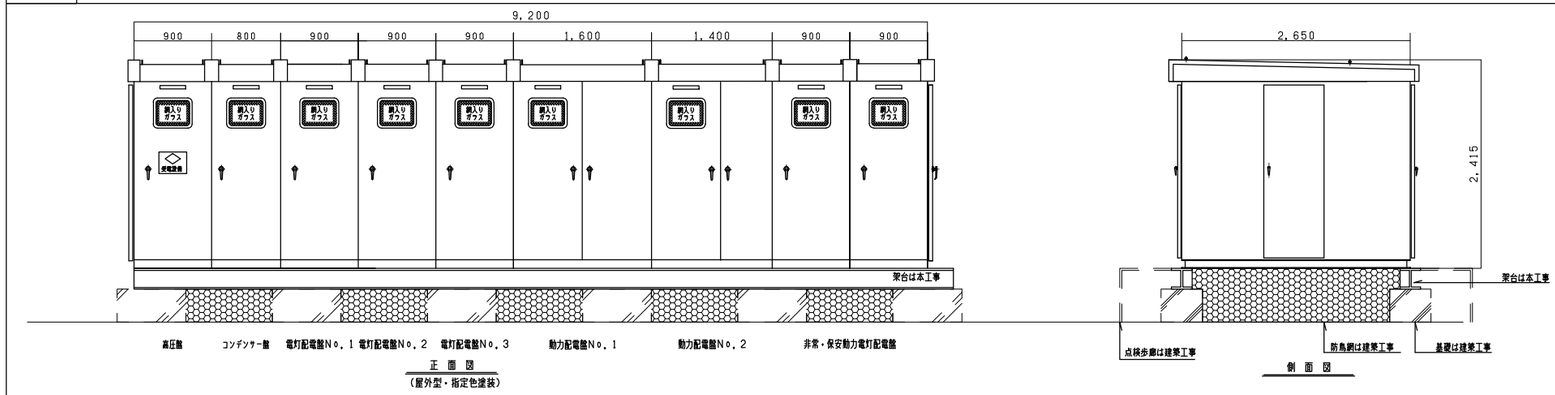

石本建築事務所 ISHIMOTO architectural & engineering firm, inc.	履歴 ver.20221201	完成図作成（受注者名） 日付 ○○.○○.○○ 監理技術者 ○○ ○○ 担当者 ○○ ○○	完成図承認 日付 ○○.○○.○○ 監理者 ○○ ○○ 担当者 ○○ ○○	法適合確認欄 構造設計一級建築士 山田 和生 証交付番号 第11279号 本図(仕様書)に記載された事項は、構造関係規定に適合することを確認した。 構造設計一級建築士 山田 和生 証交付番号 第11279号	法適合確認欄 設備設計一級建築士 ○○ ○○ 証交付番号 第○○○○号 本図(仕様書)に記載された事項は、設備関係規定に適合することを確認した。 設備設計一級建築士 ○○ ○○ 証交付番号 第○○○○号	製作日 2024.03 ファイル名 ○○○○○	代表設計者 一級建築士 大臣登録第280701号 西 重隆 日付 2024.03	設計者 一級建築士 大臣登録第365367号 三田井知希 担当者 浅野 幸治	業務名称 （仮称）福智町総合体育館新築設計業務 業務契約コード 108557 図面名称 受変電設備 単線結線図 縮尺 A1:NS A3:NS	図面番号 E-201	管理建築士 一級建築士 大臣登録第280701号 西重隆

電灯配電盤No.1

AC 1φ3W
6.6kV/210−105V
150kVA

合計 178.633 kVA
（補正係数後 合計 116.4kVA）

遮断器 F	P	AF	AT	幹線番号	系統	負荷名称	容量 (kVA)	配線		配管	備考
MCCB	3	225	175	L101		1L−1	30.896	CET100°	E22°x2	(G82)	
MCCB	3	225	175	L102		1L−2	32.768	CET150°	E22°x2	(G92)	
MCCB	3	100	75	L103		1L−3	13.64	CET38°	E22°x2	(E63)	
MCCB	3	225	200	L104		2L−1	35.856	CET100°	E22°x2	(G82)	
MCCB	3	100	100	L105		2L−2	18.928	CET100°	E22°x2	(G82)	
MCCB	3	50	40	L106		1L−屋外トイレ	6.545	CET38°	E22°x2	(E63)	
MCCB	3	100	100	L107		キッチンカー用分電盤	20.0	CET150°	E22°x2	(G92)	
MCCB	3	100	100	L108		キッチンカー用分電盤	20.0	CET150°	E22°x2	(G92)	
MCCB	3	225	可変	予備							
MCCB	3	225	可変	予備							
						計	178.633				

電灯配電盤No.2

AC 1φ3W
6.6kV/210−105V
150kVA

合計 168.0 kVA
（補正係数後 合計 134.4kVA）

遮断器 F	P	AF	AT	幹線番号	系統	負荷名称	容量 (kVA)	配線		配管	備考
MCCB	3	225	200	L201		イベント盤A	32.0	CET150°	E22°x2	(G92)	
MCCB	3	225	200	L202		イベント盤A	32.0	CET150°	E22°x2	(G92)	
MCCB	3	225	200	L203		イベント盤A	32.0	CET150°	E22°x2	(G92)	
MCCB	3	225	200	L204		イベント盤A	32.0	CET150°	E22°x2	(G92)	
MCCB	3	225	可変	L205（予備）							
MCCB	3	225	可変	L206（予備）							
MCCB	3	225	可変	L207（予備）							
MCCB	3	225	可変	L208（予備）							
MCCB	3	50	20	L209		移動観覧席制御盤	2.0	CET14°	E8°	(E51)	
MCCB	3	50	20	L210		移動観覧席制御盤	2.0	CET14°	E8°	(E51)	
MCCB	3	50	20	L211		移動観覧席制御盤	2.0	CET14°	E8°	(E51)	
MCCB	3	50	20	L212		移動観覧席制御盤	2.0	CET14°	E8°	(E51)	
MCCB	3	225	可変	予備							
MCCB	3	225	可変	予備							
						計	136.0				

電灯配電盤No.3

AC 1φ3W
6.6kV/210−105V
150kVA

合計 150.0 kVA
（補正係数後 合計 150.0kVA）

遮断器 F	P	AF	AT	幹線番号	系統	負荷名称	容量 (kVA)	配線		配管	備考
MCCB	3	225	150	L301		映像音響分電盤（固定設備用）	30.0	CET100°	E22°x2	(G82)	ノイズカットトランス
MCCB	3	400	350	L302		映像音響分電盤（コンセント盤電源用）	70.0	CET250°	E22°x2	(G104)	
MCCB	3	225	150	L303		競技照明用調光制御盤	30.0	CET60°	E22°x2	(E75)	
MCCB	3	225	可変	予備							
MCCB	3	225	可変	予備							
						計	150.0				

動力配電盤No.1

AC 3φ3W
6.6kV/210V
500kVA

合計 565.89 kVA
（補正係数後 合計 444.3kVA）

遮断器 F	P	AF	AT	幹線番号	系統	負荷名称	容量 (kW)	配線		配管	備考
MCCB	3	225	150	M101		1M−1	26.65	CET150°	E22°x2	(G92)	
MCCB	3	100	75	M102		2M−2	5.436	CET22°	E14°x2	(E51)	
MCCB	3	400	250	M103		RM−1	55.2	CET150°		(G92)	
MCCB	3	400	250	M104		RM−1	55.2	CET150°		(G92)	
MCCB	3	400	250	M105		RM−1	55.2	CET150°		(G92)	
MCCB	3	400	250	M106		RM−1	55.2	CET150°		(G92)	
MCCB	3	400	250	M107		RM−1	66.43	CET150°		(G92)	
MCCB	3	50	50	M108		EV制御盤	5.1	CET14°	E5.5°	(E51)	
MCCB	3	225	125	M109		浄化槽制御盤	9.452	CET38°	E22°	(E63)	
MCCB	3	225	200	M110		イベント盤A	30kVA	CET100°	E22°	(G82)	
MCCB	3	225	200	M111		イベント盤A	30kVA	CET100°	E22°	(G82)	
MCCB	3	225	200	M112		イベント盤A	30kVA	CET100°	E22°	(G82)	
MCCB	3	225	200	M113		イベント盤A	30kVA	CET100°	E22°	(G82)	
MCCB	3	225	可変	予備							
MCCB	3	225	可変	予備							
						計	565.89kVA				
MCCB	3	225	逆移線可能配置	太陽光発電設備							

動力配電盤No.2

AC 3φ3W
6.6kV/210V
300kVA

合計 289.79 kVA
+42.5 kVA
（補正係数後 合計 280.9kVA）

遮断器 F	P	AF	AT	幹線番号	系統	負荷名称	容量	配線		配管	備考
MCCB	3	400	350	M201		RM−1	65.3	CET250°	E22°x2	(G104)	
MCCB	3	400	250	M202		RM−2	26.9	CET150°	E22°x2	(G92)	
MCCB	3	50	30	M203		移動観覧席制御盤	4KVA	CET14°	E8°	(E51)	
MCCB	3	50	30	M204		移動観覧席制御盤	4KVA	CET14°	E8°	(E51)	
MCCB	3	50	30	M205		移動観覧席制御盤	4KVA	CET14°	E8°	(E51)	
MCCB	3	50	30	M206		移動観覧席制御盤	4KVA	CET14°	E8°	(E51)	
MCCB	3	50	30	M207		吊物機構制御盤1	5KVA	CET22°	E14°	(E51)	
MCCB	3	50	30	M208		吊物機構制御盤2	5KVA	CET22°	E14°	(E51)	
MCCB	3	225	可変	予備							
MCCB	3	225	可変	予備							
						計	152.8kVA				

非常・保安動力電灯配電盤

耐火隔壁

非常用発電機 260KVA
MCDT3P 1000A
火災信号 MG3P

AC 3φ3W
200V/200V−100V
50kVA

合計 68.146 kVA
（補正係数後 合計 42.5kVA）

遮断器 F	P	AF	AT	幹線番号	系統	負荷名称	容量	配線		配管	備考
MCCB	3	225	125	ME101		消火ポンプユニット FPU−1	7.5	FPT60°	E22°	(E75)	
						小計	7.5				
MCCB	3	225	150	MG101		1M−2	27.2	CET100°		(G82)	
MCCB	3	225	150	MG102		1M−3	27.2	CET100°		(G82)	
MCCB	3	225	125	MG103		1M−1	9.6	CET60°		(E75)	
MCCB	3	225	125	MG104		2M−1	9.6	CET60°		(E75)	
MCCB	3	225	175	MG105		RM−2	19.1	CET100°		(G82)	
MCCB	3	225	200	MG106		イベント盤A	30kVA	CET100°	E22°	(G82)	
MCCB	3	225	200	MG107		イベント盤A	30kVA	CET100°	E22°	(G82)	
MCCB	3	50	20			移送ポンプ用電源	0.4	FP3.5°−4C		(G28)	
						小計	93.1				
						計	160.6				
MCCB	3	225	125	LG101		1L−1	21.769kVA	CET60°		(E75)	
MCCB	3	100	100	LG102		1L−2	15.72kVA	CET100°		(G82)	
MCCB	3	50	20			発電機商用電源	1.0kVA	FP2°−3C		(G22)	
						小計	38.489kVA				
MCCB	3	50	50	LG103		2L−1	9.822kVA	CET22°		(E51)	
MCCB	3	100	100	LG104		2L−2	15.835kVA	CET100°		(G82)	
MCCB	3	50	30			発電機補機電源	4.0kVA	FP2°−3C		(G22)	
						小計	29.657kVA				
						計	68.146kVA				

石本建築事務所
ISHIMOTO architectural & engineering firm, inc.

履歴
ver.20221201

完成図作成（受注者名）
日付 ○○.○○.○○
監理技術者 ○○ ○○
担当者 ○○ ○○

完成図承認
日付 ○○.○○.○○
監理者 ○○ ○○
担当者 ○○ ○○

法適合確認欄
構造設計一級建築士 山田 和生
証交付番号 第11279号
本図（仕様書）に記載された事項は、構造関係規定に適合することを確認した。
構造設計一級建築士 山田 和生
証交付番号 第11279号

法適合確認欄
設備設計一級建築士 ○○ ○○
証交付番号 第○○○○号
本図（仕様書）に記載された事項は、設備関係規定に適合することを確認した。
設備設計一級建築士 ○○ ○○
証交付番号 第○○○○号

製作日 2024.03
ファイル名 ○○○○○

代表設計者 一級建築士 大臣登録第280701号 西 重隆
日付 2024.03

設計者 一級建築士 大臣登録第365367号 三田井知希
担当者 浅野 幸治

業務名称 （仮称）福智町総合体育館新築設計業務
業務契約コード 108557
図面名称 受変電設備 配電盤リスト
縮尺 A1:NS A3:NS

図面番号 E−202

管理建築士 一級建築士 大臣登録第280701号 西重隆

1 発電機 要目表

機種名称		非常用発電機（屋外）60Hz
発電機	形式	横軸回転界磁形同期発電機
	容量	260 kVA
		208 kW
	電圧	220 V
	電流	683 A
	周波数	60 Hz
	回転速度	1800 min^{-1}
	相数	3相3線
	極数	4 極
	力率	80 %（遅れ）
	励磁方法	ブラシレス
	耐熱クラス	180（H）
	保護方式	IP00（開放形）
	冷却方式	IC01（自由通流形）
充電方式		半導体式全自動充電
キュービクル	騒音値 ※1	約75dB（A）以下
	塗装色	指定色
乾燥質量		3750 kg
装備質量		3931 kg

エンジン		
形式		立形水冷4サイクルディーゼル機関
燃焼方式		直接噴射方式
定格出力		278 kW
回転速度		1800 min^{-1}
総排気量		11.05 L
冷却方式		ラジエータ冷却
冷却水量		39.0 L
始動方式		セルモータによる電気始動式
セルモータ容量		DC24V − 6.0kW
使用燃料	種類	軽油
	別置タンク容量	950L
	燃料消費量	57.7 l/h
潤滑油量（全量ー有効）		23 −3.0 L
ラジエータファン排風量		400 m^3/min
バッテリー	種類	REH
	容量	DC24V − 48Ah
始動時間		40秒以内
認定		（一社）日本内燃力発電設備協会

※1 4方向エネルギー平均 機側1m、高さ1.2m 半自由音場下による

※2 防振架台を見込む

2 遠隔通信項目

（中央監視等項目とは異なります）

項目		項目
状態	運転可能／運転中	システムデータ：運転可能時間
	自動／試験	発電出力
	遠方／手元	発電電圧
	発電／商用	発電電流
	始動	燃料残油量
	充電中	バッテリー電圧
	停止	パッケージ内部温度
	故障	積算運転時間
		保守運転日
		回転速度

※ メーカーによる遠隔通信端末を装備するものとする。
- 「遠隔通信項目」をWeb閲覧する場合は、ユーザー登録を必要とする。
- ユーザー登録すると24時間365日、メーカー窓口での受付を可能とする。
- メーカーによる遠隔監視が必要な場合は、別途有償契約とする。

※ 設置場所の通信状況によっては別途延長配線が必要、または通信できない場合がある。

※ 遠隔通信項目の項目名称は参考とする。

※ 別置タンクの燃料残油量表示はオプションとし、別途協議で決定する。

3 補機 要目表

燃料小出槽	形式	屋外油庫式
	容量・数量	950L × 1基
	構造	鋼板製溶接構造
	付属品	フロートスイッチ、ウィングポンプ、鋼製架台
給油ボックス	形式	屋外自立式（SUS製）
	数量	1基
	付属品	給油口65A、液面指示計 移送ポンプ 0.4kW × 1台搭載 ローリーアース端子取付
地下燃料タンク	形式	円筒横形ピット式
	容量・数量	5,000L × 1基
	構造	鋼板溶接製二重殻構造
	付属品	液面計発信器

4 保護装置一覧

項目	機関停止	遮断器開放	警報装置 警報	警報装置 表示	外部信号
潤滑油油圧低下	○	○	○	○	重故障 ○（一括）
冷却水温度上昇	○	○	○	○	
過回転（過速度）	○	○	○	○	
始動法滞	○	—	○	○	
過電流	×	○	○	○	
緊急停止	○	○	○	○	
燃料小出槽最低油量	○	○	○	○	
燃料小出槽油面低下	×	×	○	○	軽故障 ○（一括）
燃料小出槽油面上昇	×	×	○	○	
地下燃料タンク油面低下	×	×	○	○	
地下燃料タンク漏油	×	×	○	○	
補機故障	×	×	○	○	

5 結線図

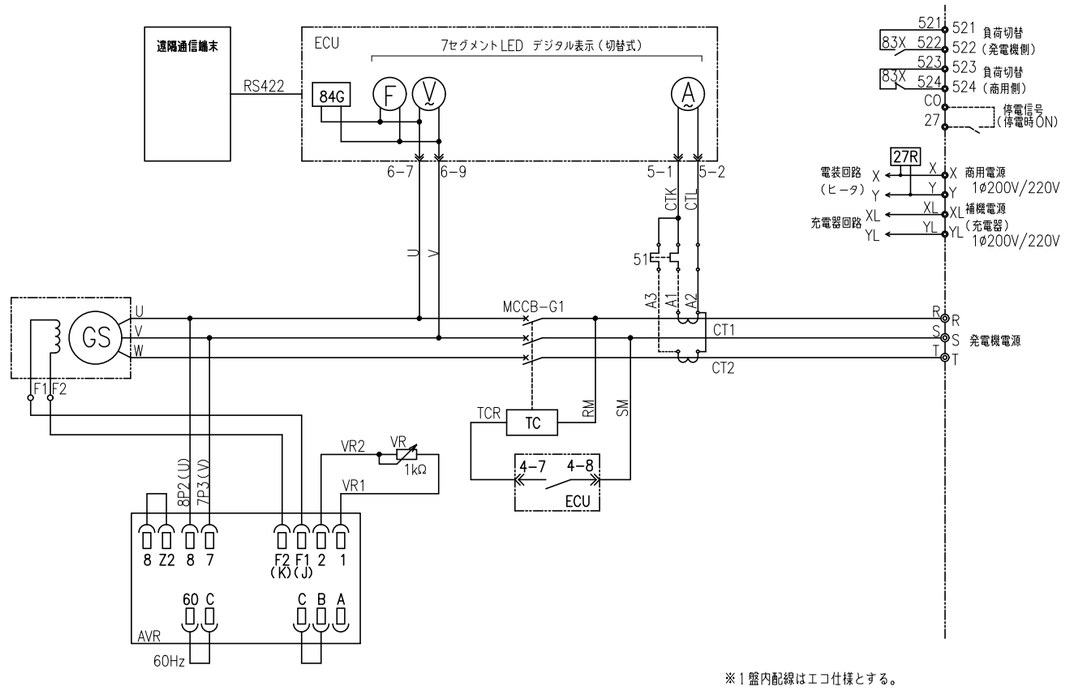

※1盤内配線はエコ仕様とする。

6 配線系統図

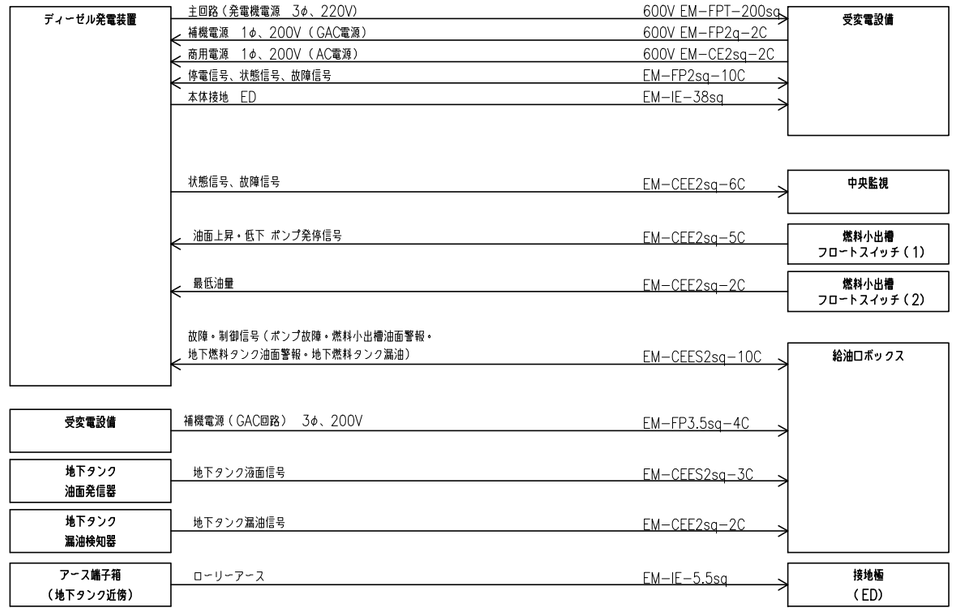

備考

1.実線 ―― ：電気工事

2.配線の種類及びサイズは、参考用とする。

7 ディーゼル発電装置 外形図 s=1/50

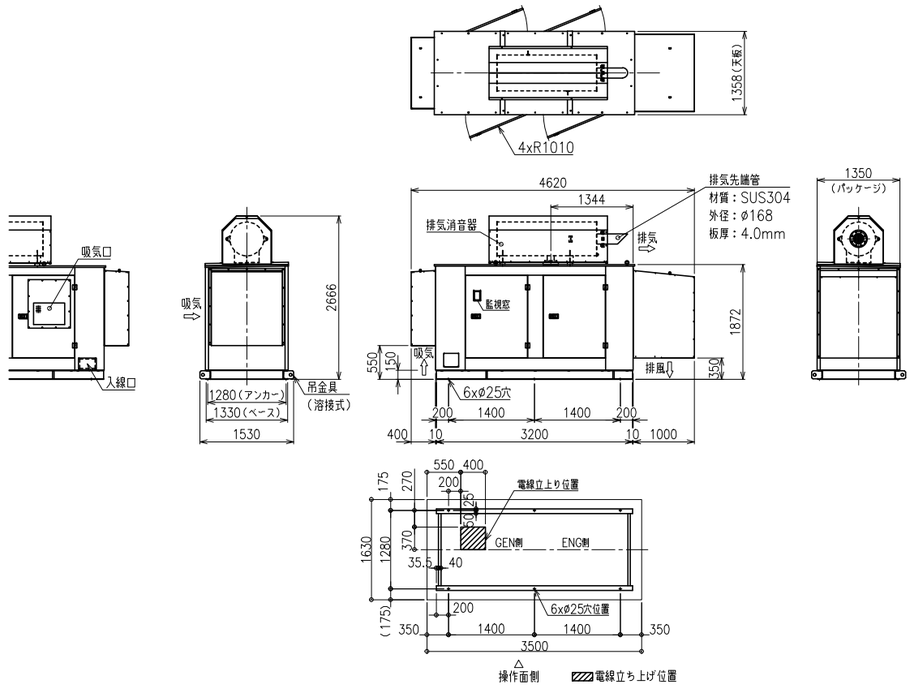

8 燃料小出槽 950L(油庫式) 外形図 s=1/40

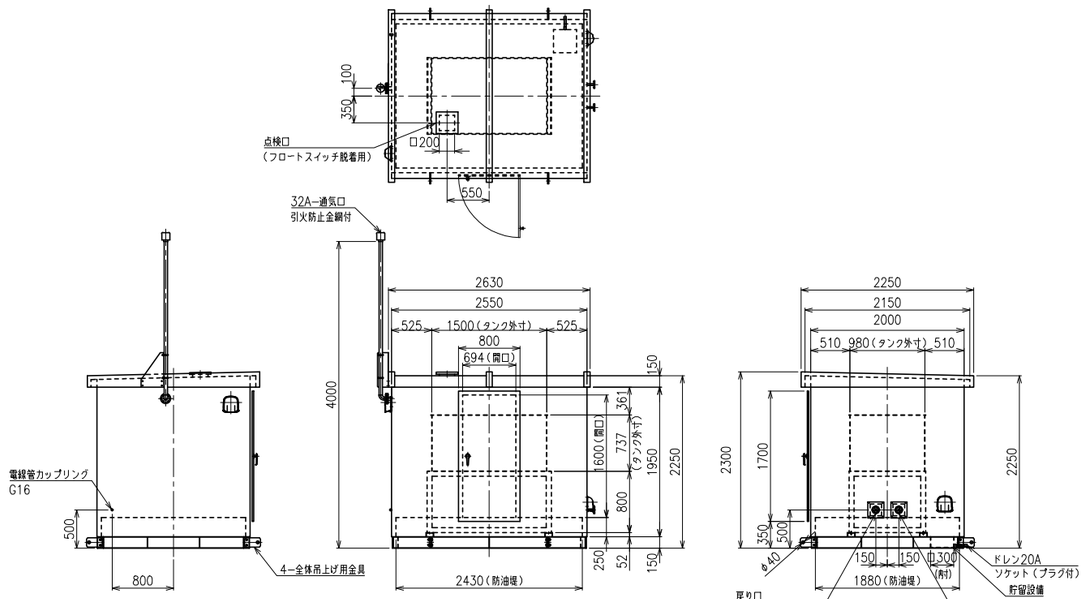

9 二重殻地下燃料タンク 5,000L(ピット式)外形図 s=1/40

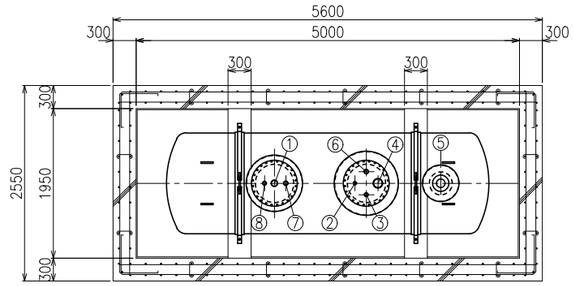

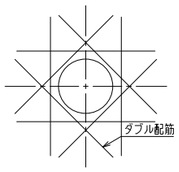

開口部補強要領

ノズル明細表

NO.	名　　称	口　径	フランジ種類、形状
①	注油口	65A	ソケット
②	送油口	25A	ソケット
③	通気口	32A	ソケット
④	液面計口	100A	ソケット
⑤	漏洩検知管	100A	10K SOP-FF
⑥	返油口	40A	ソケット
⑦	除水口	40A	ソケット
⑧	計量口	32A	ソケット

※埋設深さは、現場の油配管勾配により決定すること。
注1) タンク付近は火気厳禁の事
注2) 切込砕石は切込砂利又は再生クラッシャランでも可

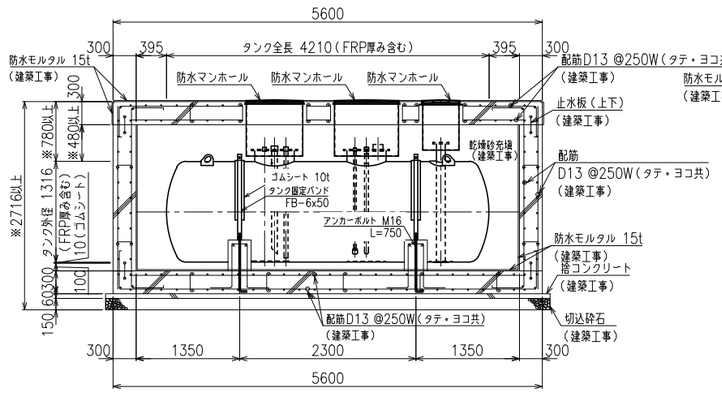

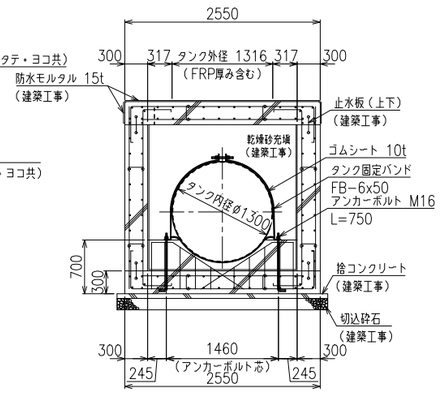

10 給油口ボックス(自立型)外形図 s=1/15

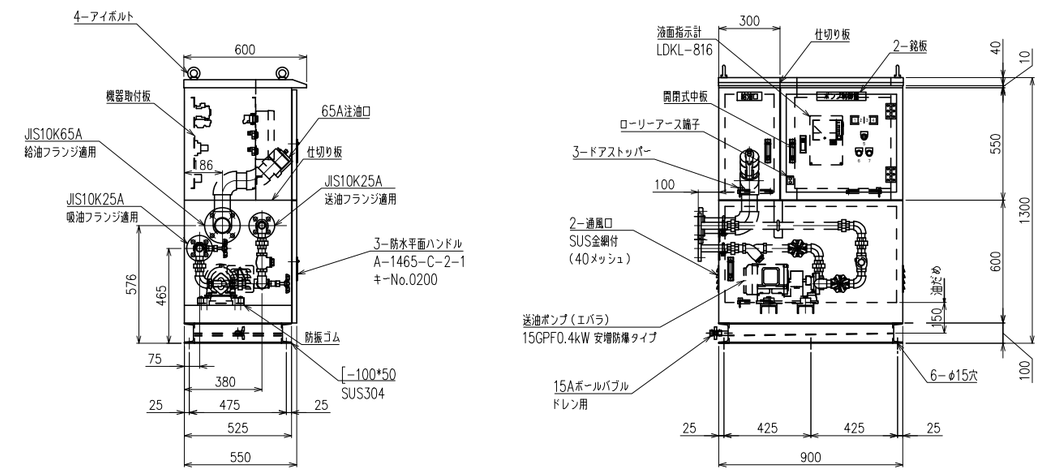

※図中、機器の形状・寸法は参考とする。
機器は指定色塗装とする。

石本建築事務所 ISHIMOTO architectural & engineering firm, inc.	履歴 ver.20221201	完成図作成(受注者名) 日付 ○○.○○.○○ 監理技術者 ○○ ○○ 担当者 ○○ ○○	完成図承認 日付 ○○.○○.○○ 監理者 ○○ ○○ 担当者 ○○ ○○	法適合確認欄 構造設計一級建築士 山田 和生 証交付番号 第11279号 本図(仕様書)に記載された事項は、構造関係規定に適合することを確認した。 構造設計一級建築士 山田 和生 証交付番号 第11279号	法適合確認欄 設備設計一級建築士 ○○ ○○ 証交付番号 第○○○○○号 本図(仕様書)に記載された事項は、設備関係規定に適合することを確認した。 設備設計一級建築士 ○○ ○○ 証交付番号 第○○○○○号	製作日 2024.03 ファイル名 ○○○○○	代表設計者 一級建築士 大臣登録第280701号 西 重隆 日付 2024.03	設計者 一級建築士 大臣登録第365367号 三田井知希 担当者 浅野 幸治	業務名称 (仮称)福智町総合体育館新築設計業務 図面名称 発電設備 機器外形図	業務契約コード 108557 縮尺 A1:NS A3:NS	図面番号 E-204	管理建築士 一級建築士 大臣登録第280701号 西重隆

1 配管系統図

機器表 AP280D−6TG

番号	名称	数量	備考	重量	
1	ディーゼル発電装置 排気消音器搭載	1	260kVA・75dB(A)※	静荷重 動荷重	約 3,931 kg 約 5,830 kg
2	排気管	1	φ168		−
3	燃料小出槽(油庫式)	1	950L 、軽油	満油時	約 2,203 kg
4	地下燃料タンク	1	5,000L、SF二重殻ピット式		−
5	給油ボックス	1	屋外自立式(SUS製) 液面計・ローリーアース端子取付 燃料移送ポンプ 0.4kWx1台搭載		−

※ 4方向エネルギー平均 機側1m、高さ1.2m 半自由音場下による

配管表

番号	名称	サイズ	数量	備考
a	燃料給油管	65A	1	SGP
b	燃料送油管	25A	1	SGP
c	燃料返油管	40A	1	SGP
d	通気管(地下タンク)	32A	1	SGP
e	燃料入口管	15A	1	SGP
f	燃料戻り管	15A	1	SGP
g	通気管(小出槽)	32A	1	SGP

※ 地下タンク埋設部はSGP−PLS 配管を使用する

凡例

記号	名称	記号	名称
	仕切弁(常時 開)		通気頭
	仕切弁(常時 閉)		給油口(65A)
	逆止弁		フロートスイッチ
	フレキ管		油面計発信器
	ギヤーポンプ		漏油探知器
	ウイングポンプ		Y型ストレーナ
	耐油ホース		L型逆止弁

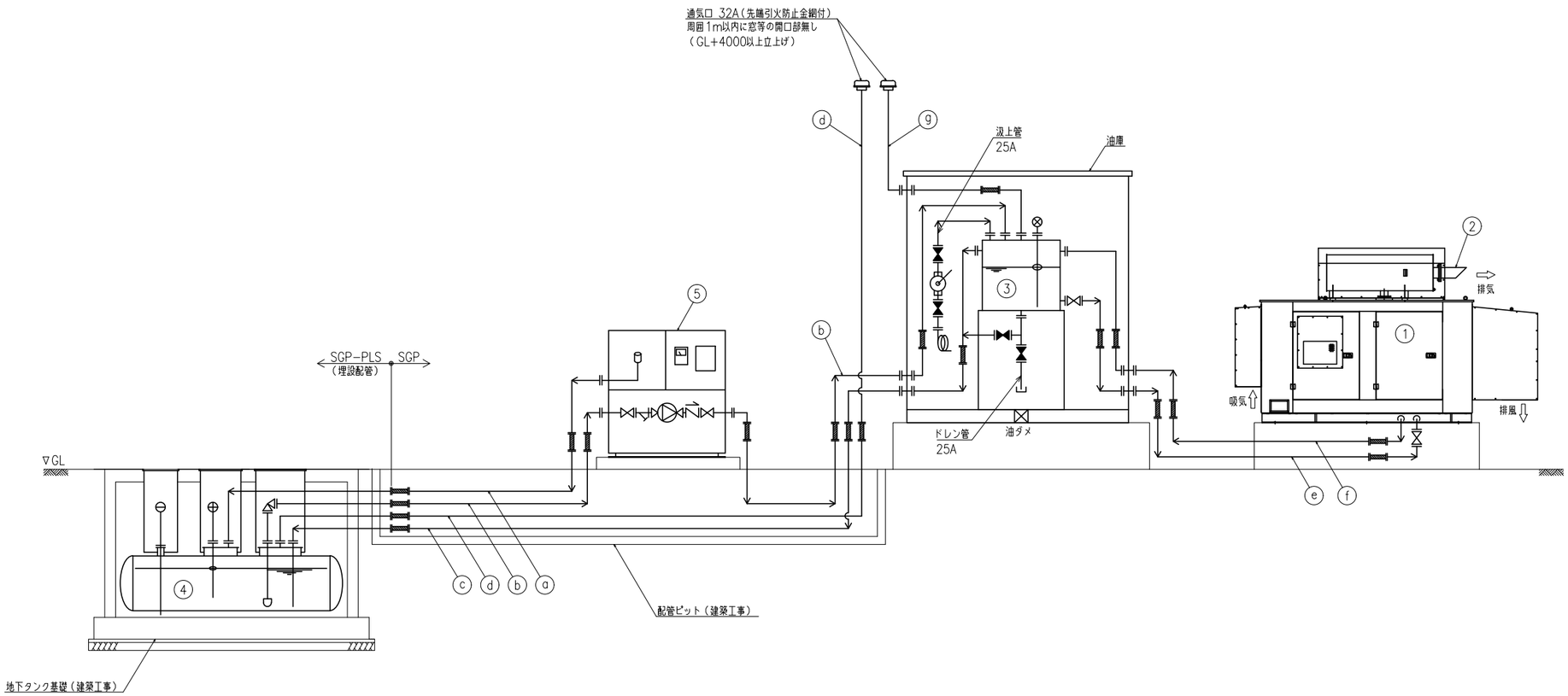

石本建築事務所 ISHIMOTO architectural & engineering firm, inc.	履歴 ver.20221201	完成図作成(受注者名) 日付 ○○.○○.○○ 監理技術者 ○○ ○○ 担当者 ○○ ○○	完成図承諾 日付 ○○.○○.○○ 監理者 ○○ ○○ 担当者 ○○ ○○	法適合確認欄 構造設計一級建築士 山田 和生 証交付番号 第11279号 本図(仕様書)に記載された事項は、構造関係規定に適合することを確認した。 構造設計一級建築士 山田 和生 証交付番号 第11279号	法適合確認欄 設備設計一級建築士 ○○ ○○ 証交付番号 第○○○○号 本図(仕様書)に記載された事項は、設備関係規定に適合することを確認した。 設備設計一級建築士 ○○ ○○ 証交付番号 第○○○○号	製作日 2024.03 ファイル名 ○○○○○	代表設計者 一級建築士 大臣登録第280701号 西 重隆 日付 2024.03	設計者 一級建築士 大臣登録第365367号 三田井知希 担当者 浅野 幸治	業務名称 (仮称)福智町総合体育館新築設計業務 図面名称 発電設備 配管系統図	業務契約コード 108557 縮尺 A1:NS A3:NS	図面番号 E−205	管理建築士 一級建築士 大臣登録第280701号 西重隆

1 配置配管平面図 s=1/50

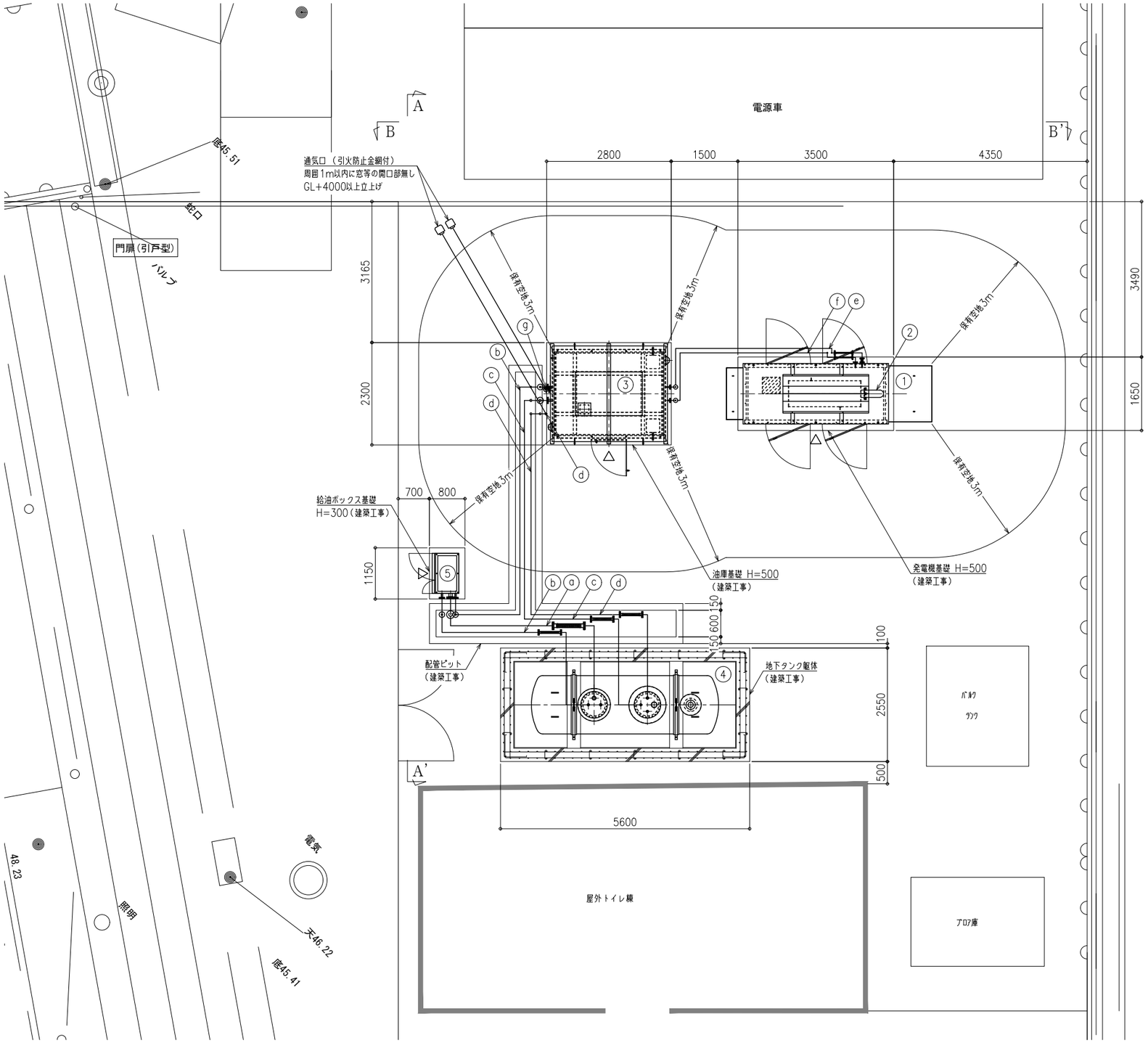

機器表 AP280D−6TG

番号	名称	数量	備考	重量
1	ディーゼル発電装置 排気消音器搭載	1	260kVA・75dB(A)※	静荷重 約 3,931 kg 動荷重 約 5,830 kg
2	排気管	1	φ168	−
3	燃料小出槽（油庫式）	1	950L 、軽油	満油時 約 2,203 kg
4	地下燃料タンク	1	5,000L、SF二重殻ピット式	−
5	給油ボックス	1	屋外自立式（SUS製） 液面計・ローリーアース端子取付 燃料移送ポンプ 0.4kWx1台搭載	−

※ 4方向エネルギー平均 機側1m、高さ1.2m 半自由音場下による
※ 油漏れ対策として、油がたまりやすい箇所に油水分離槽を設けること。

配管表

番号	名称	サイズ	数量	備考
a	燃料給油管	65A	1	SGP
b	燃料送油管	25A	1	SGP
c	燃料返油管	40A	1	SGP
d	通気管（地下タンク）	32A	1	SGP
e	燃料入口管	15A	1	SGP
f	燃料戻り管	15A	1	SGP
g	通気管（小出槽）	32A	1	SGP

※ 地下タンク埋設部はSGP−PLS 配管を使用する

石本建築事務所
ISHIMOTO architectural & engineering firm, inc.

履歴
ver.20221201

完成図作成（受注者名）
日付 ○○.○○.○○
監理技術者 ○○ ○○
担当者 ○○ ○○

完成図承諾
日付 ○○.○○.○○
監理者 ○○ ○○
担当者 ○○ ○○

法適合確認欄
構造設計一級建築士 山田 和生
証交付番号 第11279号
本図(仕様書)に記載された事項は、構造関係規定に適合することを確認した。
構造設計一級建築士 山田 和生
証交付番号 第11279号

法適合確認欄
設備設計一級建築士 ○○ ○○
証交付番号 第○○○○号
本図(仕様書)に記載された事項は、設備関係規定に適合することを確認した。
設備設計一級建築士 ○○ ○○
証交付番号 第○○○○号

製作日 2024.03
ファイル名 ○○○○○

代表設計者 一級建築士 大臣登録第280701号 西 重隆
日付 2024.03

設計者 一級建築士 大臣登録第365367号 三田井知希
担当者 浅野 幸治

業務名称 （仮称）福智町総合体育館新築設計業務
業務契約コード 108557
図面名称 発電設備 配置配管図
縮尺 A1:1/50 A3:1/100

図面番号 E−206

管理建築士 一級建築士 大臣登録第280701号 西重隆

2 A−A' 断面図

s=1/40

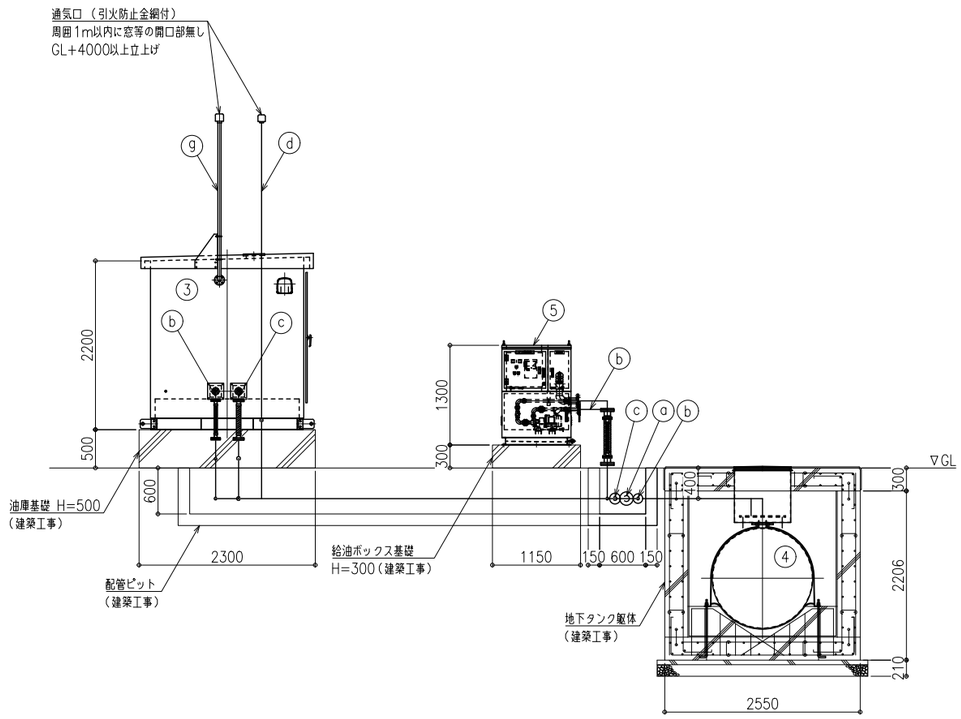

機器表 AP280D−6TG

番号	名称	数量	備考	重量
1	ディーゼル発電装置 排気消音器搭載	1	260kVA・75dB(A)※	静荷重 約 3,931 kg 動荷重 約 5,830 kg
2	排気管	1	φ168	−
3	燃料小出槽（油庫式）	1	950L 、軽油	満油時 約 2,203 kg
4	地下燃料タンク	1	5,000L、SF二重殻ピット式	−
5	給油ボックス	1	屋外自立式（SUS製） 液面計・ローリーアース端子取付 燃料移送ポンプ 0.4kWx1台搭載	−

※ 4方向エネルギー平均 機側1m、高さ1.2m 半自由音場下による

配管表

番号	名称	サイズ	数量	備考
a	燃料給油管	65A	1	SGP
b	燃料送油管	25A	1	SGP
c	燃料返油管	40A	1	SGP
d	通気管（地下タンク）	32A	1	SGP
e	燃料入口管	15A	1	SGP
f	燃料戻り管	15A	1	SGP
g	通気管（小出槽）	32A	1	SGP

※ 地下タンク埋設部はSGP−PLS 配管を使用する

3 B−B' 断面図

s=1/40

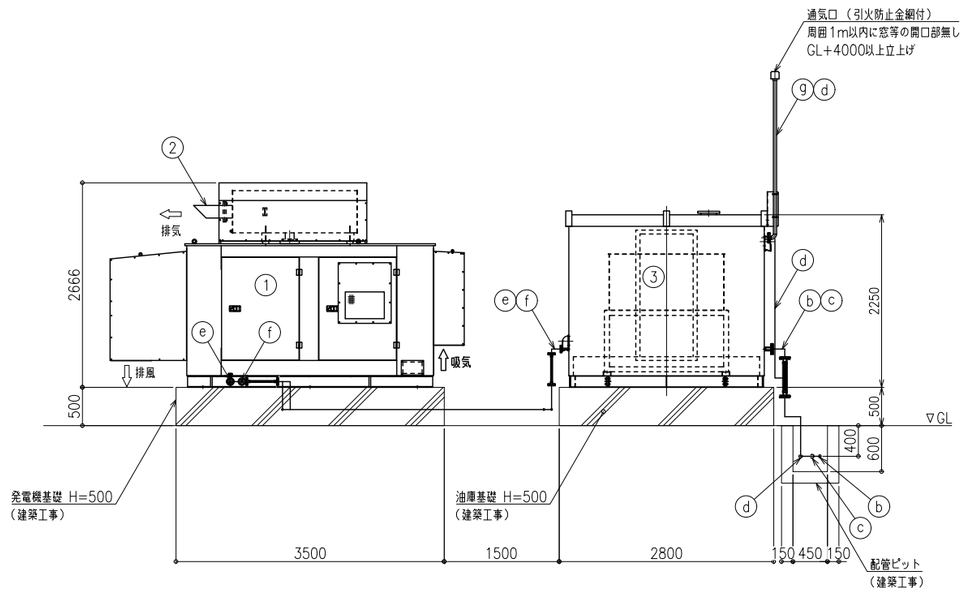

※図中、機器の形状・寸法は参考とする。

石本建築事務所
ISHIMOTO architectural & engineering firm, inc.

履歴 ver.20221201	完成図作成（受注者名） 日付 ○○.○○.○○ 監理技術者 ○○ ○○ 担当者 ○○ ○○	完成図承諾 日付 ○○.○○.○○ 監理者 ○○ ○○ 担当者 ○○ ○○	法適合確認欄 構造設計一級建築士 山田 和生 証交付番号 第11279号 本図(仕様書)に記載された事項は、構造関係規定に適合することを確認した。 構造設計一級建築士 山田 和生 証交付番号 第11279号	法適合確認欄 設備設計一級建築士 ○○ ○○ 証交付番号 第○○○○○号 本図(仕様書)に記載された事項は、設備関係規定に適合することを確認した。 設備設計一級建築士 ○○ ○○ 証交付番号 第○○○○○号	製作日 2024.03 ファイル名 ○○○○○	代表設計者 一級建築士 大臣登録第280701号 西 重隆 日付 2024.03	設計者 一級建築士 大臣登録第365367号 三田井知希 担当者 浅野 幸治	業務名称 （仮称）福智町総合体育館新築設計業務 業務契約コード 108557 図面名称 発電設備 断面図 縮尺 A1:1/40 A3:1/80	図面番号 E−207	管理建築士 一級建築士 大臣登録第280701号 西重隆

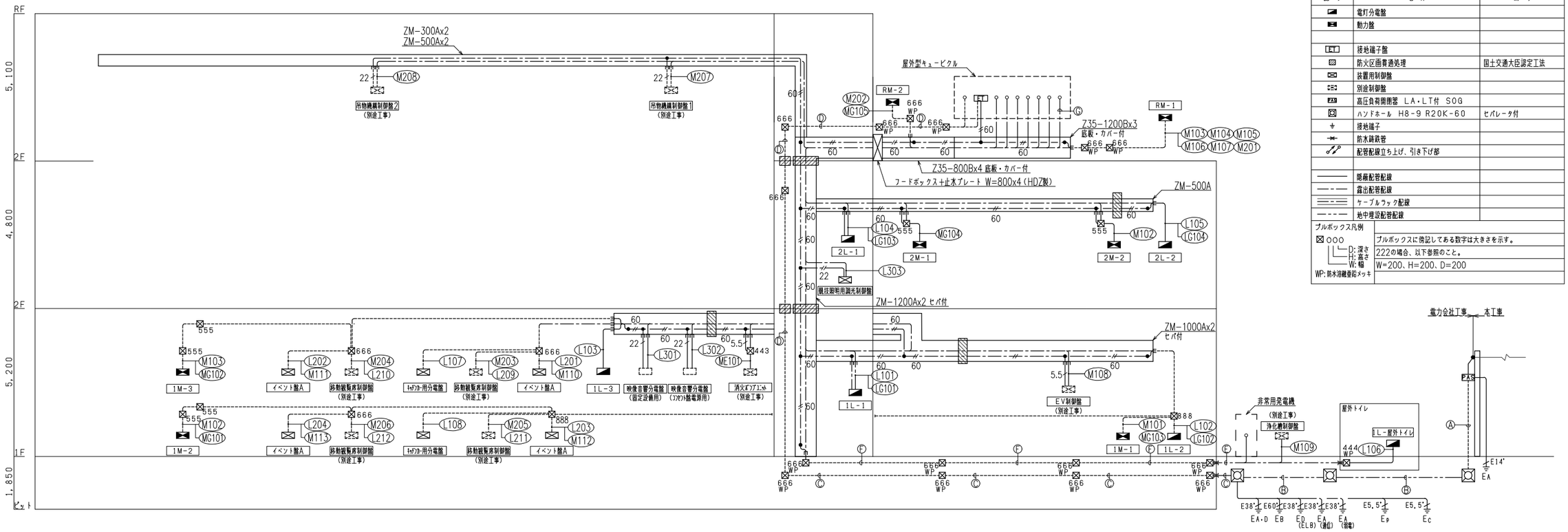

(凡例)		
記号	名称	備考
	電灯分電盤	
	動力盤	
ET	接地端子盤	
	防火区画貫通処理	国土交通大臣認定工法
	装置用制御盤	
	別途制御盤	
PAS	高圧負荷開閉器 LA・LT付 SOG	
	ハンドホール H8-9 R20K-60	ヒバレータ付
	接地端子	
	防水鋳鉄管	
	配管配線立ち上げ、引き下げ部	
	隠蔽配管配線	
	露出配管配線	
	ケーブルラック配線	
	地中埋設配管配線	
プルボックス凡例		
⊠ ○○○ D:深さ H:高さ W:幅	プルボックスに例記してある数字は大きさを示す。	
	222の場合、以下参照のこと。	
WP:防水油絶垂留メッキ	W=200、H=200、D=200	

注記）1．特記なき配管配線は下記とする。

- 5.5 EM-IE5.5°x1 (VE16)
- 14 EM-IE14°x1 (VE22)
- 38 EM-IE38°x1 (VE22)
- 60 EM-IE60°x1 (VE22)
- 8 EM-IE8°x2
- 14 EM-IE14°x2
- 22 EM-IE22°x2
- 60 EM-IE60°x2 (接地母線)

2．図中の ▨ 部分は防火区画貫通処理部分を示す。
（国土交通大臣認定工法）
ケーブルラックの防火区画貫通部分は系統図及び平面図参照のこと。
床、壁の防火区画貫通処理は下記による。型番は参考とし、同等品とする。

防火区画を貫通する電気設備貫通処理（国土交通大臣認定工法）		
	壁貫通	床貫通
ケーブルラック	PS060 WL-0090（片側工法） 又はPS060 WL-0231（中空壁専用補強枠）	PS060 FL-0080
小開口用ケーブル	PS060 WL-0676（片壁） 又はPS060 WL-0293（中空壁）	PS060 FL-0703
鋼製電線管	PS060WL-0685,0866（コンクリート）	PS060 FL-0682

3．特記なき接地線の配管は、幹線と共用とする。

4．特記なき地中埋設深さはGL-600mmとする。

配管配線リスト

Ⓐ	6.6kV EM-CET38°	(GP82)	電力引込
	EM-CEES2°-3C	(GP22)	電力制御線
	—C—	(GP82)	電力予備
Ⓑ	6.6kV EM-CET38°	(FEP80)	電力引込
	EM-CEES2°-3C	(FEP30)	電力制御線
	—C—	(FEP80)	電力予備
			GL-1200mm
Ⓒ	6.6kV EM-CET38°	(GP82)	電力引込
	EM-CEES2°-3C	(GP22)	電力制御線
	—C—	(GP82)	電力予備
	EM-IE5.5° x2	(VE54)	接地
	EM-IE38° x4		
	EM-IE60°		GL-1200mm
Ⓓ	6.6kV EM-CET38°	(GP82)	電力引込
	EM-CEES2°-3C	(E25)	電力制御線
	—C—	(GP82)	電力予備
	EM-IE5.5° x2	(VE54)	接地
	EM-IE38° x4		
	EM-IE60°		
Ⓔ	EM-FPT200° x3	(FEP100) x3	発電機幹線
	EM-FP2°-2C	(FEP30)	補機電源線
	EM-CE2°-2C	(FEP30)	商用電源線
	EM-FP3.5°-4C	(FEP30)	移送ポンプ電源線
	EM-FP2°-10C	(FEP30)	停電・状態・故障信号線
	EM-CET38°	(FEP50)	浄化槽幹線M109
	EM-CET38°	(FEP50)	屋外トイレ幹線L106
Ⓕ	EM-FPT200° x3	(GP104) x3	発電機幹線
	EM-FP2°-2C	(GP22)	補機電源線
	EM-CE2°-2C	(GP22)	商用電源線
	EM-FP3.5°-4C	(GP28)	移送ポンプ電源線
	EM-FP2°-10C	(GP28)	停電・状態・故障信号線
	EM-CET38°	(GP54)	浄化槽幹線M109
	EM-CET38°	(GP54)	屋外トイレ幹線L106
Ⓖ	EM-FPT200° x3	(GP104) x3	発電機幹線
	EM-FP2°-2C	(PF22)	補機電源線
	EM-CE2°-2C	(PF22)	商用電源線
	EM-FP3.5°-4C	(PF28)	移送ポンプ電源線
	EM-FP2°-10C	(PF28)	停電・状態・故障信号線
	EM-CET38°	(GP54)	浄化槽幹線M109
	EM-CET38°	(GP54)	屋外トイレ幹線L106

幹線リスト

幹線番号	系統	負荷名称	幹線サイズ		配管
L101		1L-1	EM-CET 100°	E22°x2	(G82)
L102		1L-2	EM-CET 150°	E22°x2	(G92)
L103		1L-3	EM-CET 38°	E22°x2	(E63)
L104		2L-1	EM-CET 150°	E22°x2	(G92)
L105		2L-2	EM-CET 100°	E22°x2	(G82)
L106		1L-屋外トイレ	EM-CET 38°	E22°x2	(E63)
L107		ﾄｲﾚﾌﾞｰｽ用分電盤	EM-CET 150°	E22°x2	(G92)
L108		ﾄｲﾚﾌﾞｰｽ用分電盤	EM-CET 150°	E22°x2	(G92)
L201		イベント盤A	EM-CET 150°	E22°x2	(G92)
L202		イベント盤A	EM-CET 150°	E22°x2	(G92)
L203		イベント盤A	EM-CET 150°	E22°x2	(G92)
L204		イベント盤A	EM-CET 150°	E22°x2	(G92)
L205		予備			
L206		予備			
L207		予備			
L208		予備			
L209		移動観覧席制御盤	EM-CET 14°	E8°x2	(E51)
L210		移動観覧席制御盤	EM-CET 14°	E8°x2	(E51)
L211		移動観覧席制御盤	EM-CET 14°	E8°x2	(E51)
L212		移動観覧席制御盤	EM-CET 14°	E8°x2	(E51)
L301		映像音響分電盤（固定設備用）	EM-CET 100°	E22°x2	(G82)
L302		映像音響分電盤（コンセント盤電源用）	EM-CET 250°	E22°x2	(G104)
L303		競技照明用調光制御盤	EM-CET 60°	E22°x2	(E75)
LG101		1L-1	EM-CET 60°		(E75)
LG102		1L-2	EM-CET 100°		(G82)
LG103		2L-1	EM-CET 22°		(E51)
LG104		2L-2	EM-CET 100°		(G82)
ME101		消火ポンプユニット	EM-FPT 60°	E22°	(E39)

幹線番号	系統	負荷名称	幹線サイズ		配管
M101		1M-1	EM-CET 150°	E22°x2	(G92)
M102		2M-2	EM-CET 22°	E14°x2	(E51)
M103		RM-1	EM-CET 150°		(G92)
M104		RM-1	EM-CET 150°		(G92)
M105		RM-1	EM-CET 150°		(G92)
M106		RM-1	EM-CET 150°		(G92)
M107		RM-1	EM-CET 150°		(G92)
M108		EV制御盤	EM-CET 14°	E5.5°	(E51)
M109		浄化槽制御盤	EM-CET 38°	E22°x2	(E63)
M110		イベント盤A	EM-CET 100°	E22°x2	(G82)
M111		イベント盤A	EM-CET 100°	E22°x2	(G82)
M112		イベント盤A	EM-CET 100°	E22°x2	(G82)
M113		イベント盤A	EM-CET 100°	E22°x2	(G82)
M201		RM-1	EM-CET 250°	E22°x2	(G104)
M202		RM-2	EM-CET 150°	E22°x2	(G82)
M203		移動観覧席制御盤	EM-CET 14°	E 8°x2	(E51)
M204		移動観覧席制御盤	EM-CET 14°	E 8°x2	(E51)
M205		移動観覧席制御盤	EM-CET 14°	E 8°x2	(E51)
M206		移動観覧席制御盤	EM-CET 14°	E 8°x2	(E51)
M207		吊物機構制御盤1	EM-CET 22°	E14°x2	(E51)
M208		吊物機構制御盤2	EM-CET 22°	E14°x2	(E51)
MG101		1M-2	EM-CET 100°	E22°x2	(G82)
MG102		1M-3	EM-CET 100°	E22°x2	(G82)
MG103		1M-1	EM-CET 60°		(E75)
MG104		2M-1	EM-CET 60°	E22°x2	(E75)
MG105		RM-2	EM-CET 100°	E22°x2	(G82)

石本建築事務所
ISHIMOTO architectural & engineering firm, inc.

履歴

ver.20221201

完成図作成（受注者名）
日付 ○○.○○.○○
監理技術者 ○○ ○○
担当者 ○○ ○○

完成図承認
日付 ○○.○○.○○
監理者 ○○ ○○
担当者 ○○ ○○

法適合確認欄
構造設計一級建築士 山田 和生
証交付番号 第11279号
本図(仕様書)に記載された事項は、構造関係規定に適合することを確認した。
構造設計一級建築士 山田 和生
証交付番号 第11279号

法適合確認欄
設備設計一級建築士 ○○ ○○
証交付番号 第○○○○号
本図(仕様書)に記載された事項は、設備関係規定に適合することを確認した。
設備設計一級建築士 ○○ ○○
証交付番号 第○○○○号

製作日 2024.03
ファイル名 ○○○○○

代表設計者 一級建築士 大臣登録第280701号 西 重隆
日付 2024.03

設計者 一級建築士 大臣登録第365367号 三田井知希
担当者 浅野 幸治

業務名称 （仮称）福智町総合体育館新築設計業務
業務契約コード 108557
図面名称 幹線設備 系統図
縮尺 A1:NS A3:NS
図面番号 E-301
管理建築士 一級建築士 大臣登録第280701号 西重隆

単位接続図

特記なきは三相三線である。
コンデンサ付はシンボル実線とする。

電源送り	直入起動	直入起動	直入起動	直入起動	人－Δ起動	クローズド式人－Δ起動	リアクトル起動	Vスター起動	直入起動（インバータ制御）	人Δ起動（インバータ制御）	電源送り	直入起動
A1 MCB	B1 MMCB	C1 MCB	D1 MCB	E1 MCB	F1 MCB	G1 MCB	H1 MCB	J1 MCB	K1 MCB	L1 MCB	M1 MCB	N1 MCB
A2 ELB	B2 MELB	C2 MELB	D2 MELB	E2 MELB	F2 ELB	G2 ELB	H2 ELB	J2 ELB	K2 ELB	L2 ELB	M2 ELB	N2 ELB

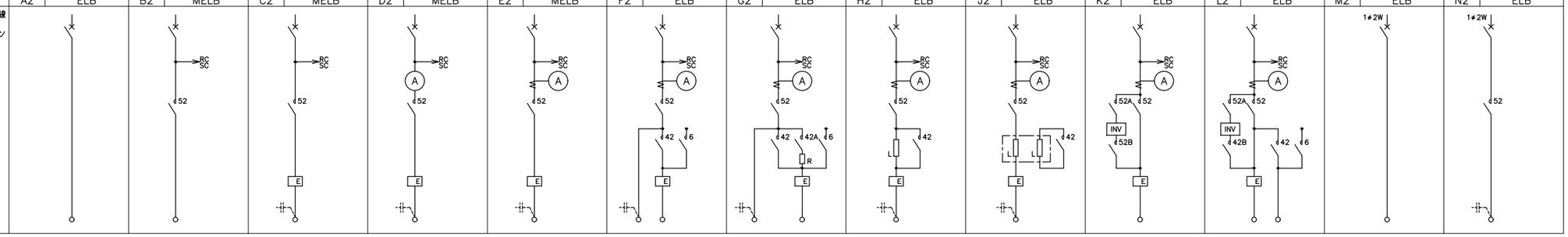

操作制御方式

1 手　動

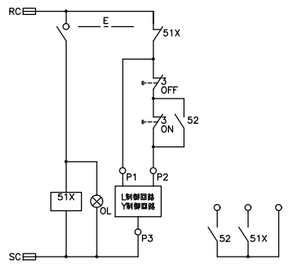

2 手動－遠方

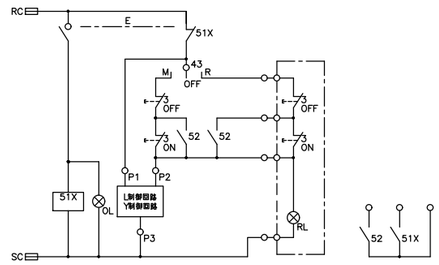

3 手動－連動

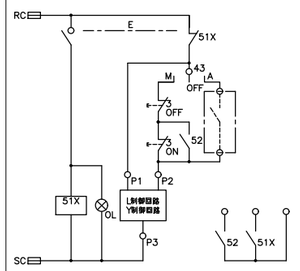

4 手動－監視盤

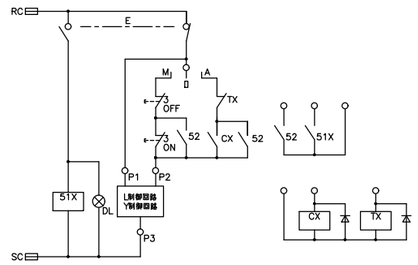

5 試験－自動（警報付給水又は排水）

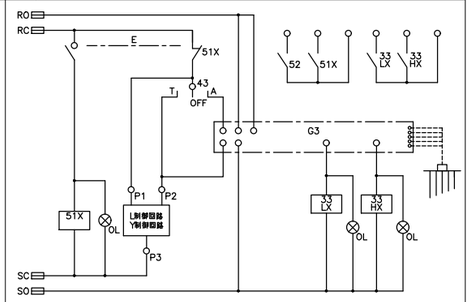

6 複式自動交互運転

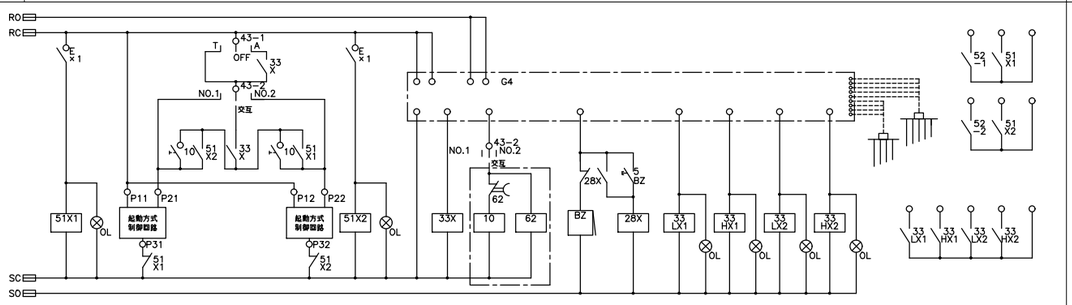

7 複式自動交互同時運転（異常時同時）

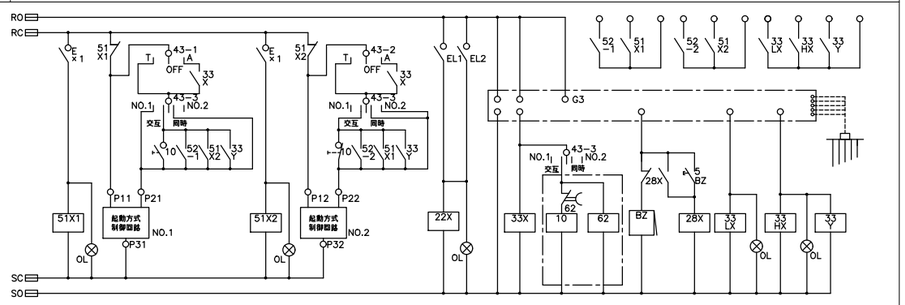

8 液面の表示・警報

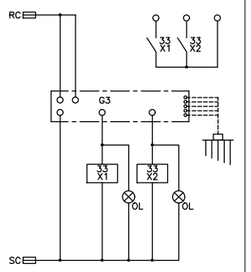

9 排煙ファン

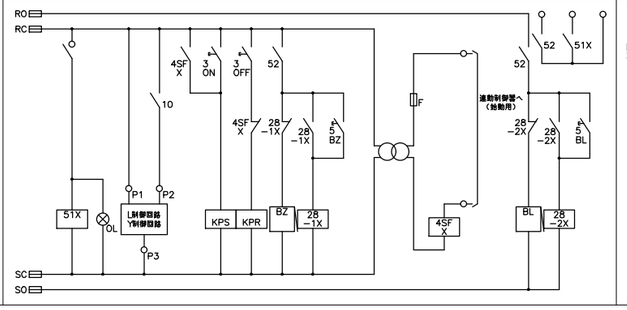

10 警報回路

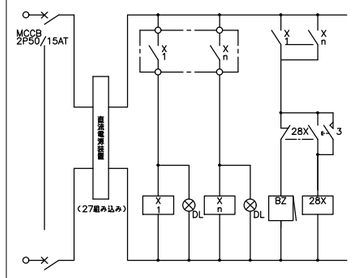

単式運転

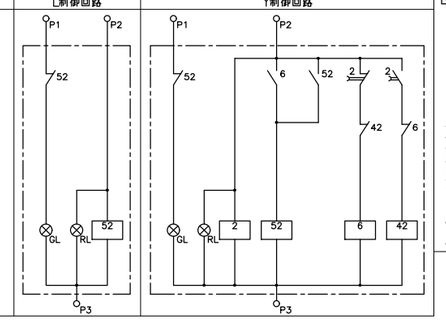

キャビネット型式　V:自立型　W:壁掛型　屋外設置はWを追加する

【特記】

1.キャビネットの仕様は下記によるほか国交省標準仕様書による。
- 盤の仕上色は指定色塗装とする。
- 扉は折曲加工で、ビス無しとする。
- ハンドルは埋込起倒式とし、鍵付とする。
- 盤表面にアクリル製（約40×200）名称板取付する。
- 制御回路は線番表示付とする。
- 電極には試験用スイッチを取り付けること
- 計器は80角埋込型2.5級とし、超過目盛赤色指針付とする。
- ランプは発光ダイオードを使用する。

2.制御電圧はAC200Vとする。
3.インバーター内蔵盤に冷却ファンを設けること。
4.切替スイッチ表示灯は盤面より突出しない構造とする。
5.主要生産機器電源の幹線にCT（電流センサー）を設置する。
6.電力量計はパルス発信検定無、コンパクトデジタル式とする。
7.動力設備は、現場にてメーカー選定後、最終調整して
　容量と制御方法を議事録に残し確定させること。
　INVはEM請負者が責任をもって施工すること。
8.電力計は、検定付のものを選定すること。
　現場で検定付でないものを選定した場合取替えること。
9.盤内配線はエコ仕様とする。

石本建築事務所
ISHIMOTO architectural & engineering firm, inc.

履歴

ver.20221201

完成図作成（受注者名）	完成図承認	法適合確認欄	法適合確認欄	製作日	代表設計者	設計者	業務名称	業務契約コード	図面番号	管理建築士
日付 ○○.○○.○○	日付 ○○.○○.○○	構造設計一級建築士 山田　和生	設備設計一級建築士 ○○　○○	2024.03	一級建築士	一級建築士	（仮称）福智町総合体育館新築設計業務	108557	E-302	一級建築士
監理技術者 ○○　○○	監理者 ○○　○○	証交付番号 第11279号	証交付番号 第○○○○号	ファイル名	大臣登録第280701号	大臣登録第365367号	図面名称	縮尺		大臣登録第280701号
担当者 ○○　○○	担当者 ○○　○○	本図（仕様書）に記載された事項は、構造関係規定に適合することを確認した。	本図（仕様書）に記載された事項は、設備関係規定に適合することを確認した。	○○○○○	西　重隆	三田井知希	動力盤標準結線図	A1:NS A3:NS		西重隆
		構造設計一級建築士 山田　和生	設備設計一級建築士 ○○　○○	日付 2024.03	担当者 浅野　幸治					
		証交付番号 第11279号	証交付番号 第○○○○号							

動力制御盤

盤名称 / 盤型式	幹線番号 / 幹線サイズ / 合計容量	電源種別 / 主幹器具	機器番号	名称	負荷 出力(kW)	設置階	単位接続図	操作制御方式	操作制御スイッチ	中央監視盤 発停	状態	故障	警報	ELCB MCCB	配管配線サイズ
1M-1 自立型 (V型) (指定色塗装)	M101 (26.65kW)	AC-GC 3φ3W 200V MCCB 3P 225/150	PCH-1	冷温水2次ポンプ	7.5	1	A2							ELCB3P225AF/125AT	EM-CE5.5°-3CE8°(E39) ①
			PCH-1	冷温水2次ポンプ	7.5	1	A2							ELCB3P225AF/125AT	EM-CE5.5°-3CE8°(E39) ②
			PCH-1	冷温水2次ポンプ	7.5	1	A2							ELCB3P225AF/125AT	EM-CE5.5°-3CE8°(E39) ③
			TWPU-1	加湿給水ポンプユニット	0.75	1	A2							ELCB3P 50AF/ 15AT	EM-CE3.5°-4C (E31) ④
			FS-1-3	給気送風機 1階器具庫	1.5	1	D1	3 連動						MCCB3P 50AF/ 30AT	EM-CE3.5°-4C (E31) ⑤
			FE-1-13	排気送風機 1階器具庫	1.5	1	D1	4						MCCB3P 50AF/ 30AT	EM-CE3.5°-4C (E31) ⑥
			-	電動シャッター電源	0.4	1	A1							MCCB3P 50AF/ 15AT	EM-CE3.5°-4C (E31) ⑦
				制御電源			M1								
		ED ED (ELB)													
	MG103 EM-CET 60° E22°x2 (9.6kW)	AC-GC 3φ3W 200V MCCB 3P 225/125	AHU-202	全熱交換器付空気調和機_SA 2階客席	5.5	1	A2							ELCB3P 100AF/60AT	EM-CE3.5°-3CE5.5°(E31) ⓐ
			AHU-202	全熱交換器付空気調和機_RA 2階客席	3.7	1	A2							ELCB3P 100AF/60AT	EM-CE3.5°-4C (E39) ⓑ
			AHU-202	全熱交換器付空気調和機_全熱 2階客席	0.4	1	A2							ELCB3P 50AF/ 15AT	EM-CE3.5°-4C (E31) ⓒ
		ED ED (ELB)													
1M-2 自立型 (V型) (指定色塗装)	MG101 EM-CET 100° E22°x2 (26.4kW)	AC-GC 3φ3W 200V MCCB 3P 225/150	PD-2	汚水排水ポンプ	0.4	1	D2	7		○	○	○		ELCB3P 50AF/ 15AT	EM-CE3.5°-4C (G28) ⓐ
			PD-2	汚水排水ポンプ	0.4	1	D2			○	○	○		ELCB3P 50AF/ 15AT	EM-CE3.5°-4C (G28)
				電極								○			EM-CEE2°-5C (G28)
			AHU-102	全熱交換器付空気調和機_SA 1階アリーナ	15.0	1	A2							ELCB3P225AF/125AT	EM-CET14° E8° (E51) ⓑ
			AHU-102	全熱交換器付空気調和機_RA 1階アリーナ	11.0	1	A2							ELCB3P225AF/125AT	EM-CET14° E8° (E51) ⓒ
			AHU-102	全熱交換器付空気調和機_全熱 1階アリーナ	0.4	1	A2							ELCB3P 50AF/ 15AT	EM-CE3.5°-4C (E31) ⓓ
				制御電源			M1								
		ED ED (ELB)													
1M-3 自立型 (V型) (指定色塗装)	MG102 EM-CET 100° E22°x2 (26.4kW)	AC-GC 3φ3W 200V MCCB 3P 225/150	PD-1	汚水排水ポンプ	0.4	1	D2	7		○	○	○		ELCB3P 50AF/ 15AT	EM-CE3.5°-4C (G28) ⓐ
			PD-1	汚水排水ポンプ	0.4	1	D2			○	○	○		ELCB3P 50AF/ 15AT	EM-CE3.5°-4C (G28)
				電極								○			EM-CEE2°-5C (G28)
			AHU-101	全熱交換器付空気調和機_SA 1階アリーナ	15.0	1	A2							ELCB3P225AF/125AT	EM-CET14° E8° (E51) ⓑ
			AHU-101	全熱交換器付空気調和機_RA 1階アリーナ	11.0	1	A2							ELCB3P225AF/125AT	EM-CET14° E8° (E51) ⓒ
			AHU-101	全熱交換器付空気調和機_全熱 1階アリーナ	0.4	1	A2							ELCB3P 50AF/ 15AT	EM-CE3.5°-4C (E31) ⓓ
				制御電源			M1								
		ED ED (ELB)													
2M-1 自立型 (V型) (指定色塗装)	MG104 EM-CET 60° E22°x2 (9.6kW)	AC-GC 3φ3W 200V MCCB 3P 225/125	AHU-201	全熱交換器付空気調和機_SA 2階客席	5.5	1	A2							ELCB3P 100AF/60AT	EM-CE3.5°-3CE5.5°(E31) ⓐ
			AHU-201	全熱交換器付空気調和機_RA 2階客席	3.7	1	A2							ELCB3P 100AF/60AT	EM-CE3.5°-4C (E31) ⓑ
			AHU-201	全熱交換器付空気調和機_全熱 2階客席	0.4	1	A2							ELCB3P 50AF/ 15AT	EM-CE3.5°-4C (E31) ⓒ

動力制御盤

盤名称 / 盤型式	幹線番号 / 幹線サイズ / 合計容量	電源種別 / 主幹器具	機器番号	名称	負荷 出力(kW)	設置階	単位接続図	操作制御方式	操作制御スイッチ	中央監視盤 発停	状態	故障	警報	ELCB MCCB	配管配線サイズ
2M-2 自立型 (V型) (指定色塗装)	M102 EM-CET 22° E14°x2 (5.436kW)	AC 3φ3W 200V MCCB 3P 100/75	EHP-6-1	外気処理エアコン	3.7	2	A2	3 連動						ELCB3P100AF/ 60AT	EM-CE3.5°-4C (E31) ①
			FE-1-7	排気送風機 1階MWC	0.23	1	D1	4						MCCB3P 50AF/ 15AT	EM-CE3.5°-4C (E31) ②
			FE-1-8	排気送風機 1階WWC	0.23	1	D1	4						MCCB3P 50AF/ 15AT	EM-CE3.5°-4C (E31) ③
			FE-2-1	排気送風機 2階MWC2	0.319	2	D1	4						MCCB3P 50AF/ 15AT	EM-CE3.5°-4C (E31) ④
			FE-2-2	排気送風機 2階WWC2	0.319	2	D1	4						MCCB3P 50AF/ 15AT	EM-CE3.5°-4C (E31) ⑤
			FE-2-3	排気送風機 2階MWC1	0.319	2	D1	4						MCCB3P 50AF/ 15AT	EM-CE3.5°-4C (E31) ⑥
			FE-2-4	排気送風機 2階WWC1	0.319	2	D1	4						MCCB3P 50AF/ 15AT	EM-CE3.5°-4C (E31) ⑦
				制御電源			M1								
		ED ED (ELB)													
RM-1 屋外自立型 (VW型) (指定色塗装)	M103 EM-CET 200° (55.2kW)	AC 3φ3W 200V	AHP-1	空冷電気式ヒートポンプチラー	55.2	R	A2							ELCB3P400AF/300AT	EM-CET200° E22° (G104) ①
	M104 EM-CET 200° (55.2kW)	AC 3φ3W 200V	AHP-1	空冷電気式ヒートポンプチラー	55.2	R	A2							ELCB3P400AF/300AT	EM-CET200° E22° (G104) ②
	M105 EM-CET 200° (55.2kW)	AC 3φ3W 200V	AHP-1	空冷電気式ヒートポンプチラー	55.2	R	A2							ELCB3P400AF/300AT	EM-CET200° E22° (G104) ③
	M106 EM-CET 200° (55.2kW)	AC 3φ3W 200V	AHP-1	空冷電気式ヒートポンプチラー	55.2	R	A2							ELCB3P400AF/300AT	EM-CET200° E22° (G104) ④
	M201 EM-CET 250° E22°x2 (65.3kW)	AC 3φ3W 200V MCCB 3P 400/350	EHP-1	マルチエアコン(冷暖切替)	23.2	2	A2							ELCB3P225AF/225AT	EM-CET38° E22° (G70) ⑤
			EHP-4	マルチエアコン(冷暖切替)	13.5	2	A2							ELCB3P225AF/125AT	EM-CET14° E8° (G42) ⑦
			EHP-6	マルチエアコン(冷暖切替)	28.6	2	A2							ELCB3P225AF/225AT	EM-CET38° E22° (G70) ⑧
	M107 EM-CET 250° (66.43kW)	AC 3φ3W 200V MCCB 3P 400/350	EHP-2	マルチエアコン(冷暖切替)	9.23	2	A2							ELCB3P225AF/125AT	EM-CET14° E8° (G42) ⑥
			EHP-7	マルチエアコン(冷暖切替)	28.6	2	A2							ELCB3P225AF/225AT	EM-CET38° E22° (G70) ⑨
			EHP-8	マルチエアコン(冷暖切替)	28.6	2	A2							ELCB3P225AF/225AT	EM-CET38° E22° (G70) ⑩
		ED ED (ELB)													
RM-2 屋外自立型 (VW型) (指定色塗装)	M202 EM-CET 150° E22°x2 (26.9kW)	AC 3φ3W 200V MCCB 3P 400/250	EHP-5	マルチエアコン(冷暖切替)	26.9	2	A2							ELCB3P225AF/225AT	EM-CET38° E22° (G70) ①
		ED ED (ELB)													
	MG105 EM-CET 100° E22°x2 (19.1kW)	AC-GC 3φ3W 200V MCCB 3P 225/175	EHP-3	マルチエアコン(冷暖切替)	19.1	2	A2							ELCB3P225AF/175AT	EM-CET22° E14° (G54) ⓐ
		ED ED (ELB)													

石本建築事務所
ISHIMOTO architectural & engineering firm, inc.

履歴	ver.20221201
完成図作成 (受注者名)	日付 ○○.○○.○○ 監理技術者 ○○ ○○ 担当者 ○○ ○○
完成図承認	日付 ○○.○○.○○ 監理者 ○○ ○○ 担当者 ○○ ○○
法適合確認欄	構造設計一級建築士 山田 和生 証交付番号 第11279号 本図(仕様書)に記載された事項は、構造関係規定に適合することを確認した。 構造設計一級建築士 山田 和生 証交付番号 第11279号
法適合確認欄	設備設計一級建築士 ○○ ○○ 証交付番号 第○○○○号 本図(仕様書)に記載された事項は、設備関係規定に適合することを確認した。 設備設計一級建築士 ○○ ○○ 証交付番号 第○○○○号
製作日	2024.03 ファイル名 ○○○○○
代表設計者	一級建築士 大臣登録第280701号 西 重隆 日付 2024.03
設計者	一級建築士 大臣登録第365367号 三田井知希 担当者 浅野 幸治
業務名称	(仮称)福智町総合体育館新築設計業務
業務契約コード	108557
図面名称	動力盤リスト
縮尺	A1:NS A3:NS
図面番号	E-303
管理建築士	一級建築士 大臣登録第280701号 西重隆

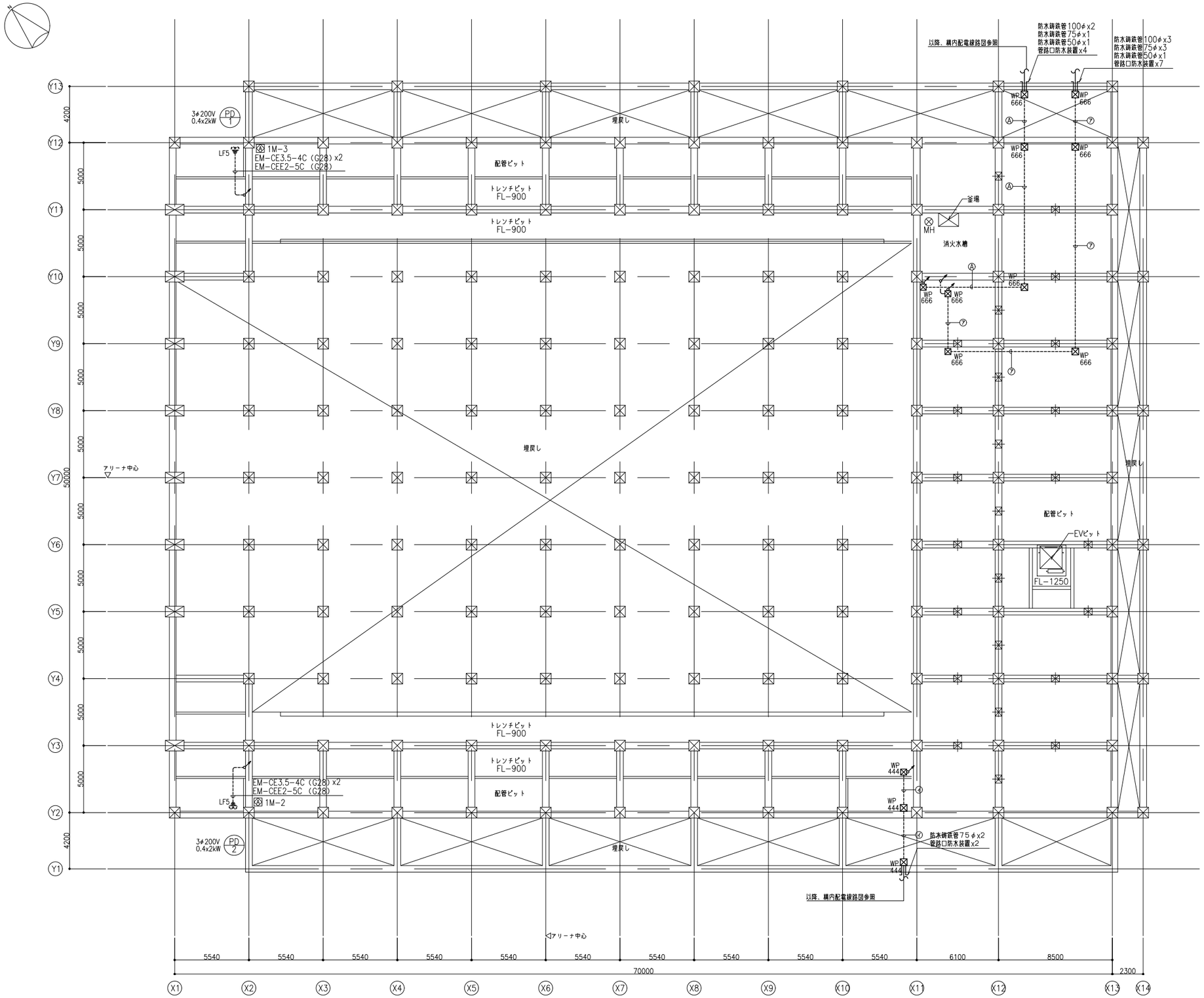

配管配線リスト

Ⓐ	6.6kV EM-CET38ᵐ (GP82)		電力引込
	EM-CEES2ᵐ-3C (GP22)		
	~~C~~ (GP82)		
	EM-IE5.5ᵐ x2	(VE54)	接地
	EM-IE38ᵐ x4		
	EM-IE60ᵐ		
⑦	EM-FPT200ᵐ x3 (GP104) x3		発電機幹線
	EM-FP2ᵐ-2C	(GP42)	補機電源線
	EM-CE2ᵐ-2C		商用電源線
	EM-FP3.5ᵐ-4C		防災ポンプ電源線
	EM-FP2ᵐ-10C	(GP54)	停電・状態・故障信号線
	EM-CEE2ᵐ-6C		状態・故障信号線
	EM-CET38ᵐ E22ᵐ	(GP54)	浄化槽幹線M109
	EM-CET38ᵐ E22ᵐ	(GP54)	屋外トイレ幹線L106
④	EM-CE3.5ᵐ-3Cx4	(GP54)	屋外灯回路
	EM-CE3.5ᵐ-3Cx3	(GP54)	屋外灯回路

凡 例

記 号	名 称	備 考
	電灯分電盤	
	動力制御盤	
	別途制御盤	
	手元開閉器3P50Ax1	
•L	タンブラスイッチ 1P15Ax1	確認表示灯付
	ON・OFFスイッチ	
	サーモスイッチ	（機械設備工事）
	防火シャッター	（建築工事）
F	熱線センサ付自動スイッチ親機 換気扇接続端子付	（電灯設備工事）
F	熱線センサ付自動スイッチ子機 換気扇接続端子付	（電灯設備工事）
	アウトレットボックス	
	ケーブルラック	
	防火区画貫通処理	国土交通大臣認定工法とする。
1	AC 1φ200V 空調回路	
1	AC 1φ100V 空調回路	
	ケーブルラック配線	
	天井コロガシ配線	
	隠ぺい配線	
	露出配線	
	床インペイ配線	
	二重床コロガシ配線	
	防火区画	
プルボックス凡例		
⊠ ○○○ D:深さ H:高さ W:幅	プルボックスに傍記してある数字は大きさを示す。	
	222の場合、以下参照のこと。	
	W=200、H=200、D=200	
WP:防水溶融亜鉛メッキ		

注記）1．特記なき配管配線は下記とする。

	EM-EEF1.6-2C	保護管（PF16）
	EM-EEF1.6-2C	（PF16）
	EM-EEF1.6-2C	（E19）
	EM-EEF2.0-3C	保護管（PF22）
	EM-EEF2.0-3C	（PF22）
	EM-EEF2.0-3C	（E25）
5	EM-EEF2.0-2C+3C	（E31）
4C	EM-CEE2-4C	保護管（PF22）
4C	EM-CEE2-4C	（PF22）
6	EM-CE3.5-3C	（G22）

2．ケーブル配線に於いて、壁立上げ・引下げ箇所ではケーブル保護管の為保護管使用の事。
3．防火区画を貫通する配管配線、ケーブルラックには国土交通大臣認定工法の防火区画貫通処理を行うこと。
4．アリーナ内の盤類及び露出配管は、指定色塗装とする。

石本建築事務所
ISHIMOTO architectural & engineering firm, inc.

履歴
ver.20221201

完成図作成（受注者名）	完成図承認	法適合確認欄	法適合確認欄	製作日	代表設計者	設計者	業務名称	業務契約コード	図面番号	管理建築士
日付 ○○.○○.○○	日付 ○○.○○.○○	構造設計一級建築士 山田 和生	設備設計一級建築士 ○○ ○○	2024.03	一級建築士	一級建築士	（仮称）福智町総合体育館新築設計業務	108557	E-304	一級建築士
監理技術者 ○○ ○○	監理者 ○○ ○○	証交付番号 第11279号	証交付番号 第○○○○号	ファイル名	大臣登録第280701号	大臣登録第365367号	図面名称	縮尺		大臣登録第280701号
担当者 ○○ ○○	担当者 ○○ ○○	本図（仕様書）に記載された事項は、構造関係規定に適合することを確認した。	本図（仕様書）に記載された事項は、設備関係規定に適合することを確認した。	○○○○○	西 重隆	三田井知希	幹線・動力設備 ピット階平面図	A1:1/150 A3:1/300		西重隆
		構造設計一級建築士 山田 和生 証交付番号 第11279号	設備設計一級建築士 ○○ ○○ 証交付番号 第○○○○号		日付 2024.03	担当者 浅野 幸治				

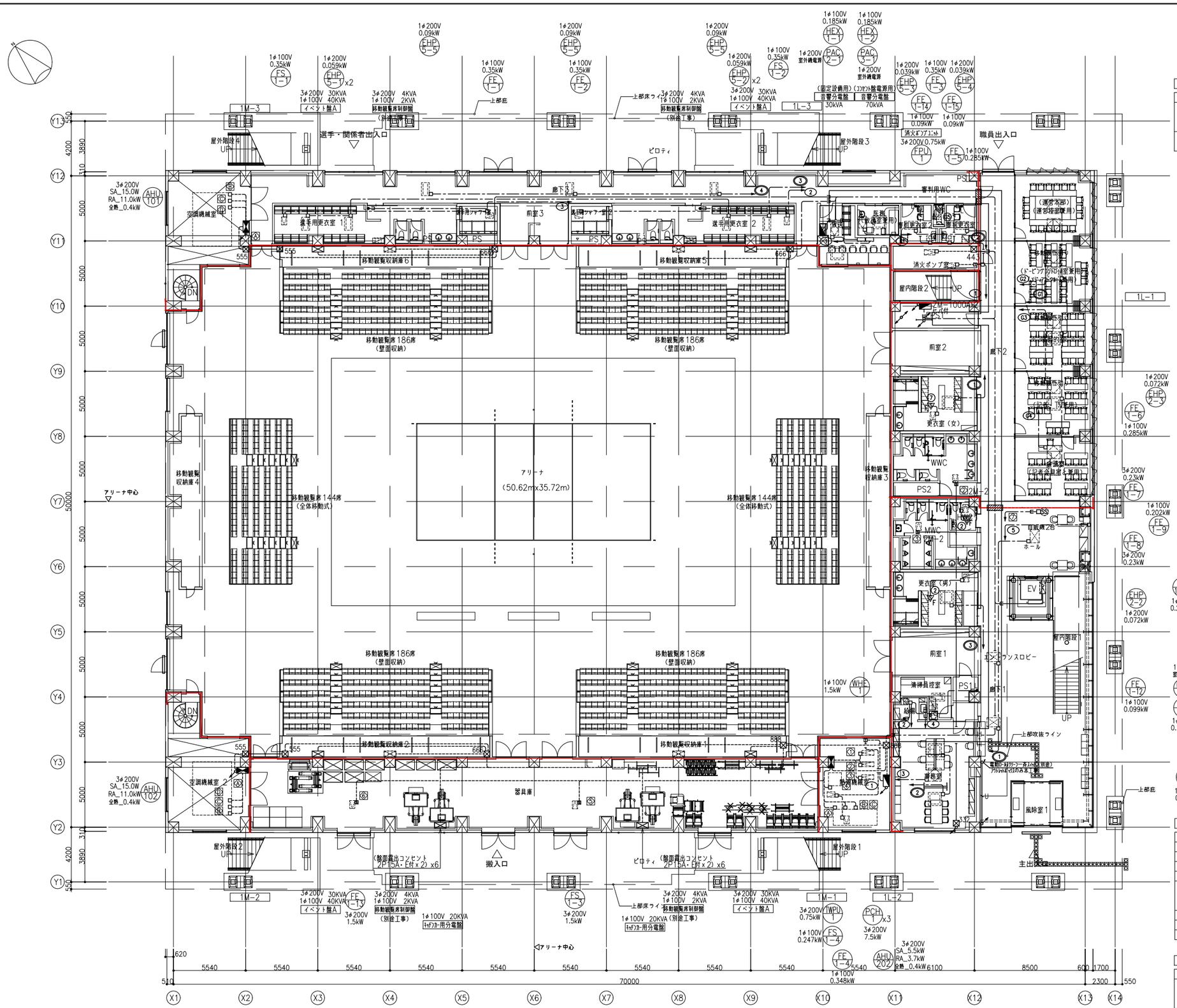

1M-3 動力リスト表

機器番号	負荷名称	負荷容量	配管配線
AHU-101	全熱交換器付空気調和機_SA 1階アリーナ	3φ200V 15.0KW	EM-CET14° E8° (E51)
	全熱交換器付空気調和機_RA 1階アリーナ	3φ200V 11.0KW	EM-CET14° E8° (E51)
	全熱交換器付空気調和機_全熱 1階アリーナ	3φ200V 0.4KW	EM-CE3.5°-4C (G28)
PD-1	湧水排水ポンプ	3φ200V 0.4KWx2	EM-CE3.5°-4C (G28) x2
	電極		EM-CEE2°-5C (G28)

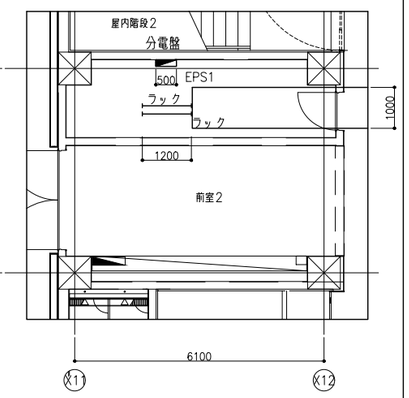

1階 EPS詳細図 A1:1/75 A3:1/150

1M-1 動力リスト表

機器番号	負荷名称	負荷容量	配管配線
PCH-1	冷温水ポンプ2次ポンプ	3φ200V 7.5KW	EM-CE5.5°-3C E8° (E39)
PCH-1	冷温水ポンプ2次ポンプ	3φ200V 7.5KW	EM-CE5.5°-3C E8° (E39)
PCH-1	冷温水ポンプ2次ポンプ	3φ200V 7.5KW	EM-CE5.5°-3C E8° (E39)
TWPU-1	加湿給水ポンプユニット	3φ200V 0.75KW	EM-CE3.5°-4C (E31)
AHU-202	全熱交換器付空気調和機_SA 2階客席	3φ200V 5.5KW	EM-CE3.5°-3C E5.5° (E31)
	全熱交換器付空気調和機_RA 2階客席	3φ200V 3.7KW	EM-CE3.5°-4C (E31)
	全熱交換器付空気調和機_全熱 2階客席	3φ200V 0.4KW	EM-CE3.5°-4C (E31)
FS-1-3	給気送風機 1階器具庫	3φ200V 1.5KW	EM-CE3.5°-4C (E31)
FE-1-13	排気送風機 1階器具庫	3φ200V 1.5KW	EM-CE3.5°-4C (E31)
—	電動シャッター電源	3φ200V 0.4KW	EM-CE3.5°-4C (E31)

1M-2 動力リスト表

機器番号	負荷名称	負荷容量	配管配線
AHU-102	全熱交換器付空気調和機_SA 1階アリーナ	3φ200V 15.0KW	EM-CET14° E8° (E51)
	全熱交換器付空気調和機_RA 1階アリーナ	3φ200V 11.0KW	EM-CET14° E8° (E51)
	全熱交換器付空気調和機_全熱 1階アリーナ	3φ200V 0.4KW	EM-CE3.5°-4C (E31)
PD-2	湧水排水ポンプ	3φ200V 0.4KWx2	EM-CE3.5°-4C (G28) x2
	電極		EM-CEE2°-5C (G28)

石本建築事務所
ISHIMOTO architectural & engineering firm, inc.

履歴	完成図作成（受注者名）	完成図承認	法適合確認欄	法適合確認欄	製作日	代表設計者	設計者	業務名称	業務契約コード	図面番号	管理建築士
ver.20221201	日付 ○○.○○.○○ 監理技術者 ○○ ○○ 担当者 ○○ ○○	日付 ○○.○○.○○ 監理者 ○○ ○○ 担当者 ○○ ○○	構造設計一級建築士 山田 和生 証交付番号 第11279号 本図(仕様書)に記載された事項は、構造関係規定に適合することを確認した。 構造設計一級建築士 山田 和生 証交付番号 第11279号	設備設計一級建築士 ○○ ○○ 証交付番号 第○○○○号 本図(仕様書)に記載された事項は、設備関係規定に適合することを確認した。 設備設計一級建築士 ○○ ○○ 証交付番号 第○○○○号	2024.03 ファイル名 ○○○○○	一級建築士 大臣登録第280701号 西 重隆 日付 2024.03	一級建築士 大臣登録第365367号 三田井知希 担当者 浅野 幸治	（仮称）福智町総合体育館新築設計業務 図面名称 幹線・動力設備 1階平面図	108557 縮尺 A1:1/150 A3:1/300	E-305	一級建築士 大臣登録第280701号 西重隆

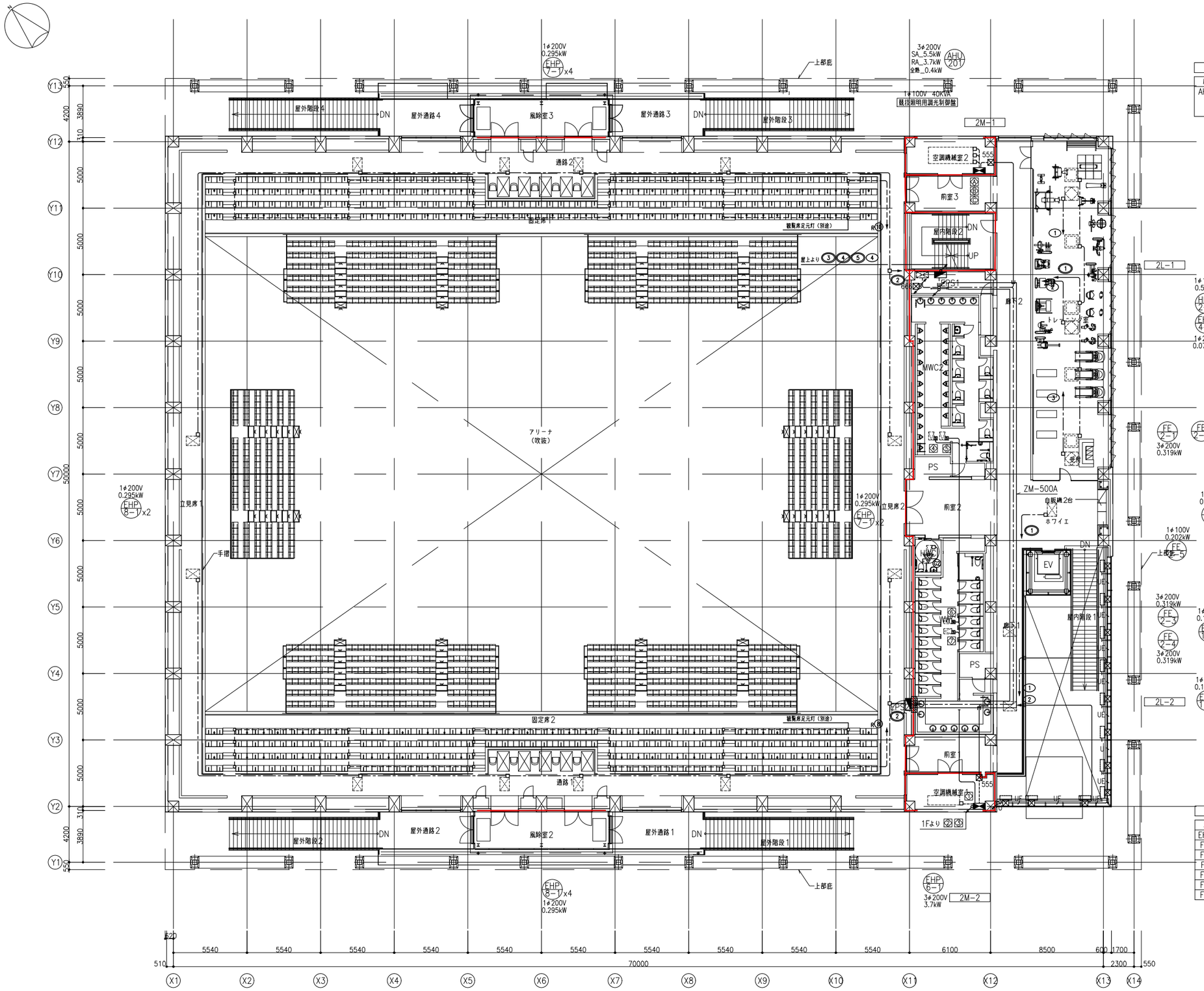

2M-1 動力リスト表

機器番号	負荷名称	負荷容量	配管配線
AHU-201	全熱交換器付空気調和機_SA 2階客席	3φ200V 5.5KW	EM-CE3.5°-3C E5.5° (E31)
	全熱交換器付空気調和機_RA 2階客席	3φ200V 3.7KW	EM-CE3.5°-4C (E31)
	全熱交換器付空気調和機_全熱 2階客席	3φ200V 0.4KW	EM-CE3.5°-4C (E31)

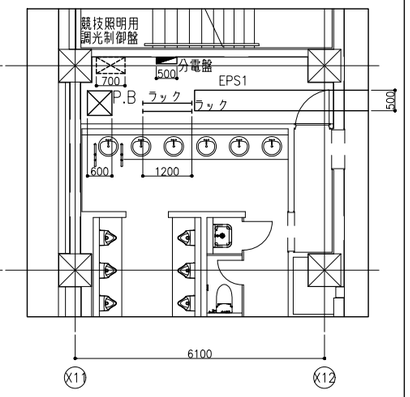

2階 EPS詳細図 A1:1/75 A3:1/150

電動ロールスクリーン　本体（170W/1台）
▭ ：コントローラー（建築工事）
⊠ ：ジョイントボックス（建築工事）
♂ ：電動ロールスクリーン一斉スイッチ（別途）
U　EM-UTP0.5-4PCat5 (PF22)
UE　EM-UTP0.5-4PCat5 (PF22)
　　EM-EEF2.0-3C (PF22)

2M-2 動力リスト表

機器番号	負荷名称	負荷容量	配管配線
EHP-6-1	外気処理エアコン	3φ200V 3.7KW	EM-CE3.5°-4C (E31)
FE-1-7	排気送風機 1階MWC	3φ200V 0.23KW	EM-CE3.5°-4C (E31)
FE-1-8	排気送風機 1階WWC	3φ200V 0.23KW	EM-CE3.5°-4C (E31)
FE-2-1	排気送風機 2階MWC2	3φ200V 0.319KW	EM-CE3.5°-4C (E31)
FE-2-2	排気送風機 2階WWC2	3φ200V 0.319KW	EM-CE3.5°-4C (E31)
FE-2-3	排気送風機 2階MWC1	3φ200V 0.319KW	EM-CE3.5°-4C (E31)
FE-2-4	排気送風機 2階WWC1	3φ200V 0.319KW	EM-CE3.5°-4C (E31)

石本建築事務所
ISHIMOTO architectural & engineering firm, inc.

履歴
ver.20221201

完成図作成（受注者名）
日付 ○○.○○.○○
監理技術者 ○○ ○○
担当者 ○○ ○○

完成図承認
日付 ○○.○○.○○
監理者 ○○ ○○
担当者 ○○ ○○

法適合確認欄
構造設計一級建築士 山田 和生
証交付番号 第11279号
本図（仕様書）に記載された事項は、構造関係規定に適合することを確認した。
構造設計一級建築士 山田 和生
証交付番号 第11279号

法適合確認欄
設備設計一級建築士 ○○ ○○
証交付番号 第○○○○号
本図（仕様書）に記載された事項は、設備関係規定に適合することを確認した。
設備設計一級建築士 ○○ ○○
証交付番号 第○○○○号

製作日 2024.03
ファイル名 ○○○○○

代表設計者 一級建築士 大臣登録第280701号 西 重隆
日付 2024.03

設計者 一級建築士 大臣登録第365367号 三田井知希
担当者 浅野 幸治

業務名称 （仮称）福智町総合体育館新築設計業務
業務契約コード 108557
図面名称 幹線・動力設備　2階平面図
縮尺 A1:1/150 A3:1/300

図面番号 E-306

管理建築士 一級建築士 大臣登録第280701号 西重隆

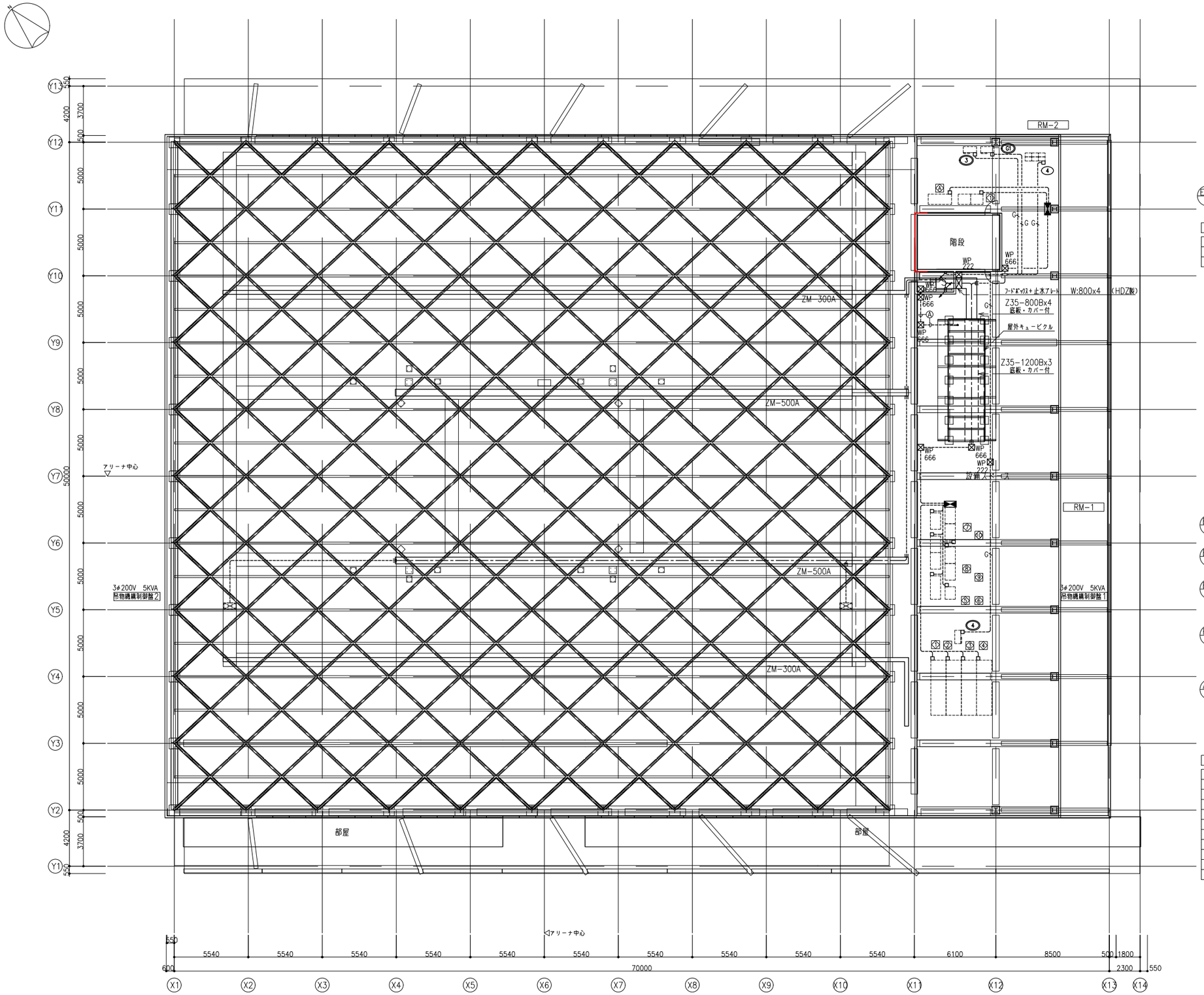

1φ200V 1.34kW PAC 2
1φ200V 0.757kW PAC 3
1φ100V 2.086kW WHC 1
3φ200V 19.1kW EHP 3
3φ200V 26.9kW EHP 5

RM-2 動力リスト表

機器番号	負荷名称	負荷容量	配管配線
EHP-3	マルチエアコン（冷暖切替）	3φ200V 19.1KW	EM-CET22° E14° (G54)
EHP-5	マルチエアコン（冷暖切替）	3φ200V 26.9KW	EM-CET38° E22° (G70)

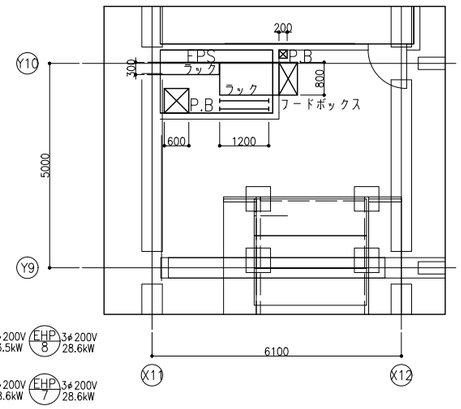

R階 EPS詳細図 A1:1/75 A3:1/150

3φ200V 13.5kW EHP 4
3φ200V 28.6kW EHP 8
3φ200V 28.6kW EHP 6
3φ200V 28.6kW EHP 7
3φ200V 23.2kW EHP 1
3φ200V 9.23kW EHP 2
1φ200V 0.59kW PAC 1
3φ200V 54.6x4kW AHP 1

RM-1 動力リスト表

機器番号	負荷名称	負荷容量	配管配線
AHP-1	空冷電気式ヒートポンプチラー	3φ200V 55.2KW	EM-CET200° E22° (G104)
		55.2KW	EM-CET200° E22° (G104)
		55.2KW	EM-CET200° E22° (G104)
		55.2KW	EM-CET200° E22° (G104)
EHP-1	マルチエアコン（冷暖切替）	3φ200V 23.2KW	EM-CET38° E22° (G70)
EHP-2	マルチエアコン（冷暖切替）	3φ200V 9.23KW	EM-CET14° E 8° (G42)
EHP-4	マルチエアコン（冷暖切替）	3φ200V 13.5KW	EM-CET14° E 8° (G42)
EHP-6	マルチエアコン（冷暖切替）	3φ200V 28.6KW	EM-CET38° E22° (G70)
EHP-7	マルチエアコン（冷暖切替）	3φ200V 28.6KW	EM-CET38° E22° (G70)
EHP-8	マルチエアコン（冷暖切替）	3φ200V 28.6KW	EM-CET38° E22° (G70)

石本建築事務所
ISHIMOTO architectural & engineering firm, inc.

履歴
ver.20221201

完成図作成（受注者名）
日付 ○○.○○.○○
監理技術者 ○○ ○○
担当者 ○○ ○○

完成図承諾
日付 ○○.○○.○○
監理者 ○○ ○○
担当者 ○○ ○○

法適合確認欄
構造設計一級建築士 山田 和生
証交付番号 第11279号
本図(仕様書)に記載された事項は、構造関係規定に適合することを確認した。
構造設計一級建築士 山田 和生
証交付番号 第11279号

法適合確認欄
設備設計一級建築士 ○○ ○○
証交付番号 第○○○○号
本図(仕様書)に記載された事項は、設備関係規定に適合することを確認した。
設備設計一級建築士 ○○ ○○
証交付番号 第○○○○号

製作日 2024.03
ファイル名 ○○○○○

代表設計者 一級建築士 大臣登録第280701号 西 重隆
日付 2024.03

設計者 一級建築士 大臣登録第365367号 三田井知希
担当者 浅野 幸治

業務名称 （仮称）福智町総合体育館新築設計業務
業務契約コード 108557
図面名称 幹線・動力設備 R階平面図
縮尺 A1:1/150 A3:1/300

図面番号 E-307

管理建築士 一級建築士 大臣登録第280701号 西重隆

分電盤結線図（参考）

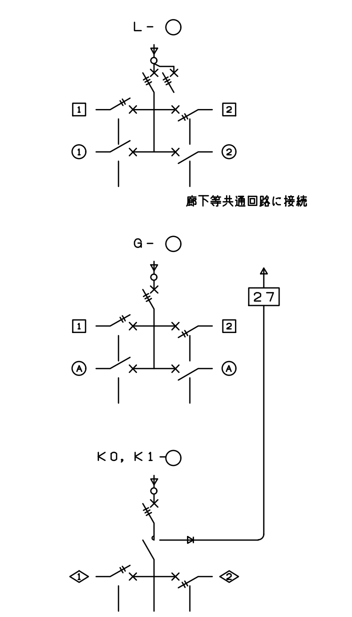

盤及び付属機器記号

記号	内容
[1]	AC 100V コンセント
[1]（二重枠）	AC 200V コンセント
[G1]	AC/GC 100V コンセント
[G1]（二重枠）	AC/GC 200V コンセント
①	AC 100V 照明器具
①（二重丸）	AC 200V 照明器具
(G1)	AC/GC 100V 照明器具
(G1)（二重丸）	AC/GC 200V 照明器具
◇A	DC 100V
(1)（楕円）	空調室内機
(1)（二重楕円）	空調室内機
△1	AC 100V 非常照明器具
[a]	AC 100V 誘導灯
	MCCB 3P
	MCCB 2P 50AF/20AT
	MCCB 1P 50AF/20AT
ELCB	漏電遮断器
MC	電磁接触器
NTS	ニュートラルスイッチ 1P50A
27	不足電圧機電器（試験スイッチ付）
1RS	リモコンリレー 1P20A
2RS	リモコンリレー 2P20A
RT	リモコン トランス
TS	プログラムタイマーユニット
Wh	電力量計（検定付）
2RB	リモコンブレイカー 2P
3RB	リモコンブレイカー 3P
△4	T/U付リレーユニット 附数字は4回路
CPU	伝送ユニット
T/U	リレー制御 T/U

電気方式

記号	方式
Ⓐ	AC 1φ 3W 200/100V
Ⓑ	AC 3φ 3W 200V
Ⓒ	AC 3φ 4W 182/100V
Ⓓ	DC 1φ 2W 100V
Ⓔ	AC /DC 1φ 2W 100V
K0	DC専用
KI	AC−DC切替回路（整流器付）

盤型式

記号	種 別	型 式	
G	一般型	埋込型	
T		露出型	ドアのある構造
D			ドアのない構造
1G	一種耐熱型	埋込型	コンクリート壁等又は、これと同等の耐熱処理を施した壁に埋め込むもの
1H			
1T		露出型	耐熱処理が施されてない壁に埋め込むもの
2G	二種耐熱型	埋込型	
2T		露出型	

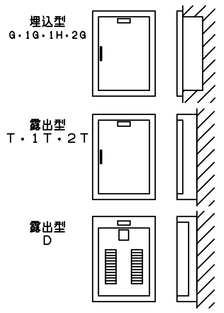

[備考]
（1）図は基本型とし、前面枠の取付方法、枠幅の大小、周囲又は上下に枠のないもの、二重ドア、二段ドア、両開きなどの形状の詳細は拘束しない。
（2）露出型の場合、ボックスと前面枠は一体としなくてもよい。
（3）OAは標準図OA盤を示す。

盤特記仕様書

- ○ キャビネットを構成する各部の鋼板の厚さは、1.6mm以上とし、堅ろうに製作する。
- ○ ドアは折面加工で、ビス無しとする。
- ○ ドアのハンドルは錠付平面ハンドルとする。
- ○ 保護板は片丁番とし、反対側は抜け止ビスとする。
- ○ 盤表面にはアクリル製名称板を取付ける。（約70×20）
- ○ ドア裏面に製造者及び定格等を記載した銘板を取付ける。
- ○ ドア裏面に図面ホルダを設け、丈夫な難燃性透明板を挿入する。
- ○ 制御回路は線番表示付とする。
- ○ リモコンリレーの二次側配線は端子台にて整備する。
- ○ 火報受信機、誘導灯など防災設備に供する分岐回路の配線用遮断機握手つまみ部に誤操作防止のため赤色合成樹脂製ロックカバーを取付ける。
- ○ “開放禁止”“非常灯試験”シールを貼り付ける。
- ○ 主幹MCCB、分岐ELCBはトリップ警報接点付とし、一括外部警報を行う。（各盤に一括外部警報用端子取付）（中央監視（機械工事）にて表示。）
- ○ 接地用端子をコンセント用回路数取付る。
- ○ 100V回路で1600VA以上の負荷は30Aブレーカ適用とする。
- ○ 基礎工事は建築工事に見込むこと。
- ○ 電力計は、検定付のものを選定すること。現場で検定付でないものの場合は、監理者に報告してすみやかに取替えること。
- ○ 盤内配線はエコ仕様とする。

1L-1

盤名称：1L-1　盤型式：鋼板製自立型（指定色塗装）　幹線番号：L101
電気方式：AC1φ3W 100/200V　主開閉器：MCCB 3P225/175A　合計容量：(26,896KVA)　幹線サイズ：CET100° E22°x2
SPD　RSx8　RTx1　T/U 4x2

回路番号	1P	2P	ELCB	電圧(V)	電灯	コンセント	ファン	付属機器	備考
△1		○		100	15				非常照明
△2		○		100	25				非常照明
△3		○		100	10				非常照明
△4		○		100	5				非常照明
△5		○		100	30				非常照明
△6		○		100	105				非常照明
									小計： 190
①		○		100	120				EPS他照明
②		○		100	580			RSx3	
③		○		100	330			RSx1	会議室兼記者会見室照明
④		○		100	500			RSx2	選手用更衣室2他照明
⑤			○	100	40				選手用更衣室2他シャワールーム照明
⑥		○		100	200				空調機械室1照明
⑦		○		100	425				更衣室（女）他照明
⑧		○		100	720			RSx2	前室他照明
⑨		○		100	100			RT	リモコントランス
									小計： 3,015
[1]		○		100		850			端子盤内・19インチラックコンセント
[2]		○		100		200			EPS・消火SPコンセント
[3]		○		100		1,000			廊下コンセント
[4]		○		100		200			更衣室（女）・会議室コンセント
[5]			○	100		1,000			移動観覧収納庫通路灯充電用コンセント
[6]			○	100		1,000			移動観覧収納庫通路灯充電用コンセント
[7]			○	100		1,200			更衣室（女）洗面ドライヤー用コンセント
[8]			○	100		1,200			更衣室（女）洗面ドライヤー用コンセント
[9]			○	100		200			更衣室（女）洗面コンセント
[10]			○	100		625			更衣室（女）ハンドドライヤー用コンセント
[11]		○		100		600			審判更衣コンセント
[12]			○	100		630			審判更衣WC温水便座用コンセント
[13]		○		100		400			選手用更衣室2コンセント
[14]			○	100		630			選手用更衣室2 WC温水便座用コンセント
[15]			○	100		625			選手用更衣室2 ハンドドライヤー用コンセント
[16]			○	100		1,200			選手用更衣室2 洗面ドライヤー用コンセント
[17]			○	100		1,200			選手用更衣室2 洗面ドライヤー用コンセント
[18]			○	100		400			選手用更衣室1.2洗面コンセント
[19]			○	100		1,200			選手用更衣室1 洗面ドライヤー用コンセント
[20]			○	100		1,200			選手用更衣室1 洗面ドライヤー用コンセント
[21]			○	100		625			選手用更衣室1 ハンドドライヤー用コンセント
[22]			○	100		630			選手用更衣室1 WC温水便座用コンセント
[23]		○		100		400			選手用更衣室1他コンセント
[24]		○		100		400			アリーナコンセント
[25]		○		100		155			EPS PoE SW 8ポート
[26]		○		100		800			運営本部電源カットリレー
[27]			○	100		400			屋外コンセント
[28]		○		100		600			選手用更衣室2スポーツロッカーコンセント
[29]		○		100		500			選手用更衣室2スポーツロッカーコンセント
[30]		○		100		600			選手用更衣室1スポーツロッカーコンセント
[31]		○		100		500			選手用更衣室1スポーツロッカーコンセント
[32]		○		100					予備
[33]		○		100					予備
[34]		○		100					予備
									小計： 21,170
(1)（二重）			○	200			72		更衣室（女）空調機
(2)（二重）			○	200			78		審判更衣空調機
(3)（二重）			○	200			236		選手用更衣室空調機
(4)（二重）			○	200			270		廊下空調機
									小計： 656
(1)		○		100			465		審判更衣・消火SP排風機
(2)		○		100			700		選手用更衣室2排風機+送風機
(3)		○		100			700		選手用更衣室1排風機+送風機
(4)		○		100					予備
									小計： 1,865
									合計： 26,896

1L-1（セパレータ）

盤名称：1L-1　電気方式：セパレータ AC-GC1φ3W 100/200V　幹線番号：LG101
主開閉器：MCCB 3P100/100A　合計容量：(16,769KVA)　幹線サイズ：CET60° E22°x2
SPD　RSx13　RTx1　T/U 4x4　CPU x1

回路番号	1P	2P	ELCB	電圧(V)	電灯	コンセント	ファン	付属機器	備考
[a]		○		100	25				誘導灯
[b]		○		100	150				屋内階段灯
									小計： 175
(G1)		○		100	280			RSx3	前室他照明
(G2)		○		100	1,320			RSx2	（運営本部）他照明
(G3)		○		100	1,320			RSx2	多目的室他照明
(G4)		○		100	320			RSx5	審判更衣室他照明
(G5)		○		100	460				審判更衣室他照明
(G6)			○	100	80				選手用更衣室2他シャワールーム照明
(G7)		○		100	230				更衣室（女）他照明
(G8)		○		100	330			RSx1	会議室他照明
(G9)		○		100	50				多目的室他照度センサー
(G10)		○		100	100			RT	リモコントランス
(G11)		○		100	100			CPU	伝送ユニット
(G12)		○		100					予備
									小計： 4,590
[G1]			○	100		625			WWC ハンドドライヤー用コンセント
[G2]			○	100		500			WWC 洗面コンセント
[G3]			○	100		945			WWC 温水便座用コンセント
[G4]			○	100		630			WWC 温水便座用コンセント
[G5]		○		100		800			運営本部・ドーピングコンセント
[G6]		○		100		800			多目的室・記者・TVコンセント
[G7]		○		100		200			会議室コンセント
[G8]		○		100		300			医務救護室コンセント
[G9]		○		100		200			アリーナコンセント
[G10]		○		100		370			多目的室他映像コンセント
[G11]		○		100		465			運営本部プロジェクター
[G12]		○		100		100			運営本部巻上スクリーン
[G13]		○		100		1,500			運営本部ワゴン接続盤
[G14]		○		100		1,000			EPS MDF
[G15]		○		100		1,000			EPS PBX
[G16]		○		100		30			アリーナ非常時開放スイッチ
[G17]		○		100					予備
[G18]		○		100					予備
[G19]		○		100					予備
									小計： 9,465
(G1)（二重）			○	200			519		運営本部・会議室他空調機
									小計： 519
(G1)		○		100			185		医務救護室全熱交換器
(G2)		○		100			760		運営本部・ドーピング全熱交換器
(G3)		○		100			630		多目的室・記者・TV全熱交換器
(G4)		○		100			445		会議室全熱交換器
									小計： 2,020
									合計： 16,769

1L-2

盤名称：1L-2　盤型式：鋼板製自立型（指定色塗装）　幹線番号：L102
電気方式：AC1φ3W 100/200V　主開閉器：MCCB 3P225/175A　合計容量：(26,768KVA)　幹線サイズ：CET150° E22°x2
SPD　RSx17　RTx2　TSx1　T/U 4x5

回路番号	1P	2P	ELCB	電圧(V)	電灯	コンセント	ファン	付属機器	備考
△1		○		100	55				非常照明
△2		○		100	5				非常照明
△3		○		100	15				非常照明
									小計： 75
①		○		100	300			RSx1	事務室照明
②		○		100	300				清掃員控室他照明
③		○		100	330			RSx3	エントランスロビー他照明
④			○	100	120				更衣室（男）シャワールーム照明
⑤		○		100	350				熱源機械室他照明
⑥		○		100	660			RSx2	前室他照明
⑦		○		100	730			RSx3	エントランスロビー他照明
⑧			○	100	75			AS+T AS+AS	屋外ガーデンライト
⑨			○	100	60			AS+T	屋外ウオールライト
⑩			○	100	100			AS+T	屋外サイン電源
⑪			○	100	105			AS+T	屋外照明
⑫		○		100	815			RSx1	屋外照明
⑬		○		100	5				
⑭		○		100	20				
⑮		○		100	460			AS+T	屋外照明
⑯		○		100	100			RT	リモコントランス
⑰		○		100	100			RT	リモコントランス プログラムタイマーユニット用
⑱		○		100					予備
									小計： 4,630
①（二重）			○	200	700			AS+T AS+AS	屋外ポールライト
②（二重）			○	200	540			AS+T AS+AS	屋外ポールライト
									小計： 1,240
[1]		○		100		700			事務室コンセント
[2]		○		100		800			事務室OAコンセント
[3]			○	100		1,500			給湯コンセント
[4]			○	100		1,500			給湯コンセント
[5]			○	100		1,500			給湯コンセント
[6]		○		100		200			エントランスロビー床コンセント
[7]		○		100		100			廊下コンセント
[8]			○	100		1,000			移動観覧収納庫通路灯充電用コンセント
[9]			○	100		1,000			移動観覧収納庫通路灯充電用コンセント
[10]			○	100		1,200			更衣室（男）洗面ドライヤー用コンセント
[11]			○	100		1,200			更衣室（男）洗面ドライヤー用コンセント
[12]			○	100		200			更衣室（男）洗面コンセント
[13]			○	100		625			更衣室（男）ハンドドライヤー用コンセント
[14]		○		100		200			熱源機械室・器具庫他コンセント
[15]		○		100		500			アリーナコンセント
[16]			○	100		1,500			EV点検用防水コンセント
[17]		○		100		1,500			EV制御盤100Vコンセント
[18]			○	100		800			廊下自動販売機用コンセント
[19]			○	100		800			廊下自動販売機用コンセント
[20]			○	100		400			屋外コンセント
[21]		○		100					予備
[22]		○		100					予備
		○		100					予備
		○		100					予備
									小計： 17,225
(1)（二重）			○	200			564		エントランスロビー空調機
(2)（二重）			○	200			128		事務室・更衣室（男）空調機
									小計： 692
(1)		○		100			595		熱源機械室排風機+送風機
(2)		○		100			301		給湯・清掃員控室排風機
(3)		○		100			210		事務室全熱交換器
(4)			○	100			1,500		給湯電気湯沸器
(5)			○	100			300		エントランスロビー冷水器
(6)		○		100					予備
									小計： 2,906
									合計： 26,768

1L-2

セパレータ / AC-GC1φ3W 100/200V
LG102 — MCCB 3P100/100A (11.72KVA) CET100゜ E22゜x2 / SPD
RSx4 / RTx1 / T/U 4x1

回路番号	1P	2P	ELCB	電圧(V)	電灯	コンセント	ファン	付属機器	備考
a		○		100	15				誘導灯
b		○		100	10				誘導灯
									小計： 25
G1		○		100	300			RSx1	事務室 照明
G2		○		100	20				事務室 照度センサー
G3		○		100	435				給湯他 照明
G4		○		100	120			RSx2	エントランスロビー他 照明
G5			○	100	60				更衣室（男） シャワールーム照明
G6		○		100	120			RSx1	風除室 照明
G7		○		100	100			RT	リモコントランス
G8		○		100					予備
									小計： 1,155
G1		○		100		300			事務室 コンセント
G2		○		100		800			事務室 OAコンセント
G3		○		100		800			事務室 OAコンセント
G4		○		100		300			エントランスロビー コンセント
G5			○	100		300			MWC 洗面 コンセント
G6			○	100		1,250			MWC・HWC1ハンドドライヤー用コンセント
G7			○	100		60			MWC 自動水栓電源
G8			○	100		1,260			MWC 温水便座用コンセント
G9			○	100		600			HWC1 電気温水器 洗面用コンセント
G10			○	100		1,260			HWC1 温水便座用コンセント
G11			○	100		1,200			風除室 自動ドア電源
G12		○		100		200			アリーナ コンセント
G13		○		100		250			事務室総合盤内電源 火災受信機
G14		○		100		180			事務室総合盤内電源 非常放送AMP
G15		○		100		150			事務室総合盤内電源 呼出表示器
G16		○		100		150			事務室総合盤内電源 エレベーターインターホン
G17		○		100		150			事務室総合盤内電源 インターホン親機
G18		○		100		800			事務室総合盤内電源 ITV架
G19		○		100		300			事務室総合盤内電源 中央監視盤
G20		○		100		150			事務室総合盤内電源 親時計
G21		○		100		50			エントランスロビー 危害防止用連動中継器
G22		○		100		30			アリーナ 非常時開放スイッチ
G23		○		100					予備
G24		○		100					予備
G25		○		100					予備
G25		○		100					予備
									小計： 10,510
									合計： 11,720

1L-3

鋼板製自立型（指定色塗装）上下ダクト付 / AC1φ3W 100/200V
L103 — MCCB 3P100/ 75A (9.64KVA) CET38゜ E22゜x2 / SPD
RSx1 / RTx1 / T/U 4x1

回路番号	1P	2P	ELCB	電圧(V)	電灯	コンセント	ファン	付属機器	備考
△1		○		100	5				非常照明
									小計： 5
①		○		100	150			RSx1	放送室 照明
②		○		100	100			RT	リモコントランス
③		○		100					予備
									小計： 250
1		○		100		300			放送室 コンセント
2		○		100		300			呼び出しアナウンサー コンセント
3		○		100		300			ミキサー コンセント
4		○		100		1,500			照明用液晶モニター コンセント
5		○		100		300			ビデオスイッチャー コンセント
6		○		100		300			スポーツコーダー コンセント
7		○		100		1,500			音響用液晶モニター コンセント
8		○		100		300			イベントプレイヤー コンセント
9		○		100		300			カメラリモートコントローラー1 コンセント
10		○		100		300			カメラリモートコントローラー2 コンセント
11		○		100		800			放送室 電源カットリレー
12		○		100		1,500			映像操作卓 コンセント
13		○		100		1,500			映像操作卓 コンセント
14		○		100					予備
15		○		100					予備
									小計： 9,200
(1)		○		100			185		放送 全熱交換器
(2)		○		100					予備
									小計： 185
									合計： 9,640

2L-1

鋼板製自立型（指定色塗装） / AC1φ3W 100/200V
L104 — MCCB 3P225/200A (33.856KVA) CET100゜ E22゜x2 / SPD
RSx12 / RTx1 / T/U 4x3

回路番号	1P	2P	ELCB	電圧(V)	電灯	コンセント	ファン	付属機器	備考
△1		○		100	30				非常照明
△2		○		100	25				非常照明
△3		○		100	30				非常照明
									小計： 85
①		○		100	170				EPS他 照明
②		○		100	830			RSx3	廊下・ホワイエ他 照明
③		○		100	1,320			RSx2	トレーニング室 照明
④		○		100	1,320			RSx2	トレーニング室 照明
⑤		○		100	660			RSx1	トレーニング室 照明
⑥		○		100	510			RSx1	廊下 照明
⑦			○	100	1,010			RSx2	屋外 照明
⑧			○	100	120				屋上ウオールライト
⑨		○		100	100			RT	リモコントランス
⑩		○		100	100			RSx1	観覧席 足元灯
									小計： 4,520
1		30A		200		6000			アリーナ LEDビジョン
2		○		200		2000			トレーニング室 トレーニング機器
3		○		200		2000			トレーニング室 トレーニング機器
4		○		200		2000			トレーニング室 トレーニング機器
									小計： 12,000
1		○		100		300			廊下・機械室 コンセント
2		○		100		850			端子盤内・19インチラック コンセント
3		○		100		700			トレーニング室 コンセント
4			○	100		700			立見席 コンセント
5		○		100		315			EPS PoE SW 16ポート
6		○		100		500			PTZカメラ用 コンセント
7			○	100		500			R階 WPコンセント
8		○		100		1000			トレーニング室 トレーニング機器
9		○		100		1000			トレーニング室 トレーニング機器
10		○		100		1000			トレーニング室 トレーニング機器
11		○		100		1000			トレーニング室 トレーニング機器
12		○		100					予備
									小計： 7,865
◎1			○	200			360		トレーニング室 空調機
◎2			○	200			1,770		立見席 空調機
◎3			○	200			1,340		R階 空調機
◎4			○	200			590		R階 空調機
									小計： 4,060
(1)		○		100			540		トレーニング室 全熱交換器
(2)		○		100			540		トレーニング室 全熱交換器
(3)		○		100			540		トレーニング室 全熱交換器
(4)			30A	100			2,086		R階 ガス湯沸器
									小計： 3,706
									合計： 33,856

2L-1

セパレータ / AC-GC1φ3W 100/200V
LG103 — MCCB 3P 50/50A (5.822KVA) CET22゜ E14゜x2 / SPD
RSx3 / RTx1 / T/U 4x1

回路番号	1P	2P	ELCB	電圧(V)	電灯	コンセント	ファン	付属機器	備考
a		○		100	15				誘導灯
									小計： 15
G1		○		100	345			RSx3	廊下・ホワイエ他 照明
G2		○		100	450				MWC他 照明
G3		○		100	100			RT	リモコントランス
G4		○		100					予備
									小計： 895
G1			○	100		210			MWC 自動水栓電源
G2			○	100		1,260			MWC 温水便座用コンセント
G3			○	100		1,260			MWC 温水便座用コンセント
G4			○	100		625			MWCハンドドライヤー用コンセント
G5			○	100		600			MWC 洗面コンセント
G6		○		100		200			立見席 コンセント
G7		○		100					予備
G8		○		100					予備
G9		○		100					予備
G10		○		100					予備
									小計： 4,155
◎G1			○	200			757		R階 空調機
									小計： 757
									合計： 5,822

2L-2

鋼板製自立型（指定色塗装）

AC1φ3W 100/200V

L105 — MCCB 3P100/100A (16.928KVA) CET100° E22°x2, SPD

RSx7, RTx1, T/U 4x2

回路番号	1P	2P	ELCB	(V)	電灯	コンセント	ファン	付属機器	備考
△1		○		100	25				非常照明
									小計： 25
①		○		100	1,155			RSx3	立見席1他 照明
②		○		100	100				空調機械室1 照明
③		○		100	480			RSx1	廊下他 照明
④		○		100	770			RSx1	吹抜 照明
⑤		○		100	760			RSx1	吹抜 照明
⑥		○		100	1,010			RSx1	屋外階段1他 照明
⑦		○		100	100			RT	リモコントランス
⑧		○		100	100			RSx1	観覧席 足元灯
									小計： 4,475
1		30A		200		6000			アリーナ LEDビジョン
									小計： 6,000
1		○		100		300			廊下・機械室・ホワイエ コンセント
2		○		100		700			立見席 コンセント
3			○	100		800			廊下 自動販売機用コンセント
4			○	100		800			廊下 自動販売機用コンセント
5		○		100					予備
6		○		100					予備
									小計： 2,600
(1)		○		100			1020		電動ロールスクリーン
(2)		○		100			850		電動ロールスクリーン
((1))			○	200			188		ホワイエ 空調機
((2))			○	200			1,770		立見席 空調機
									小計： 3,828
									合計： 16,928

2L-2

セパレータ

AC-GC1φ3W 100/200V

LG104 — MCCB 3P100/100A (11.835KVA) CET100° E22°x2, SPD

RSx5, RTx1, T/U 4x2

回路番号	1P	2P	ELCB	(V)	電灯	コンセント	ファン	付属機器	備考
a		○		100	20				誘導灯
									小計： 20
(G1)		○		100	495			RSx3	立見席1他 照明
(G2)		○		100	650				WWC 照明
(G3)		○		100	210			RSx1	WWC 照明
(G4)		○		100	380			RSx1	WWC 照明
(G5)		○		100	100			RT	リモコントランス
(G6)		○		100					予備
									小計： 1,835
G1		○		100		100			廊下 コンセント
G2			○	100		1,260			WWC 温水便座用コンセント
G3			○	100		1,260			WWC 温水便座用コンセント
G4			○	100		625			WWCハンド ドライヤー用コンセント
G5			○	100		900			WWC 洗面 コンセント
G6			○	100		600			HWC 電気温水器 洗面用コンセント
G7			○	100		1,260			HWC 温水便座用コンセント
G8			○	100		625			HWC ハンド ドライヤー用コンセント
G9			○	100		1,260			WWC 温水便座用コンセント
G10			○	100		1,260			WWC 温水便座用コンセント
G11			○	100		630			WWC 温水便座用コンセント
G12		○		100		200			立見席 コンセント
G13		○		100					予備
G14		○		100					予備
G15		○		100					予備
G16		○		100					予備
									小計： 9,980
									合計： 11,835

キッチンカー用分電盤

鋼板製壁掛型（指定色塗装）

AC1φ3W 100/200V

L107~108 — MCCB 3P100/100A (20.0KVA) CET150° E22°x2, SPD

回路番号	1P	2P	ELCB	(V)	電灯	コンセント	ファン	付属機器	備考
1			20A	100		2,000			盤面露出コンセント 2P15A・E付x2
2			20A	100		2,000			盤面露出コンセント 2P15A・E付x2
3			20A	100		2,000			盤面露出コンセント 2P15A・E付x2
4			20A	100		2,000			盤面露出コンセント 2P15A・E付x2
5			20A	100		2,000			盤面露出コンセント 2P15A・E付x2
6			20A	100		2,000			盤面露出コンセント 2P15A・E付x2
7			20A	100		2,000			
8			20A	100		2,000			
9			20A	100		2,000			
10			20A	100		2,000			

イベント盤A

壁掛型

AC1φ3W 100/200V

L201~204 — MCCB 3P225/200A (32.0KVA) CET150° E22°x2

回路番号	1P	2P	ELCB	(V)	電灯	コンセント	ファン	付属機器	備考
1		○		100					イベント用
2		○		100					イベント用
3		○		100					イベント用
4		○		100					イベント用
5		○		100					イベント用
6		○		100					イベント用
7		○		100					イベント用
8		○		100					イベント用
9		○		100					イベント用
10		○		100					イベント用
11		○		100					イベント用
12		○		100					イベント用
13		○		100					イベント用
14		○		100					イベント用
15		○		100					イベント用
16		○		100					イベント用
17		○		100					イベント用
18		○		100					イベント用
19		○		100					イベント用
20		○		100					イベント用
21		○		100					イベント用
22		○		100					イベント用
23		○		100					イベント用
24		○		100					イベント用
25		○		100					イベント用
26		○		100					イベント用
27		○		100					イベント用
28		○		100					イベント用

AC3φ3W 100/200V

M110~113, MG106~107 — MCCB 3P225/200A (30.0KVA) CET100° E22°x2

回路番号	1P	2P	ELCB	(V)	電灯	コンセント	ファン	付属機器	備考
1		3P30A		100					イベント用
2		3P30A		100					イベント用
3		3P30A		100					イベント用
4		3P30A		100					イベント用
5		3P30A		100					イベント用
6		3P30A		100					イベント用
7		3P30A		100					イベント用
8		3P30A		100					イベント用

1L－屋外トイレ

壁掛型（指定色塗装）

AC1φ3W 100/200V

L106 — MCCB 3P50/40A (45.45KVA) CET38° E22°x2

TSx1

回路番号	1P	2P	ELCB	(V)	電灯	コンセント	ファン	付属機器	備考
((1))			○	200	152			AS+T AS+AS	屋外ポールライト
									小計： 152
①		○		100	75				前室他 照明
②		○		100	375				前室他 照明
③			○	100	36				予備
④			○	100	12				予備
⑤		○		100	100				予備
⑥		○		100	100				予備
⑦		○		100					予備
									小計： 698
1		○		100		300			廊下他 コンセント
2		○		100		945			WWC 温水便座用コンセント
3		○		100		630			HWC他 温水便座用コンセント
4		○		100		600			WWC 電気温水器 洗面用コンセント
5		○		100		600			MWC 電気温水器 洗面用コンセント
6		○		100		600			HWC 電気温水器 洗面用コンセント
7		○		100		20			MWC 自動水洗電源
8		○		100					予備
									小計： 3,695
									合計： 4,545

A　直付型LEDベースライト　公共型番

A65	LED 46W 6,500lm LSS9-4-65LN
A48	LED 35W 4,800lm LSS9-4-48LN
A37	LED 27W 3,700lm LSS9-4-37LN
A30	LED 22W 3,000lm LSS9-4-30LN

定格電圧	100~242V
本体	鋼板（白色粉体塗装）
ウイトバー	（カバー） ポリカーボネート（乳白）
色温度	昼白色（5000K）
平均演色評価数	Ra83

A　直付型LEDベースライト　公共型番

A37-2	LED 27W 3,700lm LSS1-4-37LN

定格電圧	100~242V
本体	鋼板（白色粉体塗装）
ウイトバー	（カバー） ポリカーボネート（乳白）
色温度	昼白色（5000K）
平均演色評価数	Ra83

B　埋込型LEDベースライト　公共型番

B65	LED 46W 6,500lm LRS3-4-65LN
B48	LED 35W 4,800lm LRS3-4-48LN

定格電圧	100~242V
本体：反射板	亜鉛鋼板 ：鋼板（高反射白色粉体塗装）
ウイトバー	（カバー） ポリカーボネート（乳白）
色温度	昼白色（5000K）
平均演色評価数	Ra83

BL　LEDボーダーライト

BL-1-L	LED 51W 5,607lm（4000K）連結用左端部
BL-1-C	LED 51W 5,607lm（4000K）連結用中間部
BL-1-R	LED 51W 5,607lm（4000K）連結用右端部

PWM連続調光タイプ（5～85%）

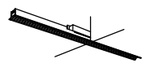

BL-1-L　P.M.C（株）　PD-3556W/SS相当品
BL-1-C　P.M.C（株）　PD-3557W/SS相当品
BL-1-R　P.M.C（株）　PD-3555W/SS相当品

定格電圧	100~242V
本体：反射板	鋼
ウイトバー	（カバー） ポリカーボネート（マット）
色温度	温白色（3500K）
平均演色評価数	Ra83

BL　LEDボーダーライト

BL-2	LED 38W 3,373lm（3500K）単体
BL-2-L	LED 38W 3,373lm（3500K）連結用左端部
BL-2-C	LED 38W 3,373lm（3500K）連結用中間部
BL-2-R	LED 38W 3,373lm（3500K）連結用右端部

PWM連続調光タイプ（5～85%）

BL-1　P.M.C　PD-3639W/SS　相当品
BL-1-L　P.M.C　PD-3640W/SS　相当品
BL-1-C　P.M.C　PD-3642W/SS　相当品
BL-1-R　P.M.C　PD-3641W/SS　相当品

定格電圧	100~242V
本体：反射板	鋼
ウイトバー	（カバー） ポリカーボネート（マット）
色温度	温白色（3500K）
平均演色評価数	Ra83

DL　LEDダウンライト　公共型番

DL120	LED 132W12,000lm LRS1-120LN
DL17	LED 22W 1,700lm LRS1-17LN
DL17WP	LED 22W 1,700lm LRS1RP-17LN
DL13	LED 14W 1,300lm LRS1-13LN

定格電圧	100~242V
反射板（上部）	プラスチック（ホワイト）
反射板（下部）	鋼板（ホワイトつや消し）
色温度	一般光色タイプ（5000K）
平均演色評価数	Ra85

DL　LEDダウンライト

DL-1	LED 19.3W （3500K）
	電源装置共

P.M.C（株）　PDL-83406L-WW/SS 相当品

定格電圧	100V専用
トリム	SPC（指定色塗装）
レンズ	樹脂（透明）
色温度	電球色（3500K）
平均演色評価数	Ra90

DL　LEDダウンライト

DL-2	LED 19.8W （3500K）
	電源装置共

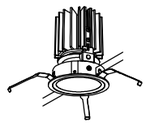

P.M.C（株）　PD-3537-WW/SS 相当品

定格電圧	100~242V
トリム	アルミダイキャスト（白色塗装）
反射板	アルミ（銀色鏡面仕上）
色温度	電球色（4000K）
平均演色評価数	Ra83

DL　LEDダウンライト

DL-3	LED 31.0W （3500K）
	電源装置共

P.M.C（株）　PD402514/SS 相当品

定格電圧	100~242V
トリム	アルミダイキャスト（指定色塗装）
反射板	アルミ（銀色鏡面仕上）
色温度	電球色（3500K）
平均演色評価数	Ra83

CBM　防雨・防湿型LEDブラケット

CBM	LED 6W 287lm

山田照明　AD-2566-L　相当品

定格電圧	100V専用
本体	アルミダイキャスト（シルバー塗装）
カバー	乳白ガラス（消し）
色温度	電球色 2800K
平均演色評価数	Ra80

WTR　壁面ウォールウォッシャーライト

WTR-1	LED 25.5W （3500K） L=1,492
WTR-2	LED 29.3W （3500K） L=1,245
WTR-3	LED 11.0W （3500K） L=1,139

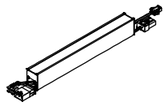

WTR-1　P.M.C（株）　PCF-LEDN1492WW/SS相当品
WTR-2　P.M.C（株）　PCF-LEDN1245WW/SS相当品
WTR-3　P.M.C（株）　PCF-LEDN 504WW/SS 相当品

定格電圧	100V専用
本体	アルミダイキャスト（アルマイト加工）
カバー	ポリカーボネート（半透明）
色温度	電球色 3500K
平均演色評価数	Ra86

WSP　ライトアップライト

WSP-RGBL-1	LED 37.0W（カラー漂出）

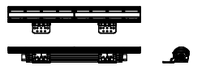

カラーキネティクス　CGZP-HUE-2-VN-01 相当品

定格電圧	100~242V
本体	アルミ（アルマイト仕上）
レンズ	クリアポリカーボネート

GRS1　屋外スポットライト

GRS1	LED 5.9W 防湿防雨形（IP65）

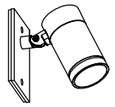

遠藤照明　ERS6915HE　相当品

定格電圧	100V専用
本体	アルミダイキャスト（メタリック仕上）
前面カバー	透明強化ガラス
色温度	電球色 2700K
平均演色評価数	Ra83

GRS2　屋外スポットライト

GRS2	LED 6.1W 防湿防雨形（IP65）

コイズミ照明　XU57110　相当品

定格電圧	100V専用
本体	アルミダイキャスト（サテンブラック塗装）
前面カバー	透明強化ガラス
色温度	電球色 3000K
平均演色評価数	Ra90

GRB　屋外ブラケットライト

GRB	LED 5.9W 防雨形（IP23）

遠藤照明　ERB6196H　相当品

定格電圧	100V専用
本体	アルミダイキャスト（レザー仕上）
保護ガラス	透明強化ガラス
色温度	電球色 2700K
平均演色評価数	Ra83

GRL　屋外ガーデンライト（庭園灯）

GRL	LED 4.7W 338lm 防雨形
	基礎共

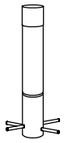

遠藤照明　ERL8215HA　相当品

定格電圧	100V専用
本体	レザー仕上（ダークグレー）アルミパイプ
保護ガラス	乳白消ガラス
色温度	電球色 2700K
平均演色評価数	Ra82

GWL　屋外LEDウォールライト

GWL	LED 14.9W 1,480lm
	LBS3MP/RP-2-13

定格電圧	100-242V
本体	ステンレス
カバー	ポリカーボネイト（乳白）
色温度	5000K
平均演色評価数	Ra83

避難口誘導灯（LED）　（電池内蔵型）
天井直付型・壁直付型・天井吊下型

B11	B級BH型（片面）
B11G	B級BH型（片面）、ガード付

B11	公共施設型番：SH1-FBF20-BH
消費電力 1.7W	型式認定番号：1AM111-3209

通路誘導灯（LED）
天井直付型・壁直付型・天井吊下型

B21	B級BH型（片面）
B21G	B級BH型（片面）、ガード付
B22	B級BH型（両面）

B21	公共施設型番：ST1-FSF22-BH
消費電力 1.7W	型式認定番号：1AM111-3621
B22	公共施設型番：ST1-FSF23-BH
消費電力 2.3W	型式認定番号：1AS221-3620

誘導灯用防球ガード

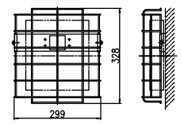

パナソニック	FK02561Z 相当品

LED非常灯　埋込型　小空間用

a1	LED1.0W 電池内蔵型
非常灯評定番号	LALE-004

器具取付高さ		2.1m	2.4m	2.6m	3.0m
単体配置	A1	3.8	4.0	4.0	2.8
直線配置	A2	8.5	9.4	9.9	10..1
四角配置	A4	6.9	7.6	8.1	8.9

a1	
公共型番	K1-LRS11-1

LED非常灯　埋込型　低天井用（～3m）

a2	LED1.0W 電池内蔵型
非常灯評定番号	LALE-004

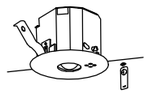

器具取付高さ		2.1m	2.4m	2.6m	3.0m	4.0m
単体配置	A1	4.2	4.6	4.7	4.9	3.3
直線配置	A2	9.3	10.2	10.8	11.9	12.9
四角配置	A4	7.4	8.2	8.7	9.6	11.7

a2	
公共型番	K1-LRS11-2

LED非常灯　直付型　中天井用（～6m）

b1	LED1.3W 電池内蔵型
非常灯評定番号	LALE-006

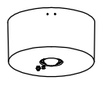

器具取付高さ		2.6m	3.0m	4.0m	5.0m	6.0m
単体配置	A1	6.3	6.9	7.9	8.7	6.4
直線配置	A2	13.5	15.2	18.6	21.0	22.8
四角配置	A4	10.2	11.6	14.6	17.2	19.4

b1	
公共型番	K1-LSS11-3

LED非常灯　直付型　特高天井用（～16m）

b2G	LED1.3W 電池内蔵型　ガード付
非常灯評定番号	LALE-006

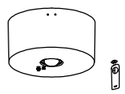

器具取付高さ		9.0m	10.0m	12.0m	14.0m	16.0m
単体配置	A1	6.7	7.1	7.6	7.7	7.2
直線配置	A2	15.4	16.4	18.2	20.0	21.1
四角配置	A4	12.7	13.5	15.0	16.4	17.7

b2	
パナソニック	NNFB93008C 相当品

非常灯用防球ガード

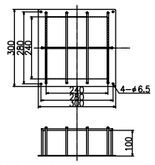

ブラコー	BTG-11P 相当品

階段非常灯・誘導灯　直付・壁付型　人感センサー付

定格電圧	100~242V
消費電力	LED 28.9W
定格光束	5100lm
調色範囲	昼白色 5000K
平均演色評価数	Ra85

非常灯型式評定番号：LALE-030
誘導灯型式認定番号：3AE-1074

壁付の場合　保守率0.93

器具取付高さ			1.0m	3.0m	4.0m	5.0m	6.0m	7.0m	8.0m
階段配置	Y=1.0m	2lx X+	6.0	8.2	9.0	9.5	9.4	9.0	9.0
		1lx x	7.6	10.6	11.5	12.3	13.0	13.5	13.5
	Y=1.5m	2lx X+	5.8	8.2	9.0	9.5	9.2	8.9	8.7
		1lx x	7.5	10.6	11.5	12.3	13.0	13.4	13.5
	Y=2.0m	2lx X+	5.3	8.2	8.9	9.4	9.1	8.7	8.3
		1lx x	7.3	10.6	11.5	12.3	12.3	13.4	13.4

本体	鋼板・白色塗装
セード	ポリカーボネート・乳白色
本体	コイズミ AR 92712　相当品
ユニット	コイズミ AE 52195　相当品

照明器具の消費電力値はJISC8105-3の規定による。
非常照明器具が電池内蔵型の場合、その電源回路は主遮断器の2次側で接続すること。
非常照明器具は昭和45年建告第1830号に適合すること。
アリーナ内照明器具及び防球ガードは指定色塗装とする。

石本建築事務所
ISHIMOTO architectural & engineering firm, inc.

履歴
ver.20221201

完成図作成（受注者名）
日付 ○○.○○.○○
監理技術者 ○○ ○○
担当者 ○○ ○○

完成図承認
日付 ○○.○○.○○
監理者 ○○ ○○
担当者 ○○ ○○

法適合確認欄
構造設計一級建築士 山田 和生
証交付番号 第11279号
本図（仕様書）に記載された事項は、構造関係規定に適合することを確認した。
構造設計一級建築士 山田 和生
証交付番号 第11279号

法適合確認欄
設備設計一級建築士 ○○ ○○
証交付番号 第○○○○号
本図（仕様書）に記載された事項は、設備関係規定に適合することを確認した。
設備設計一級建築士 ○○ ○○
証交付番号 第○○○○号

製作日 2024.03
ファイル名 ○○○○○

代表設計者 一級建築士 大臣登録第280701号 西 重隆
日付 2024.03

設計者 一級建築士 大臣登録第365367号 三田井知希
担当者 浅野 幸治

業務名称 （仮称）福智町総合体育館新築設計業務
業務契約コード 108557
図面名称 照明器具参考姿図（1）
縮尺 A1:NS A3:NS

図面番号 E-404

管理建築士 一級建築士 大臣登録第280701号 西重隆

OR	システムペンダント
OR−1	LED 35.0Wx4灯用＋LED 19.0Wx4灯＋LED 23.0Wx4 36,700lm （3,500K）

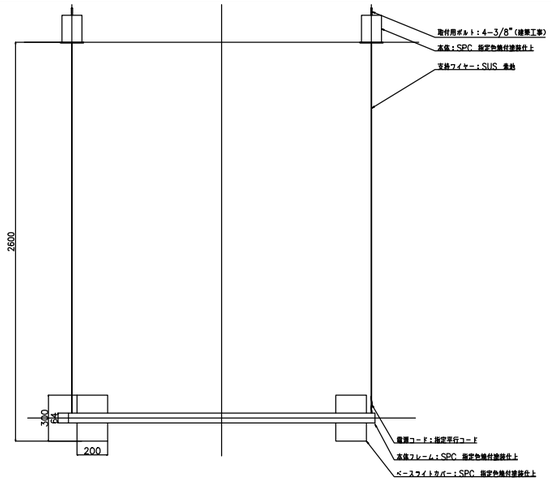

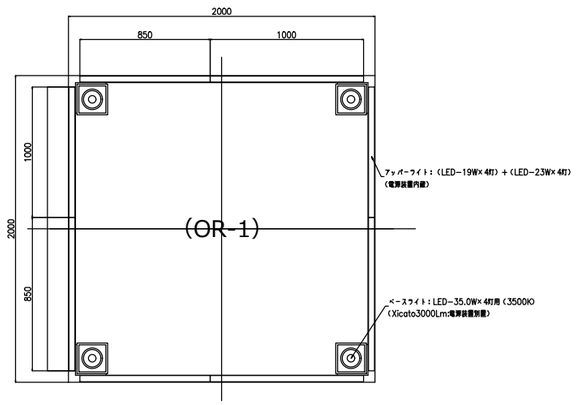

P.M.C 受注品

OR	特注アッパーダウンブラケット
OR−2	LED 35.0Wx2灯用 6,000lm（3500K）

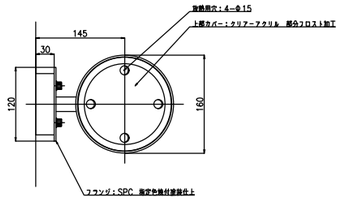

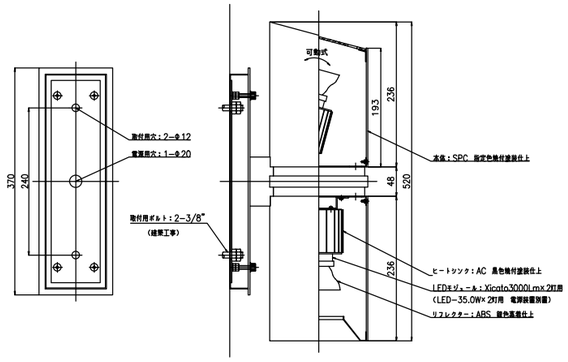

P.M.C 受注品

GRP1	屋外ポールライト
GRP1	LED 19W 防湿防雨形 基礎共

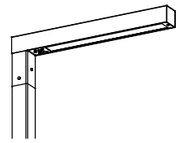

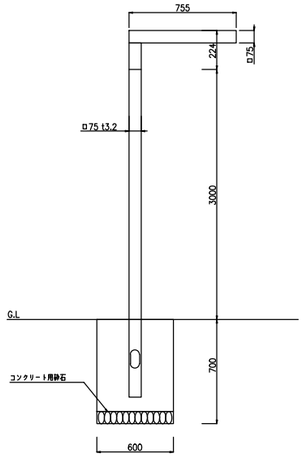

遠藤照明 EFL8260H ＋適合ポールL156NA 相当品

定格電圧	100−242V
本体	ステンレス（レザー仕上ダークグレー）
樹脂	アクリル・乳白
色温度	電球色 6500K−2700K
平均演色評価数	Ra82

GRP2	屋外ポールライト
GRP2	LED 38.7W 防湿防雨形 基礎共

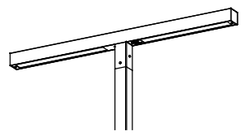

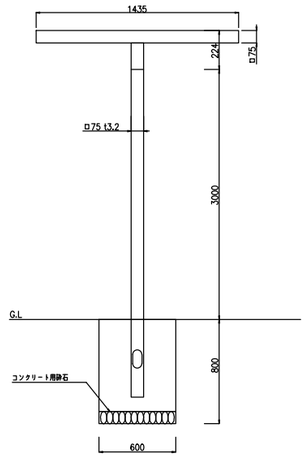

遠藤照明 EFL8267H ＋適合ポールL156NA 相当品

定格電圧	100−242V
本体	ステンレス（レザー仕上ダークグレー）
樹脂	アクリル・乳白
色温度	電球色 6500K−2700K
平均演色評価数	Ra82

石本建築事務所
ISHIMOTO architectural & engineering firm, inc.

履歴
ver.20221201

完成図作成（受注者名）	完成図承認
日付 ○○.○○.○○	日付 ○○.○○.○○
監理技術者 ○○ ○○	監理者 ○○ ○○
担当者 ○○ ○○	担当者 ○○ ○○

法適合確認欄
構造設計一級建築士 山田 和生
証交付番号 第11279号
本図(仕様書)に記載された事項は、構造関係規定に適合することを確認した。
構造設計一級建築士 山田 和生
証交付番号 第11279号

法適合確認欄
設備設計一級建築士 ○○ ○○
証交付番号 第○○○○号
本図(仕様書)に記載された事項は、設備関係規定に適合することを確認した。
設備設計一級建築士 ○○ ○○
証交付番号 第○○○○号

製作日 2024.03
ファイル名 ○○○○○

代表設計者 一級建築士 大臣登録第280701号 西 重隆
日付 2024.03

設計者 一級建築士 大臣登録第365367号 三田井知希
担当者 浅野 幸治

業務名称 （仮称）福智町総合体育館新築設計業務
業務契約コード 108557
図面名称 照明器具参考姿図（2）
縮尺 A1:NS A3:NS
図面番号 E−405
管理建築士 一級建築士 大臣登録第280701号 西重隆

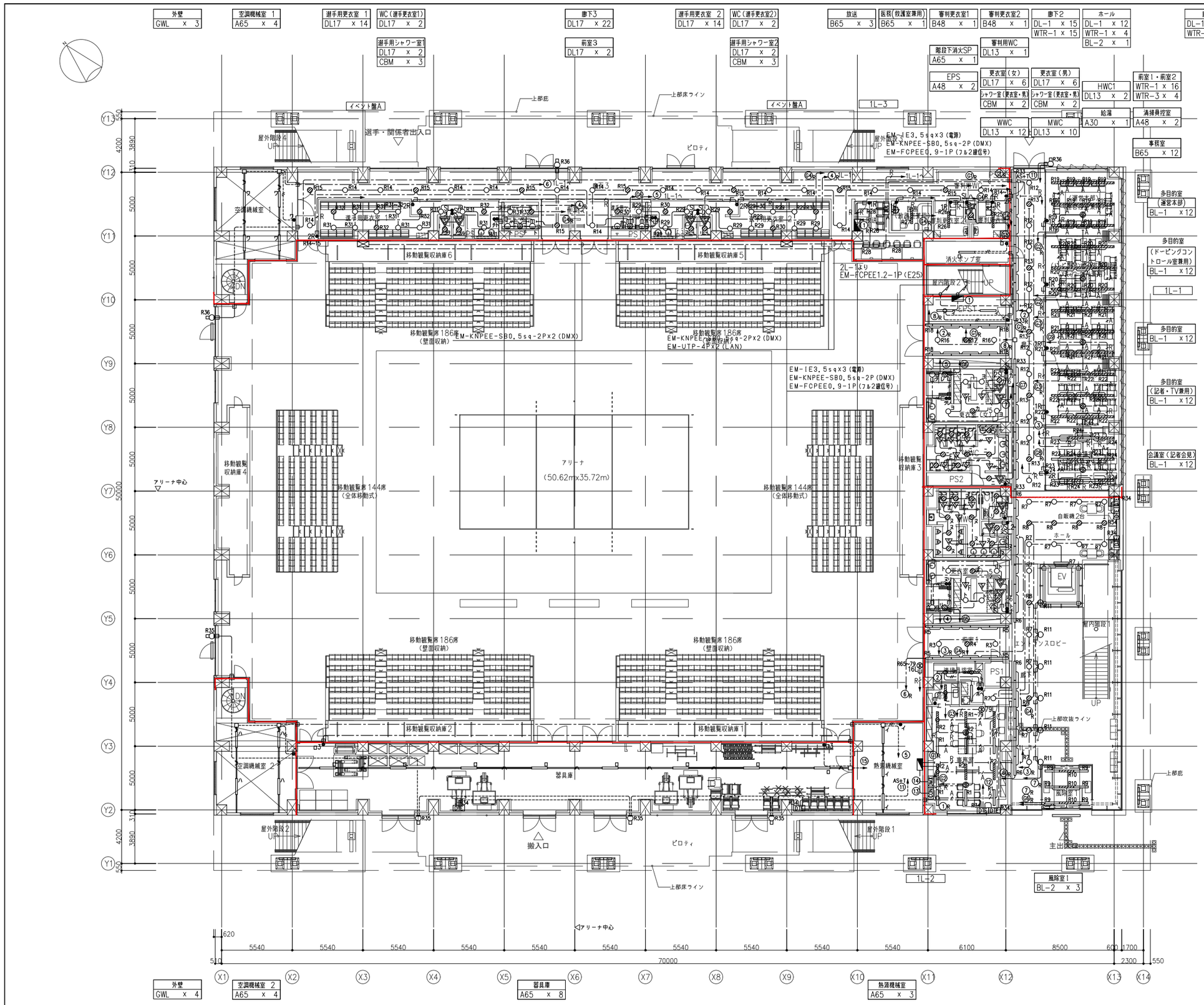

凡例	電灯設備	
記号	名称	備考
○	照明器具 ダウンライト	⊘ ： 発電機回路
═══	照明器具 ベースライト	═══ ： 発電機回路
◐	照明器具 ブラケットライト	
◐□	照明器具 ウオールライト	
●	タンブラスイッチ 1P15Ax1	
●3	タンブラスイッチ 3W15Ax1	
⊗nL	セレクタスイッチ	傍記は回路数を示す。
●nR	フル2線式リモコンスイッチ	傍記は回路数を示す。
▽	熱線センサ付自動スイッチ親機	
▽F	熱線センサ付自動スイッチ親機	換気扇接続端子付
▽	熱線センサ付自動スイッチ子機	
▽F	熱線センサ付自動スイッチ子機	換気扇接続端子付
▽E	熱線センサ付自動スイッチ子機	子機増設機能付 参考型番：WTK2921K
●SL	人感センサ切替スイッチ	1回路用 ON・OFF・連続
●2SL	人感センサ切替スイッチ	2回路用 ON・OFF・連続
Ⓢ	昼光センサー	
DTE	データ送信機	参考型番：DTE-PRO-01
DMX	DMX増幅分配器	参考型番：DMX-SPBS-02
CON	コントローラーユニット	参考型番：CON-SP3-04-MT
演技 A	競技照明用調光操作盤	
演技 B	競技照明用調光制御盤	
□	アウトレットボックス	
═══	隠ぺい配線	
----------	露出配線	
═══	地中埋設配管配線	
═══	防火区画	

プルボックス凡例
⊠○○○ プルボックスに傍記してある数字は大きさを示す。 WP：防水溶融亜鉛メッキ
└─ D：深さ 222の場合、以下参照のこと。
H：高さ
W：幅 W=200. H=200. D=200

注記）1．特記なき配管配線は下記とする。

---w---	EM-EEF2.0-2C	保護管（PF22）
---5---	EM-EEF2.0-3C+2C	保護管（PF22）
---6---	EM-EEF2.0-3Cx2	保護管（PF22）
----	EM-EEF2.0-3C（E）	保護管（PF22）
---R---	EM-FCPEE1.2-1P	保護管（PF22）
---A---	EM-EEF2.0-3C（E） EM-FCPEE1.2-1P	保護管（PF22） 保護管（PF22）
---B---	EM-IE5.5°x2（E3.5°） EM-FCPEE0.9-1P	保護管（PF22） 保護管（PF22）
═══w═══	EM-EEF2.0-2C	（PF22）
═══	EM-EEF2.0-3C（E）	（PF22）
═══R═══	EM-FCPEE1.2-1P	（PF22）
═══A═══	EM-EEF2.0-3C（E） EM-FCPEE1.2-1P	（PF22） （PF22）
----w----	EM-EEF2.0-2C	（E19）
----------	EM-EEF2.0-3C（E）	（E25）
----R----	EM-FCPEE1.2-1P	（E25）
----A----	EM-EEF2.0-3C（E） EM-FCPEE1.2-1P	（E25） （E25）
----B----	EM-IE5.5°x2（E3.5°） EM-FCPEE0.9-1P	（E25） （E25）
----G----	EM-CE3.5-3C（E）	（G22）
═══w═══	EM-CE3.5-3C（E）	（FEP30）
═══	レースウェイ 40x30	
═══	EM-EEF1.6-3C	レースウェイ
═══	EM-EEF2.0-3C（E）	レースウェイ

2．ケーブル配線に於いて、壁立上げ・引下げ箇所ではケーブル保護管の為保護管使用の事。
3．防火区画を貫通する配管配線、ケーブルラックには国土交通大臣認定工法の防火区画貫通処理を行うこと。

石本建築事務所
ISHIMOTO architectural & engineering firm, inc.

履歴
ver.20221201

完成図作成（受注者名）
日付 ○○.○○.○○
監理技術者 ○○ ○○
担当者 ○○ ○○

完成図承認
日付 ○○.○○.○○
監理者 ○○ ○○
担当者 ○○ ○○

法適合確認欄
構造設計一級建築士 山田 和生
証交付番号 第11279号
本図（仕様書）に記載された事項は、構造関係規定に適合することを確認した。
構造設計一級建築士 山田 和生
証交付番号 第11279号

法適合確認欄
設備設計一級建築士 ○○ ○○
証交付番号 第○○○○号
本図（仕様書）に記載された事項は、設備関係規定に適合することを確認した。
設備設計一級建築士 ○○ ○○
証交付番号 第○○○○号

製作日 2024.03
ファイル名 ○○○○○

代表設計者 一級建築士 大臣登録第280701号 西 重隆
日付 2024.03

設計者 一級建築士 大臣登録第365367号 三田井知希
担当者 浅野 幸治

業務名称 （仮称）福智町総合体育館新築設計業務
業務契約コード 108557
図面名称 電灯設備 1階平面図
縮尺 A1:1/150 A3:1/300

図面番号 E-406

管理建築士 一級建築士 大臣登録第280701号 西重隆

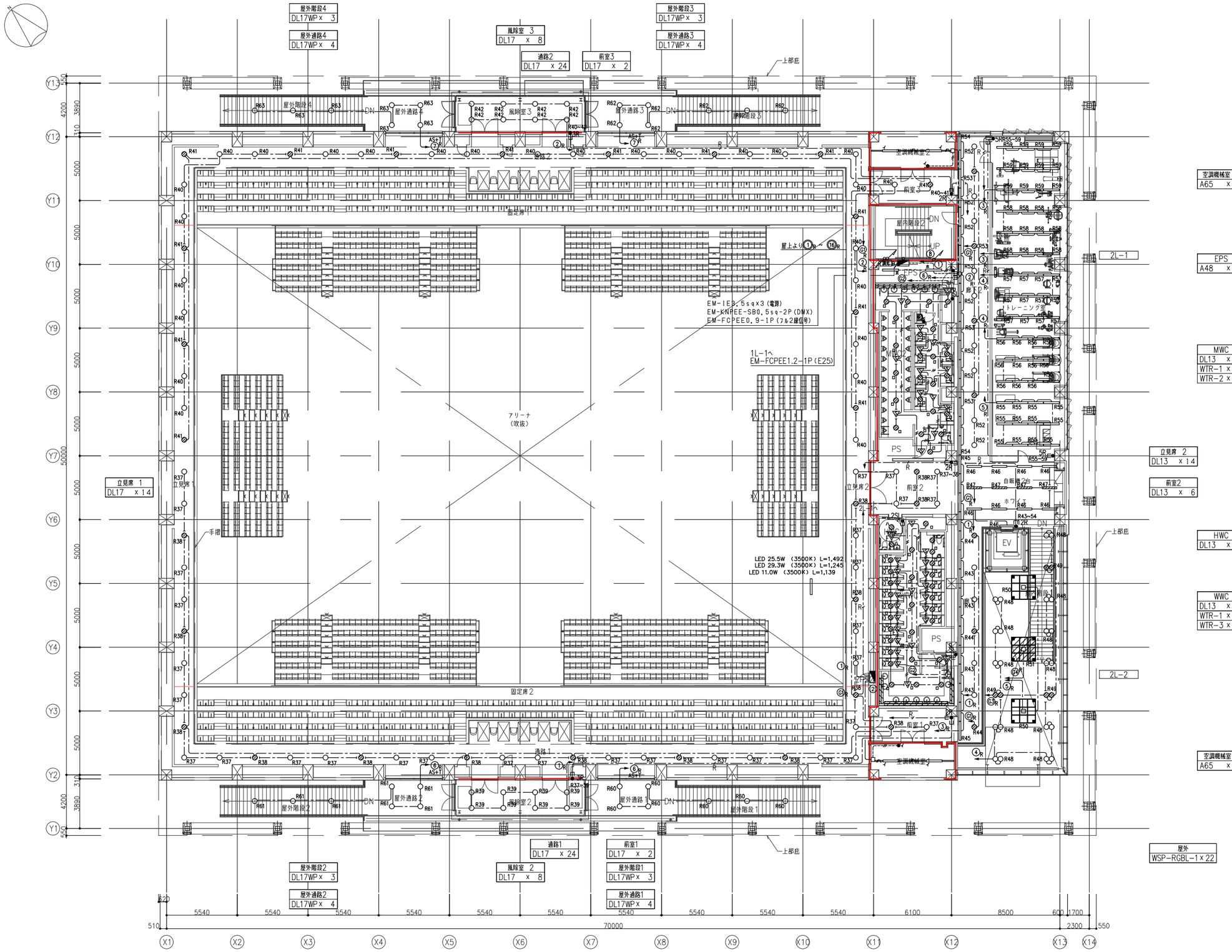

石本建築事務所
ISHIMOTO architectural & engineering firm, inc.

履歴

ver.20221201

完成図作成（受注者名）	完成図承認
日付 ○○.○○.○○	日付 ○○.○○.○○
監理技術者 ○○ ○○	監理者 ○○ ○○
担当者 ○○ ○○	担当者 ○○ ○○

法適合確認欄
構造設計一級建築士 山田 和生
証交付番号 第11279号
本図(仕様書)に記載された事項は、構造関係規定に適合することを確認した。
構造設計一級建築士 山田 和生
証交付番号 第11279号

法適合確認欄
設備設計一級建築士 ○○ ○○
証交付番号 第○○○○号
本図(仕様書)に記載された事項は、設備関係規定に適合することを確認した。
設備設計一級建築士 ○○ ○○
証交付番号 第○○○○号

製作日 2024.03
ファイル名 ○○○○○

代表設計者 一級建築士 大臣登録第280701号 西 重隆
日付 2024.03

設計者 一級建築士 大臣登録第365367号 三田井知希
担当者 浅野 幸治

業務名称 （仮称）福智町総合体育館新築設計業務
業務契約コード 108557
図面名称 電灯設備 2階平面図
縮尺 A1:1/150 A3:1/300

図面番号 E-407

管理建築士 一級建築士 大臣登録第280701号 西重隆

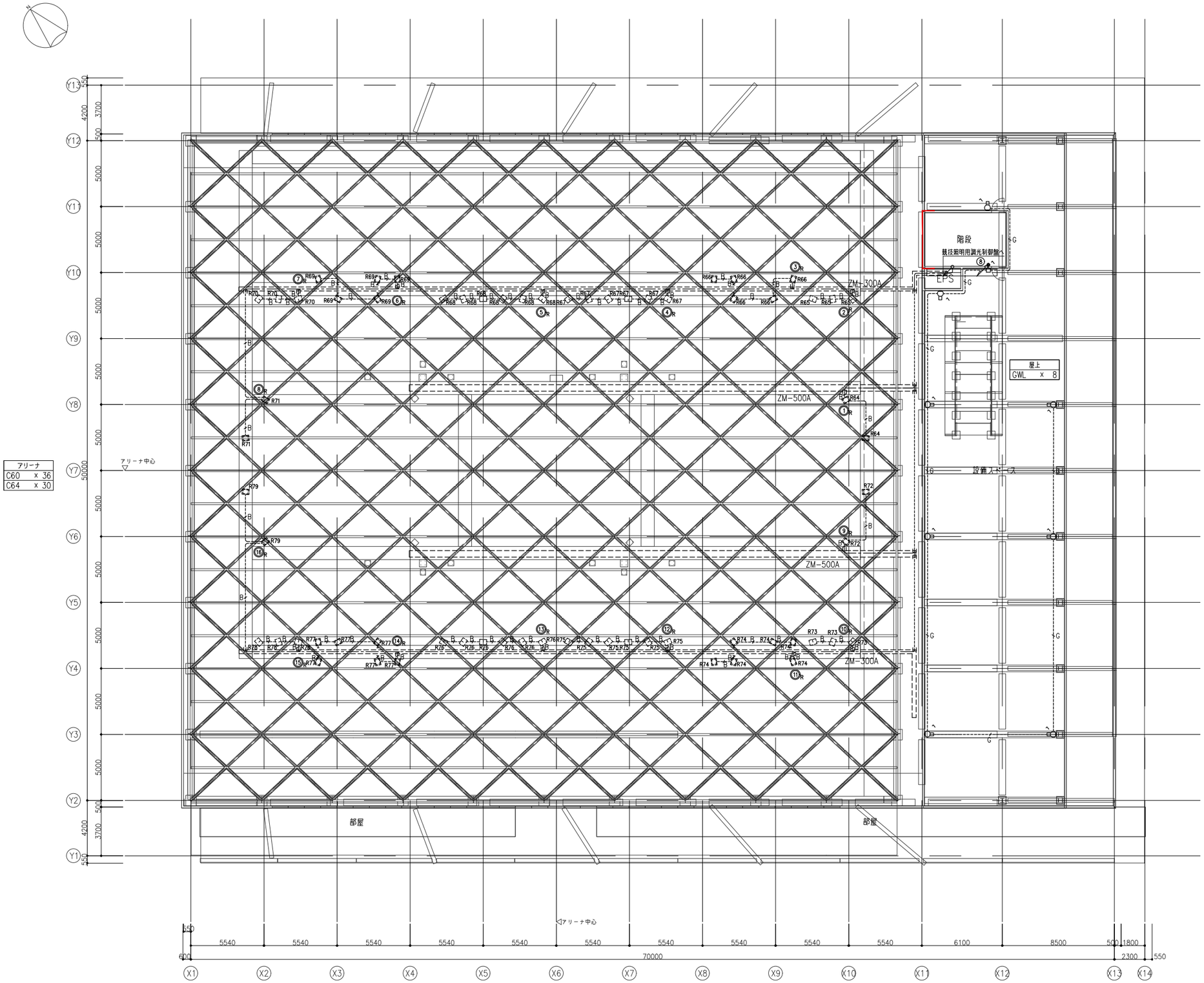

石本建築事務所
ISHIMOTO architectural & engineering firm, inc.

履歴

ver.20221201

完成図作成（受注者名）
日付 ○○.○○.○○
監理技術者 ○○ ○○
担当者 ○○ ○○

完成図承諾
日付 ○○.○○.○○
監理者 ○○ ○○
担当者 ○○ ○○

法適合確認欄
構造設計一級建築士 山田 和生
証交付番号 第11279号
本図(仕様書)に記載された事項は、構造関係規定に適合することを確認した。
構造設計一級建築士 山田 和生
証交付番号 第11279号

法適合確認欄
設備設計一級建築士 ○○ ○○
証交付番号 第○○○○○号
本図(仕様書)に記載された事項は、設備関係規定に適合することを確認した。
設備設計一級建築士 ○○ ○○
証交付番号 第○○○○○号

製作日 2024.03
ファイル名 ○○○○○

代表設計者 一級建築士 大臣登録第280701号 西 重隆
日付 2024.03

設計者 一級建築士 大臣登録第365367号 三田井知希
担当者 浅野 幸治

業務名称 （仮称）福智町総合体育館新築設計業務
業務契約コード 108557
図面名称 電灯設備 R階平面図
縮尺 A1:1/150 A3:1/300

図面番号 E-408

管理建築士 一級建築士 大臣登録第280701号 西重隆

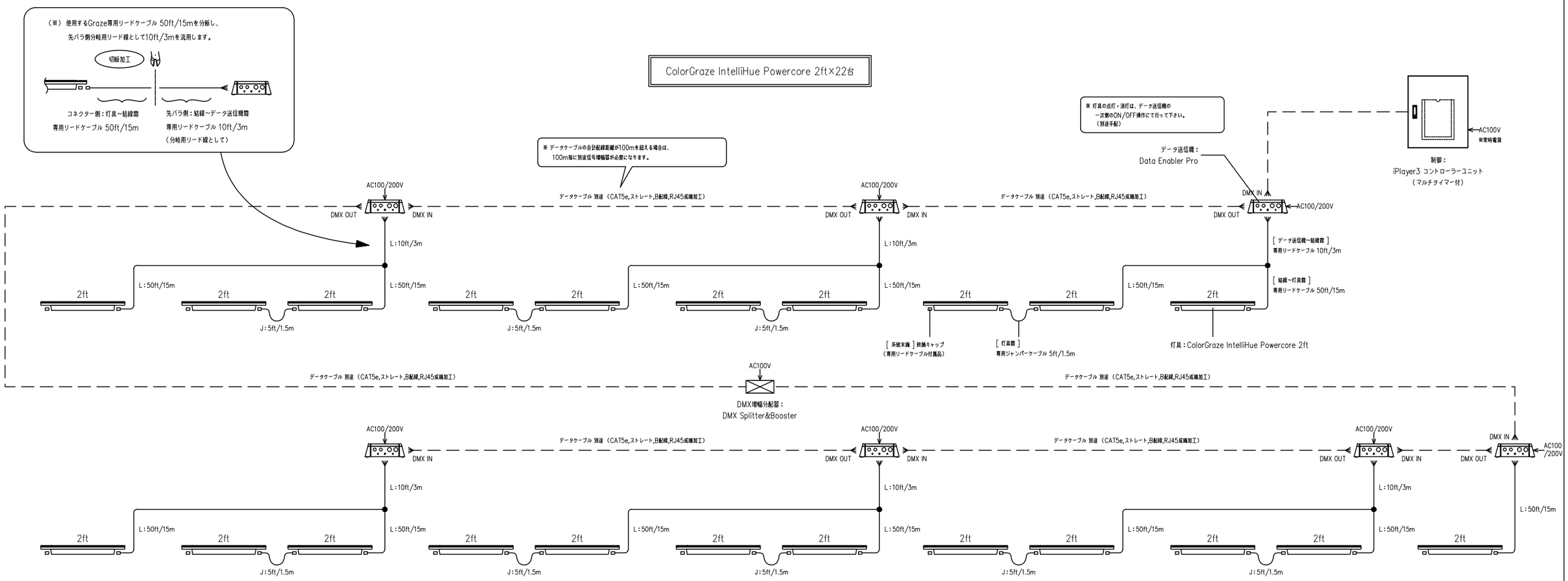

■一次側電気容量

<AC100V/200V> ColorGraze IntelliHue PC 2ft（37W)×22台 = 814W
<AC100V> DMX増幅分配器 = 4.5W
<AC100, 常時電源> 制御 iPlayer3コントローラーユニット = 20W

■備考・注意事項

- 灯具～結線ボックス間は、専用リードケーブル（10ft/3m、50ft/15m）にて接続。
  ※系統末端の灯具には、終端キャップ（リードケーブル付属品）を付けてください。
- 灯具の間隔があく箇所は、専用ジャンパーケーブル（5ft/1.5m）にて接続。
- データ送信機間 及び データ送信機～コントローラー間は、データケーブル
  （CAT5e,ストレート,B結線,RJ45成端加工）別途にて接続。
- データケーブルは、最長100mまで延長可能です。
  ただし、四系統内のデータケーブルの合計配線距離が100mを超える場合は、
  100m毎に別途信号増幅器が必要になります。
- データ送りの末端となるデータ送信機は、ターミネータースイッチをONにしてください。

<電源管理について>

- データ送信機への一次側電源供給は、別途ON/OFFスイッチやリモコンリレーにて管理を行っていただき、ご使用にならない時間帯はデータ送信機への一次側電源をお切りくださいますようお願いいたします。
- コントローラー への一次側電源供給は、24時間供給としてください。
- 必ずメンテナンスが可能な場所に設置してください。

■ 工事区分表

項　目	電気工事業者様	カラーキネティクス・ジャパン
照明制御盤、照明器具の一次側、二次側配管、配線、結線工事。	○	
信号線,LANケーブルの配管、配線、結線工事。	○	
LANケーブルの末端処理（RJ45）作業	○	
照明制御盤の搬入、据付工事。	○	
コントローラーの搬入、据付工事。	○	
操作機器類の裏ボックス及び取付工事。	○	
照明制御盤の演出、タイマーなどのプログラム作業		○
照明器具のアドレス設定、および確認作業		○
照明器具の搬入、据付工事（架台を含む）	○	
照明器具の角度調整作業	○	

ColorGraze IntelliHue Powercore 2ft (CGZP-HUE-2-VN-01)	22台	Data Enabler Pro (DTE-PRO-01)	7台	DMX増幅分配器 / DMX Splitter&Booster (DMX-SPBS-02)	1台	iPlayer 3 コントローラーユニット/マルチタイマー付 (CON-SP3-04-MT)	1基
入力電圧：AC100-277V　消費電力：37W		入力電圧：AC100-277V		入力電圧：DC24V　消費電力：4.5W		入力電圧：AC100V　消費電力：20W	

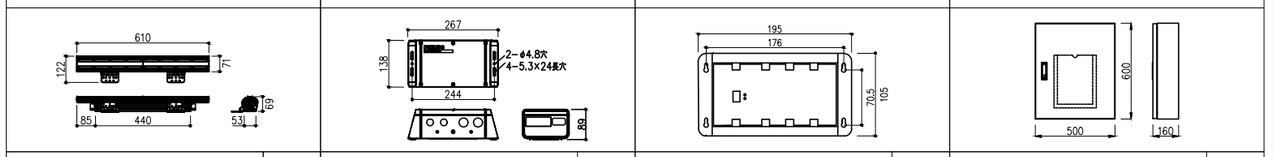

石本建築事務所 ISHIMOTO architectural & engineering firm, inc.	履歴 ver.20221201	完成図作成（受注者名） 日付 ○○.○○.○○ 監理技術者 ○○ ○○ 担当者 ○○ ○○	完成図承認 日付 ○○.○○.○○ 監理者 ○○ ○○ 担当者 ○○ ○○	法適合確認欄 構造設計一級建築士 山田 和生 証交付番号 第11279号 本図（仕様書）に記載された事項は、構造関係規定に適合することを確認した。 構造設計一級建築士 山田 和生 証交付番号 第11279号	法適合確認欄 設備設計一級建築士 ○○ ○○ 証交付番号 第○○○○号 本図（仕様書）に記載された事項は、設備関係規定に適合することを確認した。 設備設計一級建築士 ○○ ○○ 証交付番号 第○○○○号	製作日 2024.03 ファイル名 ○○○○○	代表設計者 一級建築士 大臣登録第280701号 西 重隆 日付 2024.03
設計者 一級建築士 大臣登録第365367号 三田井知希 担当者 浅野 幸治	業務名称 （仮称）福智町総合体育館新築設計業務	業務契約コード 108557	縮尺 A1:NS A3:NS	図面名称 外部演出照明器具システム系統図	図面番号 E-409	管理建築士 一級建築士 大臣登録第280701号 西重隆	

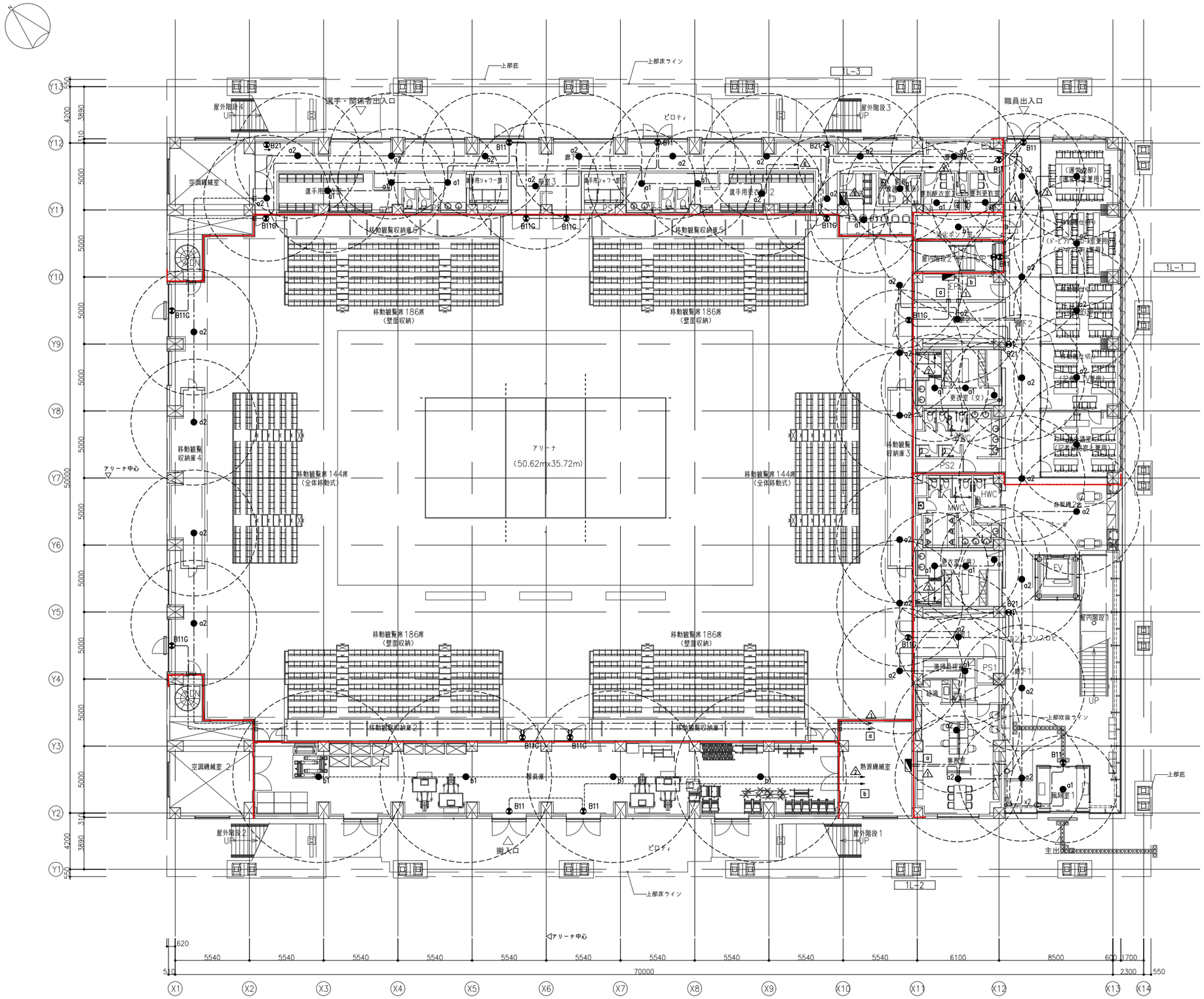

凡 例

記号	名称	備考
	電灯分電盤	
●a1	非常照明　埋込型　小空間用	姿図参照
●a2	非常照明　埋込型　低天井用(～3m)	姿図参照
●b1	非常照明　直付型　低天井用(～3m)	姿図参照
●b2	非常照明　直付型　特高天井用(～16m)	姿図参照
B11	避難口誘導灯　B級・BH型　片面	姿図参照
B21	通路誘導灯　B級・BH型　片面	姿図参照
B22	避難口誘導灯　B級・BH型　両面	姿図参照
	階段非常灯・誘導灯　人感センサー付	姿図参照
□	アウトレットボックス	
	天井コロガシ配線	
	隠ぺい配線	
	露出配線	
	床イソベイ配線	
	二重床コロガシ配線	
	防火区画	

プルボックス凡例	
☒○○○ D:深さ H:高さ W:幅	プルボックスに併記してある数字は大きさを示す。
	222の場合、以下参照のこと。
WP:防水溶融亜鉛メッキ	W=200、H=200、D=200

注記) 1. 特記なき配管配線は下記とする。

―・―・―	EM-EEF2.0-3C	保護管(PF22)
―――――	EM-EEF2.0-3C	(PF22)
----------	EM-EEF2.0-3C	(E25)
― ― ― ―	EM-EEF2.0-3C	(PF22)
―xn―xn―	EM-EEF2.0-3Cxn	(PF22) xn

2. ケーブル配線に於いて、壁立上げ・引下げ箇所ではケーブル保護管の為保護管使用の事。
3. 防火区画を貫通する配管配線、ケーブルラックには国土交通大臣認定工法の防火区画貫通処理を行うこと。

石本建築事務所
ISHIMOTO architectural & engineering firm, inc.

履歴
ver.20221201

完成図作成 (受注者名)	完成図承認	法適合確認欄	法適合確認欄	製作日	代表設計者	設計者	業務名称	業務契約コード	図面番号	管理建築士
日付 ○○.○○.○○	日付 ○○.○○.○○	構造設計一級建築士 山田 和生	設備設計一級建築士 ○○ ○○	2024.03	一級建築士	一級建築士	(仮称)福智町総合体育館新築設計業務	108557	E-501	一級建築士
監理技術者 ○○ ○○	監理者 ○○ ○○	証交付番号 第11279号	証交付番号 第○○○○号	ファイル名	大臣登録第280701号 西 重隆	大臣登録第365367号 三田井知希	図面名称 非常照明・誘導灯設備 1階平面図	縮尺 A1:1/150 A3:1/300		大臣登録第280701号 西重隆
担当者 ○○ ○○	担当者 ○○ ○○	本図(仕様書)に記載された事項は、構造関係規定に適合することを確認した。	証交付番号 第○○○○号	○○○○○	日付 2024.03	担当者 浅野 幸治				
		構造設計一級建築士 山田 和生 証交付番号 第11279号	本図(仕様書)に記載された事項は、設備関係規定に適合することを確認した。 設備設計一級建築士 ○○ ○○							

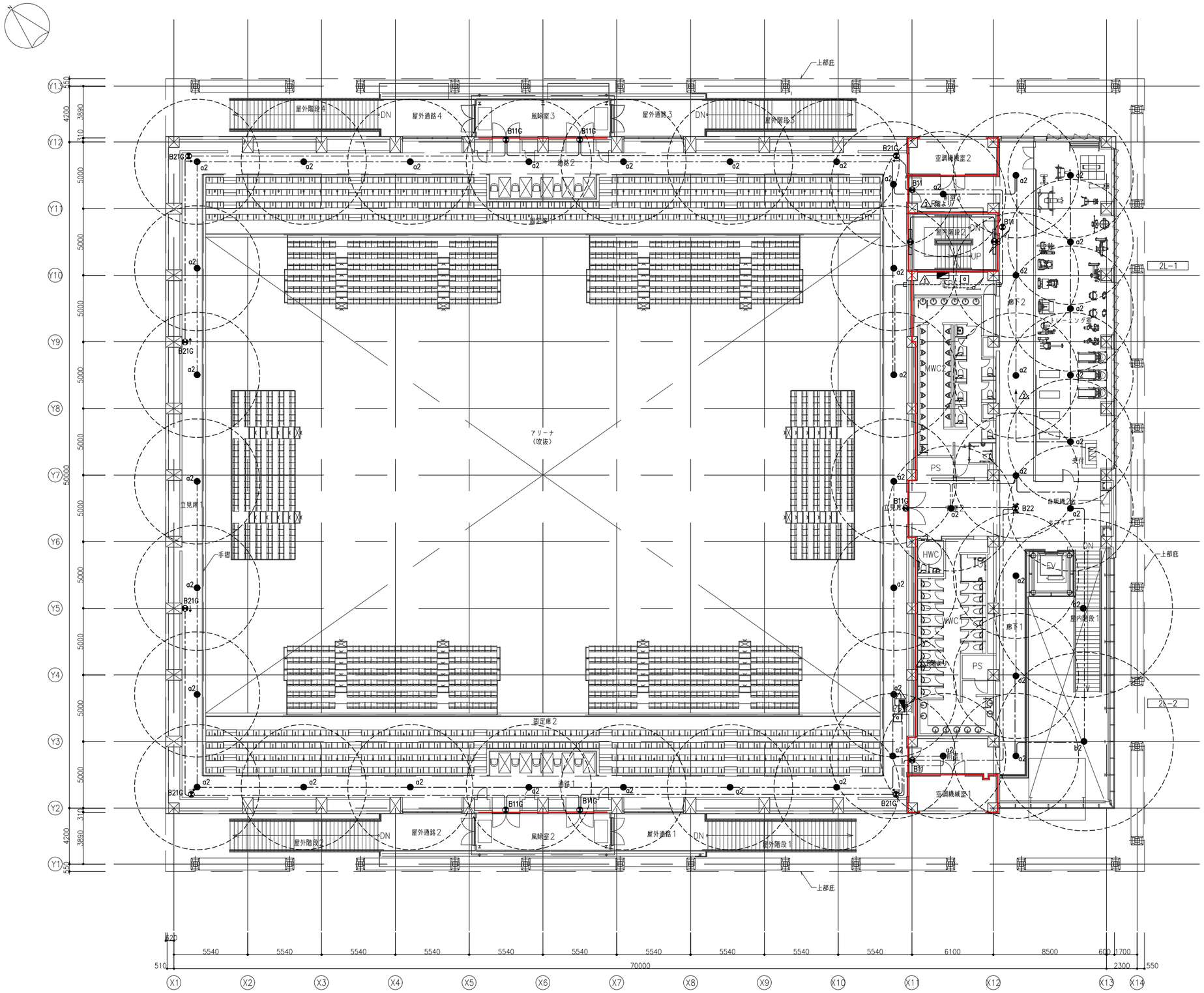

石本建築事務所
ISHIMOTO architectural & engineering firm, inc.

履歴	完成図作成（受注者名）	完成図承認	法適合確認欄	法適合確認欄	製作日	代表設計者	設計者	業務名称	業務契約コード	図面番号	管理建築士
ver.20221201	日付 ○○.○○.○○ 監理技術者 ○○ ○○ 担当者 ○○ ○○	日付 ○○.○○.○○ 監理者 ○○ ○○ 担当者 ○○ ○○	構造設計一級建築士 山田 和生 証交付番号 第11279号 本図（仕様書）に記載された事項は、構造関係規定に適合することを確認した。 構造設計一級建築士 山田 和生 証交付番号 第11279号	設備設計一級建築士 ○○ ○○ 証交付番号 第○○○○号 本図（仕様書）に記載された事項は、設備関係規定に適合することを確認した。 設備設計一級建築士 ○○ ○○ 証交付番号 第○○○○号	2024.03 ファイル名 ○○○○○	一級建築士 大臣登録第280701号 西 重隆 日付 2024.03	一級建築士 大臣登録第365367号 三田井知希 担当者 浅野 幸治	（仮称）福智町総合体育館新築設計業務 図面名称 非常照明・誘導灯設備 2階平面図	108557 縮尺 A1:1/150 A3:1/300	E-502	一級建築士 大臣登録第280701号 西重隆

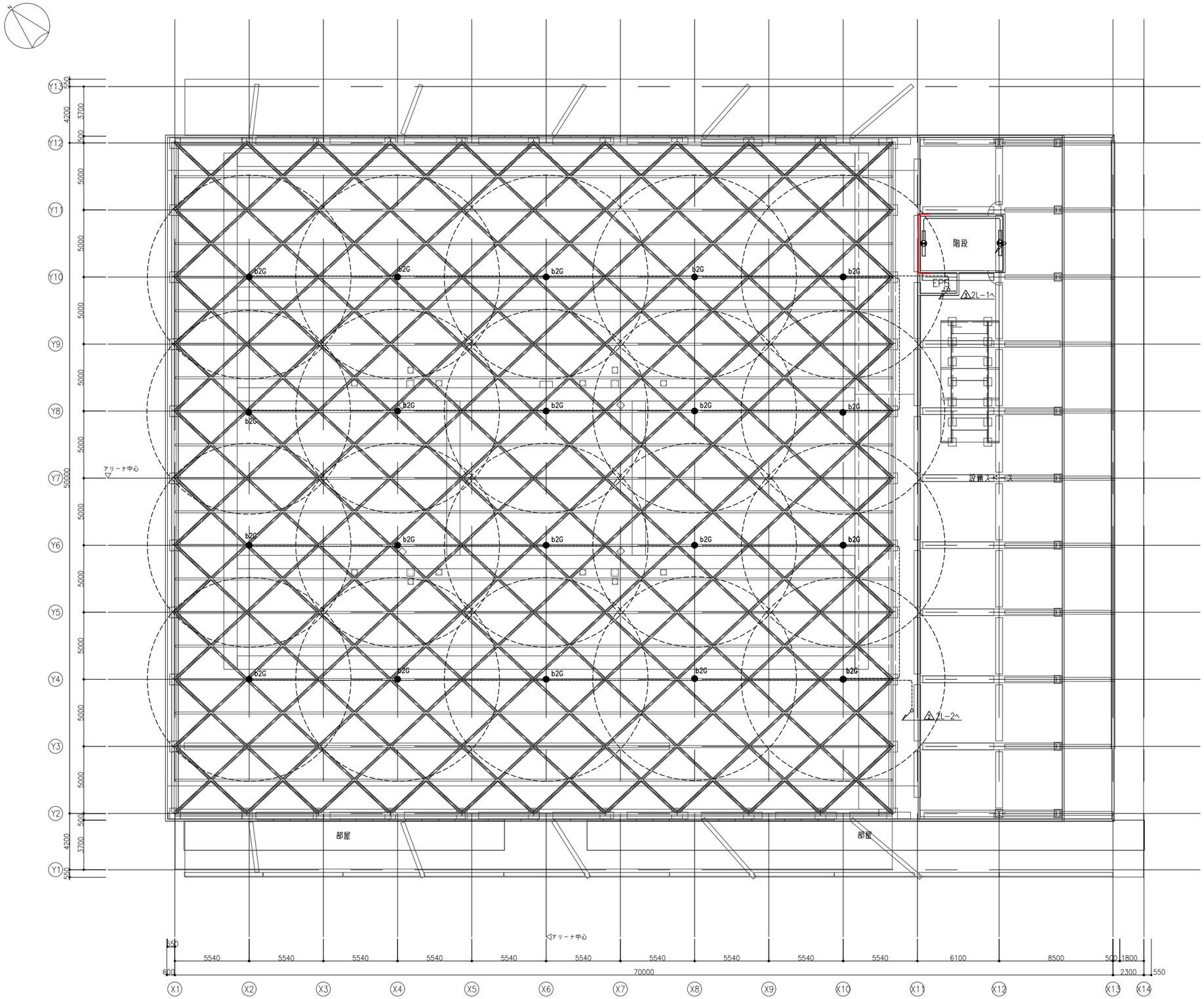

石本建築事務所
ISHIMOTO architectural & engineering firm, inc.

履歴

ver.20221201

完成図作成（受注者名）	完成図承認
日付 ○○.○○.○○	日付 ○○.○○.○○
監理技術者 ○○ ○○	監理者 ○○ ○○
担当者 ○○ ○○	担当者 ○○ ○○

法適合確認欄
構造設計一級建築士 山田 和生
証交付番号 第11279号
本図(仕様書)に記載された事項は、構造関係規定に適合することを確認した。
構造設計一級建築士 山田 和生
証交付番号 第11279号

法適合確認欄
設備設計一級建築士 ○○ ○○
証交付番号 第○○○○号
本図(仕様書)に記載された事項は、設備関係規定に適合することを確認した。
設備設計一級建築士 ○○ ○○
証交付番号 第○○○○号

製作日	代表設計者	設計者	業務名称	業務契約コード	図面番号	管理建築士
2024.03	一級建築士 大臣登録第280701号 西 重隆	一級建築士 大臣登録第365367号 三田井知希	（仮称）福智町総合体育館新築設計業務	108557	E-503	一級建築士 大臣登録第280701号 西重隆
ファイル名 ○○○○○	日付 2024.03	担当者 浅野 幸治	図面名称 非常照明・誘導灯設備 R階平面図	縮尺 A1:1/150 A3:1/300		

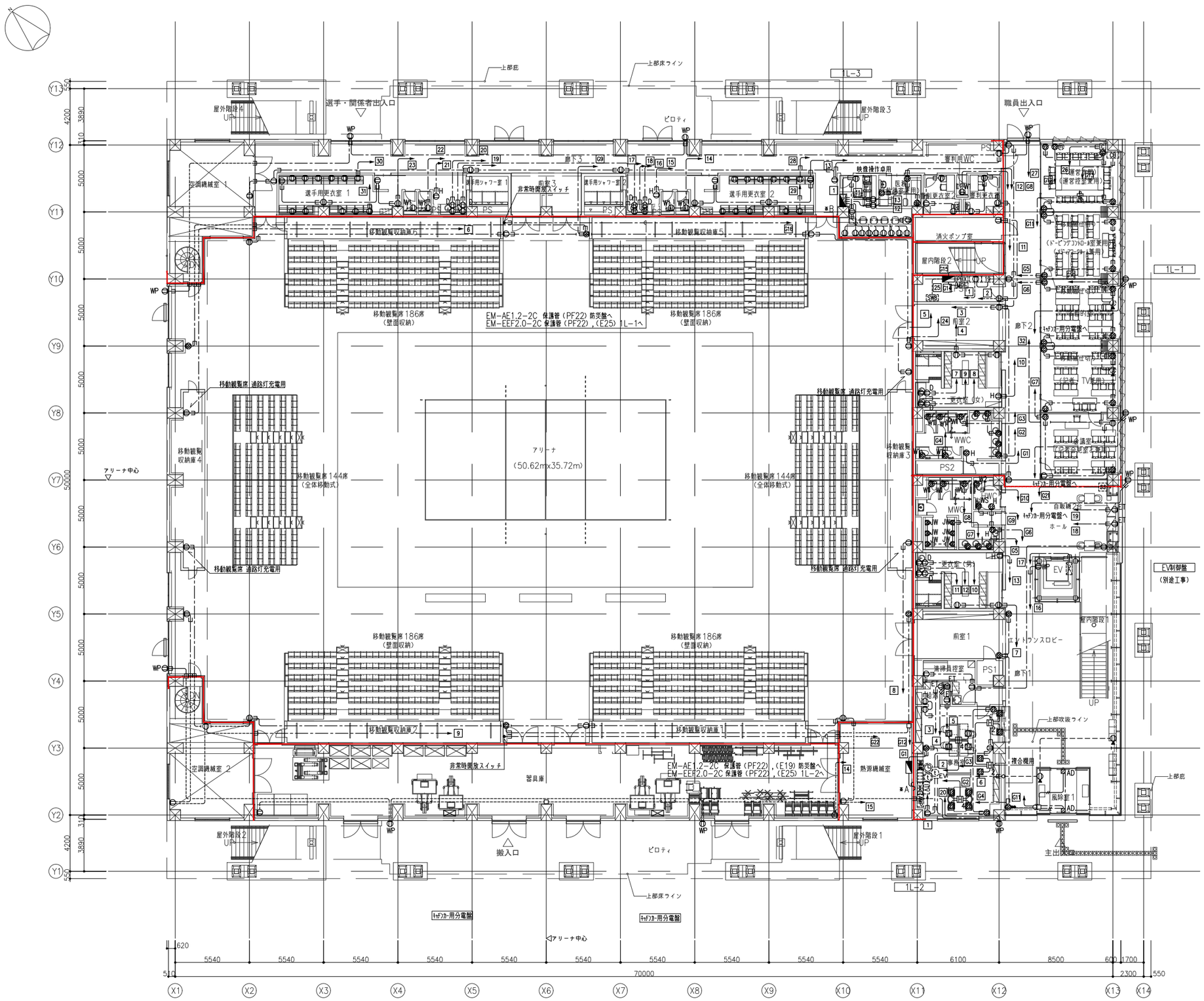

凡例

記号	名称	備考
①	埋込コンセント　2P 15A (E付) ×2	
①ET	埋込コンセント　2P 15A (E付) ×2+ET	
①WP	防水コンセント　2P 15A (E付) ×2+ET	引掛　JIS防雨型
①	フロアコンセント　2P 15A (E付) ×2	プラグ収納型
①LK	天井コンセント　2P 15A (E付) ×1	
H2	ハーネス用ジョイントボックス	20A 2分岐　送り付
H4	ハーネス用ジョイントボックス	20A 4分岐　送り付
①	ハーネス用OAタップコンセント	125V 2P 15A (E付) ×4　(抜け止め、5m)
[①]	露出コンセント　2P 15A (E付) ×2+ET	端子盤内
①D	埋込コンセント　2P 15A (E付) ×2	ドライヤー用
①H	埋込コンセント　2P 15A (E付) ×2	ハンドドライヤー用
①PTZ	埋込コンセント　2P 15A (E付) ×2	PTZカメラ用　2FL+6000
①W1	埋込コンセント　2P 15A (E付) ×2+ET	温水洗浄便座用
①W2	埋込コンセント　2P 15A (E付) ×2+ET	温水洗浄便座用
①WS	埋込コンセント　2P 15A (E付) ×2+ET	電気温水器洗面用
①200V	埋込200Vコンセント　2P 20A (E付)	
□	アウトレットボックス	
□JW	自動水栓電源用	
□AD	自動ドア電源用	
●	タンブラスイッチ　1P15Ax1	自動ドア用
[19]	19インチラック	別途　構内情報通信網設備
[MDF]	本配線盤	別途　構内交換設備
[PBX]	交換装置	別途　構内交換設備
[時]	親時計	別途　情報表示設備
[呼]	呼出表示器	別途　誘導支援設備
[EV]	エレベーターインターホン	別途　誘導支援設備
[インターホン]	インターホン親機	別途　誘導支援設備
[AMP]	非常放送AMP	別途　放送設備
[C]	電源カットリレー	別途　放送設備
[ITV]	ITV架	別途　監視カメラ設備
[SWB]	PoE SW　(8ポート)	別途　監視カメラ設備
[SW16]	PoE SW　(16ポート)	別途　監視カメラ設備
[受信]	火災受信機	別途　火災報知設備
[SS]	危害防止用連動中継器	別途　火災報知設備
[中監]	中央監視盤	別途　中央監視設備
[CB]	ワゴン接続盤	別途　AV設備
[スク]	120型電動巻上スクリーン	別途　AV設備
[映]	映像用コンセント（床埋込）	別途　AV設備
[PJ]	ビデオプロジェクター（天吊）	別途　AV設備
———	天井コロガシ配線	
———	隠ぺい配線	
- - - -	露出配線	
- - - -	床インペイ配線	
- - - -	二重床コロガシ配線	
———	防火区画	
プルボックス凡例 ☒○○○ D:深さ H:高さ W:幅 WP:防水溶融金属メッキ	プルボックスに併記してある数字は大きさを示す。	
	222の場合、以下参照のこと。	
	W=200、H=200、D=200	
②	発電機回路を表す。	

注記）1．特記なき配管配線は下記とする。

——#——	EM-EEF2.0-2C	保護管（PF22）
—— — ——	EM-EEF2.0-3C	保護管（PF22）
————	EM-EEF2.0-3C	（PF22）
- - - - - -	EM-EEF2.0-3C	（E25）
G - - - - -	EM-CE3.5-3C	（G22）

2．ケーブル配線に於いて、竪立上げ・引下げ箇所ではケーブル保護管の為保護管使用の事。
3．防火区画を貫通する配管配線、ケーブルラックには国土交通大臣認定工法の防火区画貫通処理を行うこと。
4．配線器具（強電・弱電）のプレートは色・形状はサンプルを提示して意匠監督員と協議して決定すること。

※A　弱電盤機器の電源は下記とする。

回路番号	負荷名称	ケーブルサイズ
513	火災受信機	EM-EEF2.0-3C　保護管（PF22）
514	非常放送AMP	EM-EEF2.0-3C　保護管（PF22）
515	呼出表示器	EM-EEF2.0-3C　保護管（PF22）
516	エレベーターインターホン	EM-EEF2.0-3C　保護管（PF22）
517	インターホン親機	EM-EEF2.0-3C　保護管（PF22）
518	ITV架	EM-EEF2.0-3C　保護管（PF22）
519	中央監視盤	EM-EEF2.0-3C　保護管（PF22）
520	親時計	EM-EEF2.0-3C　保護管（PF22）

※B　放送室内機器の電源は下記とする。

回路番号	負荷名称	ケーブルサイズ
2	呼び出しアナウンサー	EM-EEF2.0-3C　保護管（PF22）
3	ミキサー	EM-EEF2.0-3C　保護管（PF22）
4	照明用液晶モニター	EM-EEF2.0-3C　保護管（PF22）
5	ビデオスイッチャー	EM-EEF2.0-3C　保護管（PF22）
6	スポーツコーダー	EM-EEF2.0-3C　保護管（PF22）
7	音響用液晶モニター	EM-EEF2.0-3C　保護管（PF22）
8	イベントプレーヤー	EM-EEF2.0-3C　保護管（PF22）
9	カメラリモートコントローラー1	EM-EEF2.0-3C　保護管（PF22）
10	カメラリモートコントローラー2	EM-EEF2.0-3C　保護管（PF22）

石本建築事務所
ISHIMOTO architectural & engineering firm, inc.

履歴	完成図作成（受注者名）	完成図承認	法適合確認欄	法適合確認欄	製作日	代表設計者	設計者	業務名称	業務契約コード	図面番号	管理建築士
ver.20221201	日付 ○○.○○.○○ 監理技術者 ○○　○○ 担当者 ○○　○○	日付 ○○.○○.○○ 監理者 ○○　○○ 担当者 ○○　○○	構造設計一級建築士 山田　和生 証交付番号 第11279号 本図(仕様書)に記載された事項は、構造関係規定に適合することを確認した。 構造設計一級建築士 山田　和生 証交付番号 第11279号	設備設計一級建築士 ○○　○○ 証交付番号 第○○○○号 本図(仕様書)に記載された事項は、設備関係規定に適合することを確認した。 設備設計一級建築士 ○○　○○ 証交付番号 第○○○○号	2024.03 ファイル名 ○○○○○	一級建築士 大臣登録第280701号 西　重隆 日付 2024.03	一級建築士 大臣登録第365367号 三田井知希 担当者 浅野　幸治	（仮称）福智町総合体育館新築設計業務 図面名称 コンセント設備　1階平面図	108557 縮尺 A1:1/150 A3:1/300	E-601	一級建築士 大臣登録第280701号 西重隆

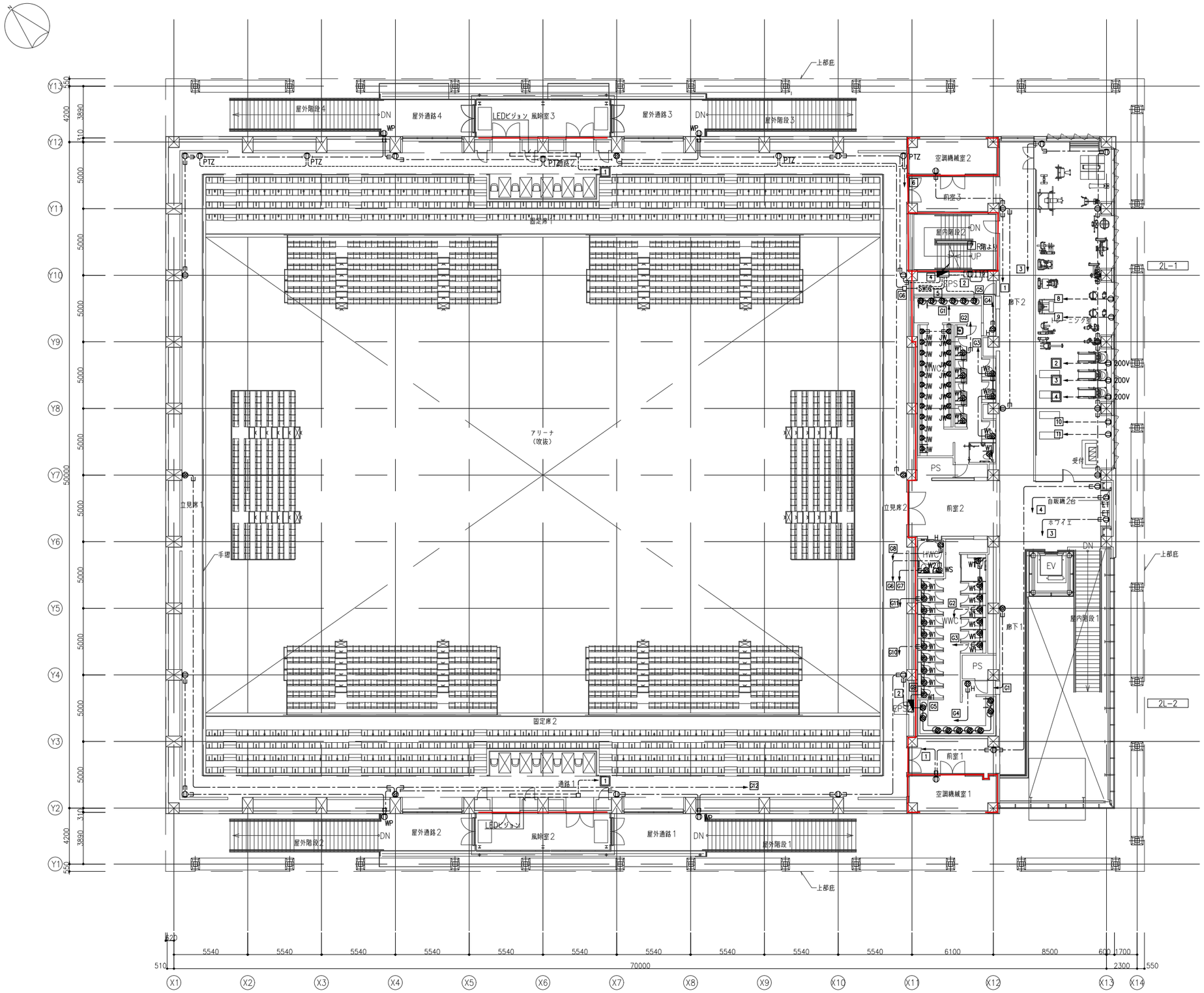

石本建築事務所 ISHIMOTO architectural & engineering firm, inc.	履歴 ver.20221201	完成図作成（受注者名） 日付 ○○.○○.○○ 監理技術者 ○○ ○○ 担当者 ○○ ○○	完成図承認 日付 ○○.○○.○○ 監理者 ○○ ○○ 担当者 ○○ ○○	法適合確認欄 構造設計一級建築士 山田 和生 証交付番号 第11279号 本図(仕様書)に記載された事項は、構造関係規定に適合することを確認した。 構造設計一級建築士 山田 和生 証交付番号 第11279号	法適合確認欄 設備設計一級建築士 ○○ ○○ 証交付番号 第○○○○号 本図(仕様書)に記載された事項は、設備関係規定に適合することを確認した。 設備設計一級建築士 ○○ ○○ 証交付番号 第○○○○号	製作日 2024.03 ファイル名 ○○○○○	代表設計者 一級建築士 大臣登録第280701号 西 重隆 日付 2024.03	設計者 一級建築士 大臣登録第365367号 三田井知希 担当者 浅野 幸治	業務名称 （仮称）福智町総合体育館新築設計業務 業務契約コード 108557 図面名称 コンセント設備 2階平面図 縮尺 A1:1/150 A3:1/300	図面番号 E-602	管理建築士 一級建築士 大臣登録第280701号 西重隆

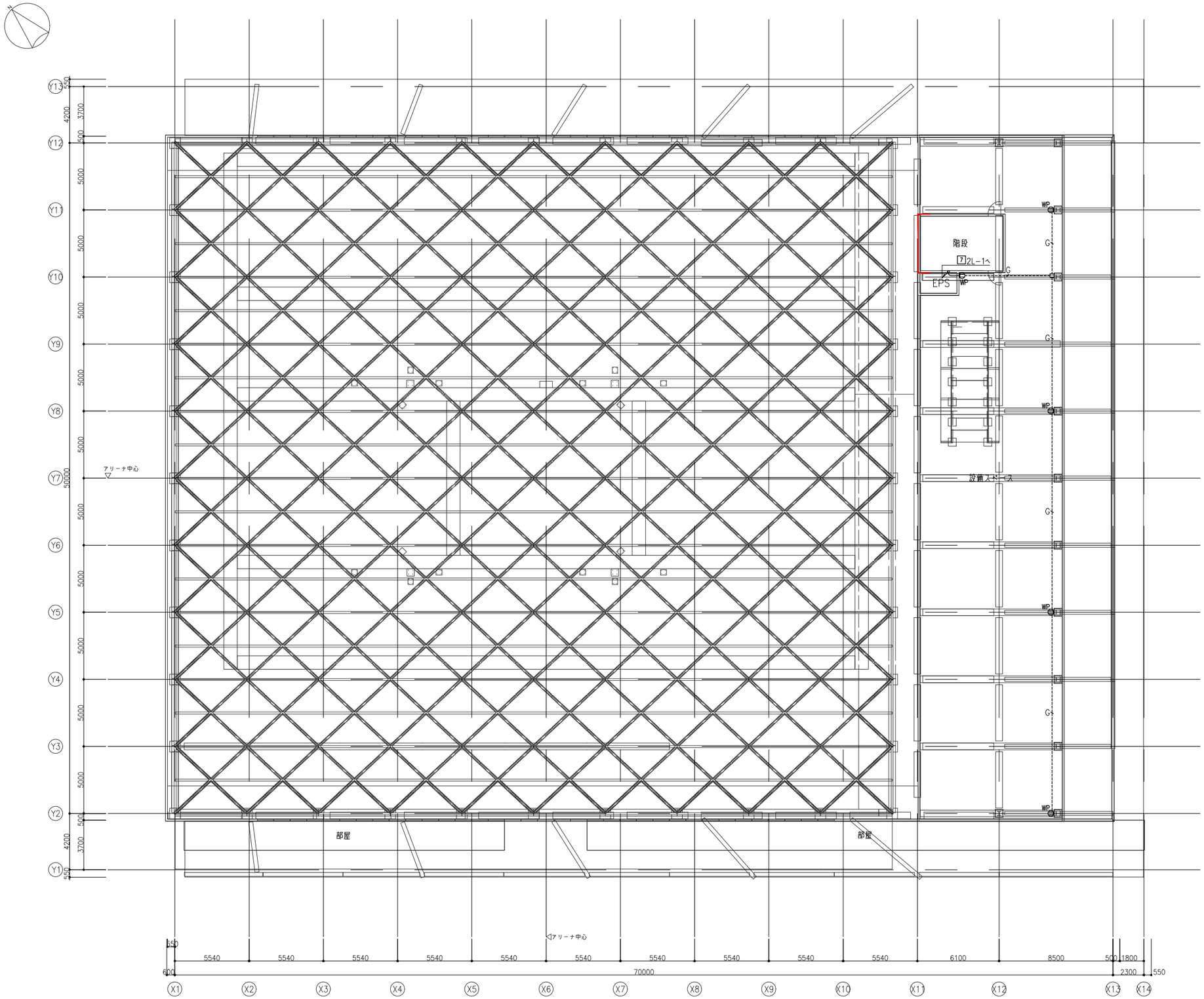

石本建築事務所
ISHIMOTO architectural & engineering firm, inc.

履歴

ver.20221201

完成図作成（受注者名）	完成図承諾
日付 ○○.○○.○○	日付 ○○.○○.○○
監理技術者 ○○ ○○	監理者 ○○ ○○
担当者 ○○ ○○	担当者 ○○ ○○

法適合確認欄
構造設計一級建築士 山田 和生
証交付番号 第11279号
本図(仕様書)に記載された事項は、構造関係規定に適合することを確認した。
構造設計一級建築士 山田 和生
証交付番号 第11279号

法適合確認欄
設備設計一級建築士 ○○ ○○
証交付番号 第○○○○号
本図(仕様書)に記載された事項は、設備関係規定に適合することを確認した。
設備設計一級建築士 ○○ ○○
証交付番号 第○○○○号

製作日	代表設計者	設計者	業務名称	業務契約コード	図面番号	管理建築士
2024.03	一級建築士 大臣登録第280701号 西 重隆	一級建築士 大臣登録第365367号 三田井知希	（仮称）福智町総合体育館新築設計業務	108557	E-603	一級建築士 大臣登録第280701号 西重隆
ファイル名 ○○○○○	日付 2024.03	担当者 浅野 幸治	図面名称 コンセント設備 R階平面図	縮尺 A1:1/150 A3:1/300		

凡例

記号	名称	備考	記号	名称	備考
	電灯分電盤		L	壁付呼出ボタン（確認灯付）	
	埋込コンセント　2P 15A (E付) ×2		R	壁付復帰ボタン	
ET	埋込コンセント　2P 15A (E付) ×2+ET			表示灯	
	照明器具　ダウンライト				
	タンブラスイッチ　1P15Ax1				
	熱線センサ付自動スイッチ親機				
	熱線センサ付自動スイッチ子機		ブルボックス凡例		
SL	人感センサー切替スイッチ	1回路用 ON・OFF・連続		ブルボックスに併記してある数字は大きさを示す。	
				222の場合、以下参照のこと。	
				W=200、H=200、D=200	

ブルボックス凡例：D: 深さ、H: 高さ、W: 幅、WP: 防水溶融亜鉛メッキ

注記）1．特記なき配管配線は下記とする。

EM-EEF2.0-2C	保護管（PF22）
EM-EEF2.0-3C	保護管（PF22）
EM-EEF2.0-3C	（PF22）
EM-EEF2.0-3C	（E25）
EM-AE1.2-2C	保護管（PF16）
EM-AE1.2-3C	保護管（PF16）
EM-AE1.2-2C	（PF16）
EM-AE1.2-3C	（PF16）
EM-AE1.2-2C	（G22）

2．ケーブル配線に於いて、壁立上げ・引下げ箇所ではケーブル保護管の為保護管使用の事。

3．防火区画を貫通する配管配線、ケーブルラックには国土交通大臣認定工法の防火区画貫通処理を行うこと。

配管配線リスト

Ⓐ	EM-CET38°　E22°　(GP54)		屋外トイレ幹線L106
	EM-CE3.5°-3Cx4　(GP54)		屋外灯回路

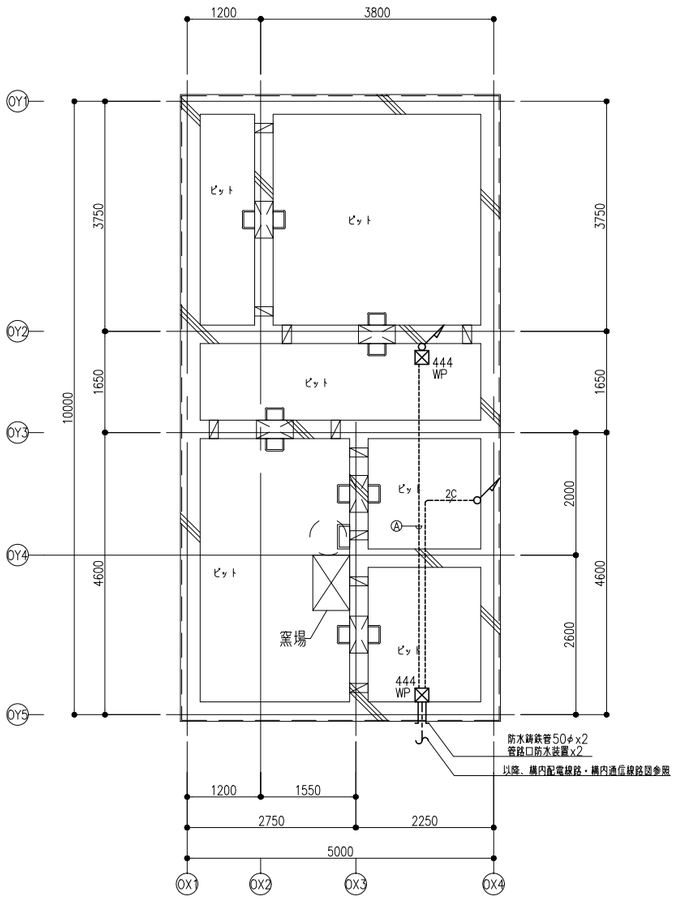

ピット平面図

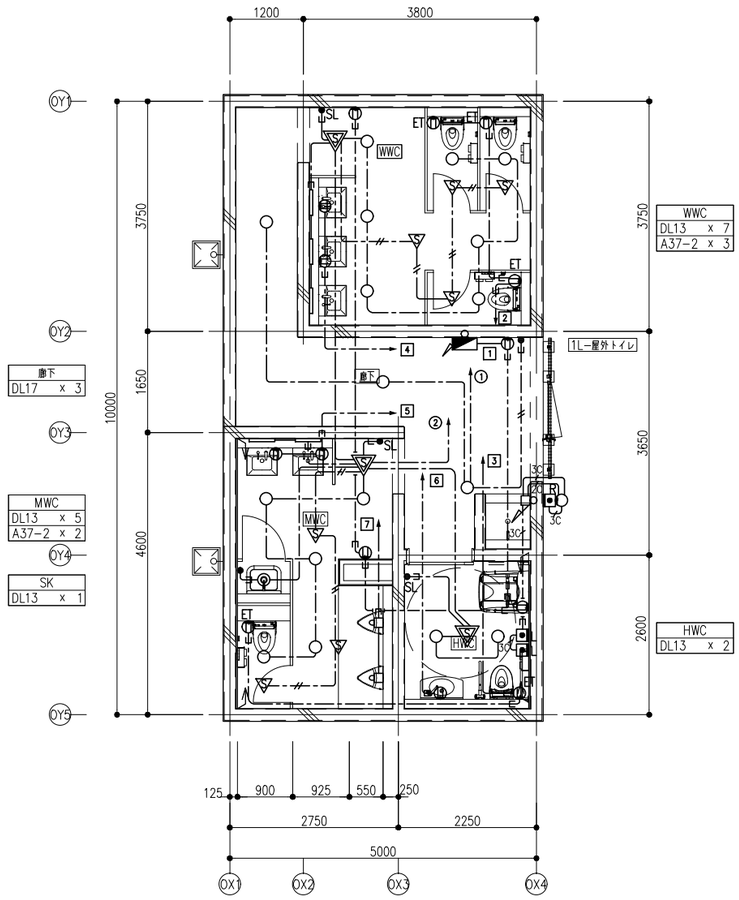

1階平面図

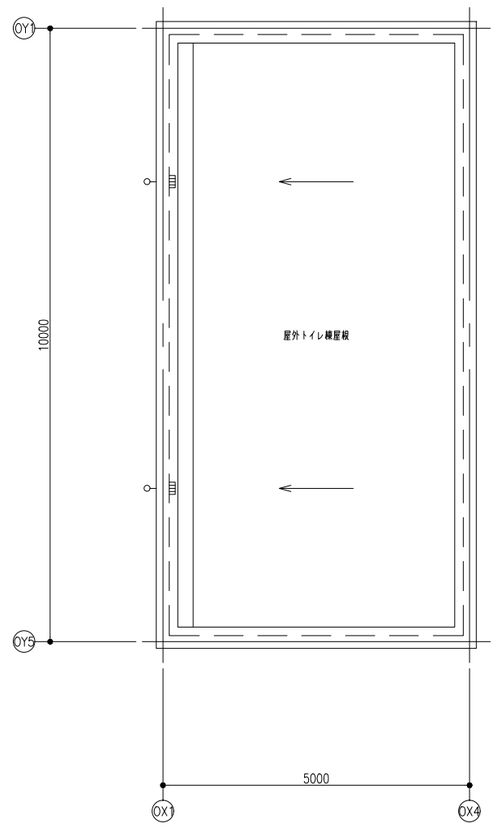

屋根伏図

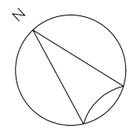

石本建築事務所
ISHIMOTO architectural & engineering firm, inc.

履歴	完成図作成（受注者名）	完成図承諾	法適合確認欄	法適合確認欄	製作日	代表設計者	設計者	業務名称	業務契約コード	図面番号	管理建築士
ver.20221201	日付 ○○.○○.○○ 監理技術者 ○○　○○ 担当者 ○○　○○	日付 ○○.○○.○○ 監理者 ○○　○○ 担当者 ○○　○○	構造設計一級建築士 山田　和生 証交付番号 第11279号 本図(仕様書)に記載された事項は、構造関係規定に適合することを確認した。 構造設計一級建築士 山田　和生 証交付番号 第11279号	設備設計一級建築士 ○○　○○ 証交付番号 第○○○○号 本図(仕様書)に記載された事項は、設備関係規定に適合することを確認した。 設備設計一級建築士 ○○　○○ 証交付番号 第○○○○号	2024.03 ファイル名 ○○○○○	一級建築士 大臣登録第280701号 西　重隆 日付 2024.03	一級建築士 大臣登録第365367号 三田井知希 担当者 浅野　幸治	（仮称）福智町総合体育館新築設計業務 図面名称 屋外トイレ詳細図	108557 縮尺 A1:1/50 A3:1/100	E-604	一級建築士 大臣登録第280701号 西重隆

概　要　書

交換機	制御方式／通話路方式	蓄積プログラム制御方式／時分割ＰＣＭ方式
	処理装置／主記憶装置	６４ｂｉｔ ＲＩＳＣプロセッサ／ＤＤＲ２－ＳＤＲＡＭ（５１２Ｍｂｙｔｅ）
	バックアップメモリ	ＳＤカード
	ソフト言語／冗長構成	Ｃ言語／一重化
	トラフィック条件	６ＨＣＳ／内線
	ポート数　実装／最大	48／384
	構　　造	本装置は自立キャビネットで収容された交換機・整流器・バッテリー一体型である
	回 線 数	

収容回線種別		容　量	実　装	現　用	備　　考
外線	ひかり電話	48	8	8	チャンネル数を示す。
	アナログ		－	－	回路数を示す。
内線	多機能内線		8	4	回路数を示す。
	一般内線		16	14	回路数を示す。※1。

※１：ＦＡＸ複合機、１回線含む。

番号計画

接続種別	番　　号	備　　考
内線番号	２～５桁	
局線発信	０又はボタン	
局線応答	Ｘ又はボタン	
サービス特番	１～２桁	

交換機	応答方式	ストレートラインＤＩ方式・分散応答方式・ダイヤルイン方式
		ダイレクトインダイヤル方式・ダイレクトインライン方式・ボタン電話方式・他
	線路条件	局線：所属局の条件に従う　接地条件：アナログの場合は通信用（Ａ種）
		内線：一般電話機　６００Ω以下（電話機の直流抵抗含む）
		多機能電話機　単独４５Ω以下　マルチ１５Ω以下
		ＰＨＳアンテナ　６００ｍ（０.５φ）
		漏洩抵抗　２０ＫΩ以上
		ナースコール制御装置：６００ｍ（０.６５φ）
		ＬＡＮ　　：ＵＴＰケーブル（ＣＡＴ５ｅ以上）、１００ｍ以内
	環境条件	温度　０～４０℃　　湿度　１０～９０％　　冷却方式　自然空冷
	熱　　量	約２３０ｊ／ｈ
	質　　量	約４０Ｋｇ
	基本機能	着信音識別
		ハウラー音
		転送
		サービスクラス
		通話中信号送出
		内線代表
		短縮ダイヤル
		保留音
		不在転送
		リモート保守
		リセットコール
		可変短縮ダイヤル
		ロックアウト
		テナント
		ＬＣＲ発信
	工事概要	デジタル電子交換機設置工事一式
		・電話交換機本体の据付及びデータ設定。
		・ＭＤＦ及び各ＩＤＦ端子盤内の端子設置、ケーブル布設・ケーブル処理。
		・各種電話機の設置、ケーブル布設・ケーブル処理。
		・設置機器の試験調整、完成図書・設備図面・試験成績書の作成、提出。
整流器	入力電圧／入力電流	ＡＣ１００Ｖ±１０Ｖ　　／基本架、最大３．２Ａ・増設架１架あたり３．２Ａ
	出力電圧／出力電流	－２４Ｖ±１０％ ＋５Ｖ±１０％ ／基本架－２４Ｖ換算５．７Ａ・増設架１架あたり－２４Ｖ換算５．７Ａ
	整流方式	単相全波整流スイッチング方式
蓄電池	容　量	１２Ｖ－２８Ａｈ×２標準シール蓄電池×１セット
	補償時間	３時間

システム図

中継方式図

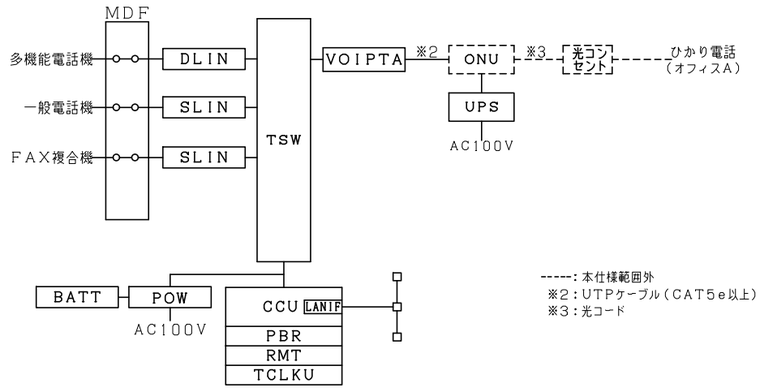

-----：本仕様範囲外
※2：UTPケーブル（CAT5e以上）
※3：光コード

システム凡例

記　号	名　　称
MDF	主配線盤
POW	電源装置
BATT	バッテリー
CCU	共通制御ユニット
TSW	時間スイッチ
RMT	遠隔保守ユニット
TCLKU	クロック同期ユニット
PBR	ＰＢ信号受信器
LANIF	ＬＡＮインターフェース
DLIN	２Ｗデジタル多機能電話機ラインユニット
SLIN	ラインユニット
VOIPT	８ｃｈＶＯＩＰ直収トランク
ONU	光回線終端装置

ケーブル系統図

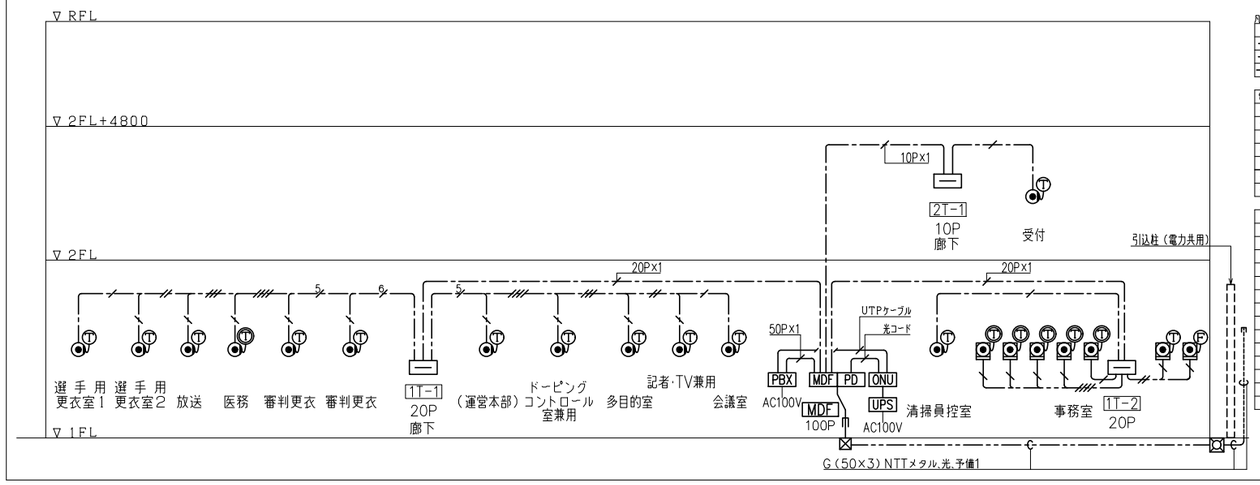

凡例

記号	名　称	備　考
————	ケーブル配線	露出、天井内、ケーブルラック上配線
— — —	ケーブル配線	配管内配線
— — —	ケーブル配線	ＯＡフロア内配線

電話線（特記なき配線は下記とする）	
	EM-BTIEE 0.5-2P ×1 （立上り保護管）(PF16)
	EM-BTIEE 0.5-2P ×2 （立上り保護管）(PF16)
	EM-BTIEE 0.5-2P ×3 （立上り保護管）(PF16)
	EM-BTIEE 0.5-2P ×4 （立上り保護管）(PF22)
	EM-BTIEE 0.5-2P ×n （立上り保護管）(PF22)
	EM-TKEV 0.5-10P （立上り保護管）(PF22)
	EM-TKEV 0.5-20P （立上り保護管）(PF22)

記号	名　称	備　考
PBX	電話交換機	
MDF	MDF	
	ＩＤＦ	
PD	光接続箱	
	ハンドホール	
	プルボックス	
ONU	光回線終端装置	
UPS	無停電電源装置	
	ＯＡ床用電話アウトレット	フロア形アップ式、又は露出ローゼット、６極４芯
	壁用電話アウトレット	壁用、６極４芯
	兵用電話アウトレット	フロア用アップ式、６極４芯
	多機能電話機	配線：２Ｗ
	一般電話機	配線：２Ｗ
	ＦＡＸ複合機	配線：２Ｗ

姿　図

PBX　MX-01V2（CCUA）（バッテリーキャビネット有）　1台

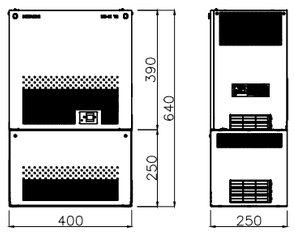

UPS　無停電電源装置（UPS）　1台

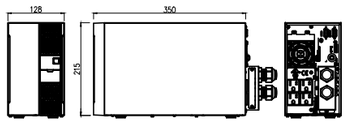

筐体タイプ／運転方式	タワータイプ／常時インバータ方式
バックアップ時間／容量	約3時間（21~50W負荷）／最大1000VA、最大800W
定格入力電圧／入力電圧範囲	AC100V／AC80V±2~146V±2
出力電圧／出力コンセント	AC100V±2%／NEMA 5-15R×4ケ
切替時間／消費電力／冷却	無瞬断／最大46W／強制空冷（FAN有）
寸法／質量／環境条件	W128×D345×H215／約2.5Kg／0~40℃、25~85%無結露
参考型番	BA100T同等品

多機能電話機　4台

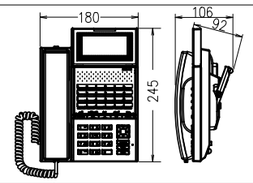

外線ボタン	２４キー
ＬＣＤ表示	半角２０桁（全角１０桁）の６行表示
ディスプレイ	バックライト付省電力タイプ
履歴･電話帳･着信ランプ	発着各３０件・５００件×３番号 ・ ７色
方　式	デジタル式（配線２Ｗ）
参考型番	ＨＩ－２４Ｇ－ＴＥＬＳＤＡ同等品

一般電話機　13台

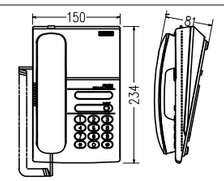

固定機能ボタン	フッキングボタン
回線種別	ＤＰ／ＰＢ切替式
音量調整	受話音量２段階・着信音量４段階・着信音色４段階
着信表示ランプ	有り
設置方法	卓上壁掛兼用型（別途壁掛け用品必要）
参考型番	ＨＩ－Ａ２Ⅱ同等品

石本建築事務所
ISHIMOTO architectural & engineering firm, inc.

履歴
ver.20221201

完成図作成（受注者名）
日付 ○○.○○.○○
監理技術者 ○○　○○
担当者 ○○　○○

完成図承認
日付 ○○.○○.○○
監理者 ○○　○○
担当者 ○○　○○

法適合確認欄
構造設計一級建築士 山田　和生
証交付番号 第11279号
本図（仕様書）に記載された事項は、構造関係規定に適合することを確認した。
構造設計一級建築士 山田　和生
証交付番号 第11279号

法適合確認欄
設備設計一級建築士 ○○　○○
証交付番号 第○○○○号
本図（仕様書）に記載された事項は、設備関係規定に適合することを確認した。
設備設計一級建築士 ○○　○○
証交付番号 第○○○○号

製作日 2024.03
ファイル名 ○○○○○

代表設計者 一級建築士 大臣登録第280701号 西　重隆
日付 2024.03

設計者 一級建築士 大臣登録第365367号 三田井知希
担当者 浅野　幸治

業務名称 （仮称）福智町総合体育館新築設計業務
業務契約コード 108557
図面名称 構内交換設備　概要書・システム図・姿図
縮尺 A1:NS A3:NS

図面番号 E-701

管理建築士 一級建築士 大臣登録第280701号 西重隆

概　要　書

1.工事概要
- 広域LAN（WAN）接続のLAN設備のネットワークシステム構成。

2.LAN設備ネットワーク構成

（1）ケーブル配線
- UTPケーブル：CAT6規格のEM-UTPケーブル、100m以内。
- ネットワーク機器側のUTPケーブル処理　：CAT6規格のモジュラーパッチパネル。
- 情報コンセント側のUTPケーブル処理　　：CAT6規格の壁埋込型又は床埋込型のモジュラージャック。
- センタースイッチ側と端末側のUTPパッチコードはCAT6A規格、1mの長さとする。
- 伝送品質規格：JIS5150規格とする。
- 工事後の試験：配線、コネクタ、モジュラージャック、情報コンセント処理完了後、伝送品質測定を実施し、測定結果を提出。

（2）ネットワーク機器

1）ルータ
- WANインターフェース：100M/1000M/2.5G/5G/10Gbps、10/100M/1000Mbpsのイーサネットポートを実装。
- LANインターフェース：100M/1000M/2.5G/5G/10Gbpsのイーサネットポートを実装。
- ルーティングプロトコル：IPv4、IPv6対象。
  RIPv1/v2、RIPng、OSPF、OSPFv3、BGP4、BGP4+、スタティック
- VLAN対応、IPsec等のトンネル機能、SNMPv1/v2c/v3の管理機能。
- ファイアーウォール機能。

2）給電スイッチ（無線LANアクセスポイント収容）
- レイヤ3対応のL3スイッチ。
- LANインターフェース：100M/1000M/2.5G/5G/10Gbpsイーサネットポートを実装。
- アクセスポイントに給電するPoE機能（IEEE802.3at）。
- 10Gbps対応の、UTP（CAT6A）対応の拡張SFPモジュール用ポート。
- ノンブロッキング、IEEE802.1QのタグVLAN機能。
- ルーティングプロトコル：Static、RIPv1/v2、RIPng、OSPF。
- SNMPv1/v2c/v3の管理機能。
- DHCPサーバ機能（簡易）。

3）アクセスポイント
- LANインターフェース：100M/1000M/2.5G/5Gbpsのイーサネットポートを実装。
- 周波数帯域：5GHz、2。4GHz。
- IEEE802.11a/b/g/n/ac/ax。
- アンテナ本数：4本（5GHz帯）、4本（2.4GHz帯）。
- ストリーム数：8ストリームMIMO（5GHz帯）、4ストリームMOMO（2.4GHz帯）
- 認証方式：WPA2又はWPA3、暗号化方式：AESに対応。
- 不正端末の利用防止、端末の接続認証方式、暗号化を規格に定められた方式で適切に設定すること。
- 無線LANコントローラ装置、又は他装置のプログラム機能でアクセスポイントの制御、管理が可能なこと。
- 設置場所は電波干渉による障害発生防止の為、事前調査を行い、壁厚・材質・設置方法を考慮し、天井、壁に堅固に固定すること。
- 体育館内は破損防止用の防球ガードで保護すること。
- MACアドレスフィルタリング機能があり、不正端末の接続の利用防止。

4）L2スイッチ（有線LANケーブル収容）
- LANインターフェース：10M/100/1000Mbpsのイーサネットポートを実装。
- ノンブロッキング、IEEE802.1QのタグVLAN機能。
- SNMPv1/v2c/v3の管理機能。

5）無停電電源装置
- AC100V入力機器は無停電電源装置接続。
- 停電時、自家発電切替までの5分程度の動作保持時間対応。
- 常時インバータ給電方式。

（3）LAN設備ネットワーク機器の設置方法、設定、動作試験
- LAN設備ネットワーク機器は、機器収納ラック内に設置。
- 機器収納ラック内には、排熱対策のファン、用途に応じ、棚板、ケーブルホルダーを用意。
- ネットワーク機器の設置完了後、動作試験を行い、既設端末の設定及び動作試験を確実に行うこと。
- ネットワーク機器の設定は、発注者と協議により適切に行うこと。

システム図

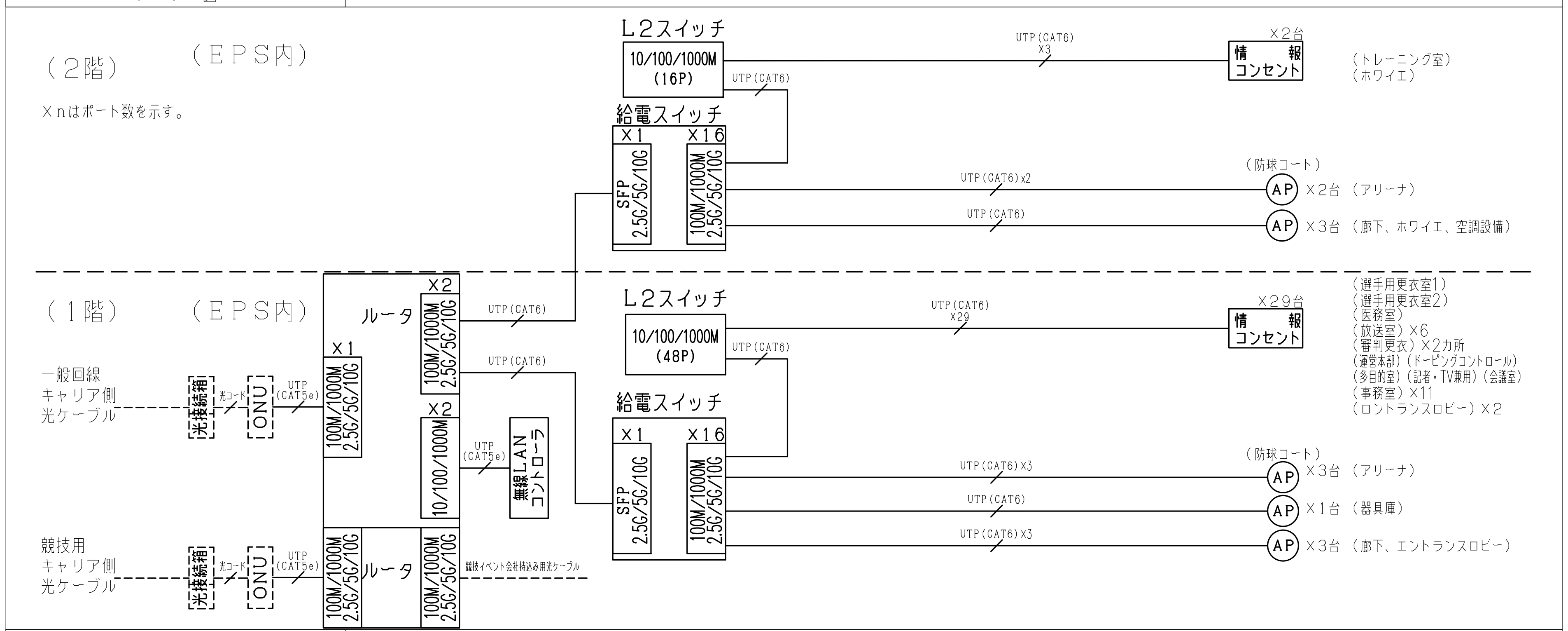

姿　図

※図中、機器の寸法・形状は参考とする。

R　ルータ　2台

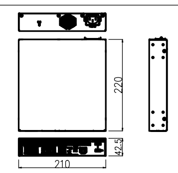

WAN、LAN	WAN×1:100/1000/2.5G/5G/10GBASE-T（オートネゴシエーション.1000M/10G Full固定設定.MDI-MDI-X自動認識.MDI/MDI-X固定設定） LAN×2:10/100/1000BASE-T（オートネゴシエーション.10/100/1000M Full固定設定.MDI-MDI-X自動認識.MDI/MDI-X固定設定） LAN×2:100/1000/2.5G/5G/10GBASE-T（オートネゴシエーション.1000M/10G Full固定設定.MDI-MDI-X自動認識.MDI/MDI-X固定設定）
メモリ/管理/コンソール/USB	メイン2Gbyte.フラッシュ4Gbyte/SNMPv1/v2c/v3 /RS232(RJ-45)/USB3.0
ルーティングプロトコル	IPv4/IPv6.RIPv1/v2.RIPng.OSPF.OSPFv3.BGP4.BGP4+.スタティック
VPN(IPsec)	暗号化：3DES.AES128·192·256.認証：SHA-1·256·512.IKEv1·2
VLAN/FW	タグVAN(802.1Q).ポートベースVALN/ステートフル・パケット・インスペクションFW
最大消費電流・発熱量/環境/寸法・質量	30W・110Kj/h/0~50℃.5~90%以下/W210×D220×H42.5・1.4kg
参考型番	AT-ARX200-GTX同等品 AT-RKMT-J14(19インチラックマウントキット）同等品

POEL3　給電スイッチ（L3）　2台

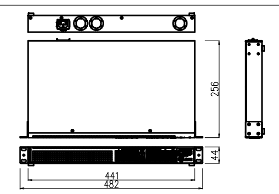

ポート数	10/100/1000/2.5G/5GBASE-T×16.SFP/SFP+:2 10/100FullHalh固定設定、1000MFull固定設定、MDI/MDI-X自動認識、MDI/MDI-X固定設定
フラッシュメモリ/メインメモリ/管理	256MByte/1GByte/SNMPv1/v2c/v3.SNMP.MIB
スイッチング/MACアドレス/VLAN	ストア&フォワード/16K(K=1024)/4094個(VID=1~4094)
最大供給電力、給電方式	90W/ポート、720W/装置全体、オルタナティブA・B
入力電流/消費電力/発熱量	定格10A/最大520W/最大1860KJ/h
寸法/質量/環境条件	W441×D256×D44/4.3Kg/0~50℃・5~90%（結露なし）
参考型番	x530L-18GHXm同等品

10GT　SFP+モジュール　2台

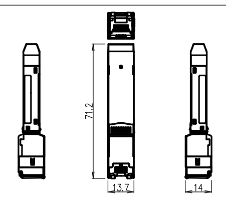

使用ケーブル	10GBASE-T(RJ45)：UTP/STP CAT6A/7 2.5G/5GBASE-T(RJ45)：UTPエンハンスド CAT5以上
最大伝送距離	10GBASE-T：30m、2.5G/5GBASE-T：100m
通信速度、ポート	1000Mbps/2.5Gbps.5GBASE-T/10GBASE-T (RJ45)×1
消費電力/発熱量/動作環境	最大3.0W/最大10.8KJ/温度-5℃~85℃/湿度5~90%
搭載条件	搭載時、上下左右隣接スロットを空きスロット化.
参考型番	AT-SP10TM同等品

AP　無線LANアクセスポイント　12台

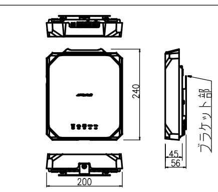

有線インターフェース	100/1000BASE/2.5G/5GBASE-T(PoE-IN.RJ45)×2
周波数帯域/アンテナ	2.4G·5GHz帯/2.4G·5GHz帯：4本
無線部規格/ストリームMIMO数	IEEE 802.11a/b/g/n/ac/ax/ IEEE 802.11ax(2.4G)：4.(5G)：8
暗号化	WEP(64/128ビット).WPA/WPA2(CCMP(AES).TKIP.CCMP(AES)) WPA3(パーソナル：CCMP(AES).エンタープライズ：GCMP(AES/CNSA)
電源部/入力電流/消費電力	PoE：IEEE 802.3at.ACアダプタ：AC100-240V /最大0.48A /最大24W
発熱量/寸法/質量/環境条件	最大87Kj/h /W200×D240×H45/1.2Kg/0~50℃.5~90%
参考型番	AT-TQm6702 GEN2同等品

APCTR　無線LANコントローラ　1台

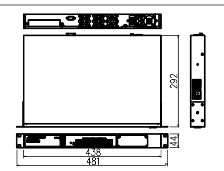

ポート数	10/100/1000Mbps×6 オートネゴシエーション、MDI/MDI-X自動認識
管理AP数/クライアント数	最大500台(AT-TQ)、最大100台(AT-TQm)/最大3000台
MACアドレス/VLAN	最大5000/0~4094
定格入力電流/消費電力/発熱量	最大1.3A/最大110W/最大410KJ/h
環境条件/寸法/質量	0~40℃.5~95% /W438×D292×H44/4.5Kg
参考型番	AT-VST-APL-06b同等品
参考型番	AT-VST-WL-5Y(10P無線LANコントロール)同等品×3
参考型番	AT-VST-CB-5Y-2022(10Pチャンネルブランケット)同等品×3

48L2　L2スイッチ（48ポート）　1台

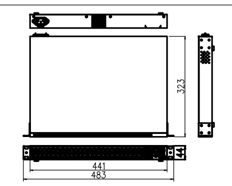

ポート数	10/100/1000BASE-T：48、SFPスロット：4 (オートネゴシエーション.10/100M FuLL/Halfa固定.1000MFull固定、MDI/MDI-X自動認識.MDI/MDI-X固定)
メモリー容量/メインメモリ/VLAN	64MByteフラッシュメモリ/512MByte/4094個(VID=1~4094)
スイッチング方式/管理	ストア&フォワード/ SNMPv1/v2c/v3.SNMP MIB.RMON
MACアドレス/認証/セキュリティ	16K(K=1024)/802.1X認証.MACアドレスベース認証.ポートセキュリティ
入力電流/消費電力/発熱量	最大1.0A/48W(最大54W)/170Kj/h(最大190kj/h)
動作時環境条件/寸法/質量	温度0~50℃.湿度90%以下/W441×D323×H44/4.5Kg
参考型番	AT-x230-52GT同等品

16L2　L2スイッチ（16ポート）　1台

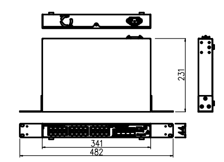

ポート数	10/100/1000BASE-T：24、SFPスロット：4 (オートネゴシエーション.10/100M FuLL/Halfa固定.1000MFull固定、MDI/MDI-X自動認識.MDI/MDI-X固定)
メモリー容量/メインメモリ/VLAN	64MByteフラッシュメモリ/512MByte/4094個(VID=1~4094)
スイッチング方式/管理	ストア&フォワード/ SNMPv1/v2c/v3.SNMP MIB.RMON
MACアドレス/認証/セキュリティ	16K(K=1024)/802.1X認証.MACアドレスベース認証.ポートセキュリティ
入力電流/消費電力/発熱量	最大0.49A/23W(最大26W)/83Kj/h(最大94kj/h)
動作時環境条件/寸法/質量	温度0~50℃.湿度90%以下/W341×D231×H44/2.4Kg
参考型番	AT-x230-18GT同等品
参考型番	AT-RKMT-J13同等品

UPS　無停電電源装置　2台

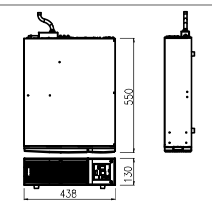

バッテリー	小型制御弁式鉛蓄電池.AC入力給電により充電、12V-8Ah×6個
運転方式/冷却方式/起動電圧範囲	常時インバータ給電方式/強制空冷/AC85V±2V~143V±2V
入力電圧範囲、入力電流	AC70V/AC80V±2V~146V±2%（負荷90%以上）、最大35A
出力コンセント/定格容量	NEMA5-20R×6個/無停電電源装置
バックアップ時間	約5分
環境/寸法/質量	0~40℃.25~85%RH（無結露）/W438×D550×H130/約33Kg
参考型番	BU 300RW同等品

アクセスポイントガード　5台

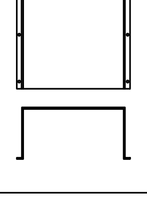

材質	ポリカーボネイト　5t
寸法（W×D×H）	400×200×430
参考型番	BAP-2K同等品

19　19インチラック　2台

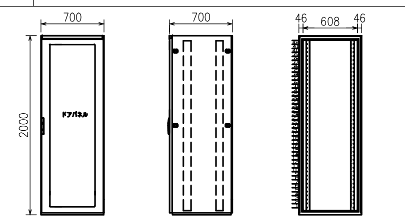

正面図　側面図　前面内面図

規格/材質	EIA規格：19インチ/鉄
許容荷重/耐震荷重	600Kg/NEBS Zone3(1,108gal) 300Kg
ユニット数/寸法/質量	42U/W700×D700×H2000 / 94Kg
参考型番	FS70-720EN同等品 RD152-50SN同等品（スリット付台板、4枚） RD81-6S同等品（コンセントンバー、1組） RD87-2SK同等品（ケーブルホルダー、4組） RD47-73K同等品（換気扇付パネル、1組）

石本建築事務所 ISHIMOTO architectural & engineering firm, inc.
履歴
ver.20221201
完成図作成（受注者名）　日付 ○○.○○.○○　監理技術者 ○○ ○○　担当者 ○○ ○○
完成図承諾　日付 ○○.○○.○○　監理者 ○○ ○○　担当者 ○○ ○○
法適合確認欄　構造設計一級建築士 山田 和生　証交付番号 第11279号　本図（仕様書）に記載された事項は、構造関係規定に適合することを確認した。　構造設計一級建築士 山田 和生　証交付番号 第11279号
法適合確認欄　設備設計一級建築士 ○○ ○○　証交付番号 第○○○○号　本図（仕様書）に記載された事項は、設備関係規定に適合することを確認した。　設備設計一級建築士 ○○ ○○　証交付番号 第○○○○号
製作日 2024.03　ファイル名 ○○○○○
代表設計者 一級建築士 大臣登録第280701号 西 重隆　日付 2024.03
設計者 一級建築士 大臣登録第365367号 三田井知希　担当者 浅野 幸治
業務名称 （仮称）福智町総合体育館新築設計業務　業務契約コード 108557
図面名称 構内情報通信網設備　概要書・システム図・姿図　縮尺 A1:NS A3:NS
図面番号 E-702
管理建築士 一級建築士 大臣登録第280701号 西重隆

端子盤リスト

盤名称	電話（E2型）	LAN	放送（D型）	テレビ共聴スペース（D型）	呼出（D型）	情報表示（D型）	予備端子（D型）	備考
MDF	50P	–	–	–	–	–	–	–
1T-1	20P	–	45P	ブースターx1、2分配器x1、6分配器x2	10P	10P	10P	露出コンセント2P15AEx2
1T-2	20P	HUB8ポート	–	–	–	–	10P	–
2T-1	10P	–	20P	混合器x1、ブースター1、1分岐器x1、6分配器x1	10P	10P	10P	露出コンセント2P15AEx2

（凡例）

記号	名称	備考
テレビ共同受信設備		
	テレビアンテナ UHF（20素子）AU-2	
	BS・CSアンテナ110° SHA-75	
	混合器 SH-M	
	増幅器 SH-F	
	1分岐器 SH-C1	
	6分配器 SH-D6	
	2分配器 SH-D2	
	壁付テレビ端子 SH-7F	

注記）1．特記なき配管配線は下記とする。

（テレビ共同受信設備）

5C	:EM-S-5C-FB	保護管（PF16）
7C	:EM-S-7C-FB	保護管（PF22）
7Cx2	:EM-S-7C-FBx2	保護管（PF22）x2
G7C	:EM-S-7C-FB	（G22）

2．ケーブル配線に於いて、壁立上げ・引下げ箇所ではケーブル保護管の為保護管使用の事。

3．防火区画を貫通する配管配線、ケーブルラックには国土交通大臣認定工法の防火区画貫通処理を行うこと。

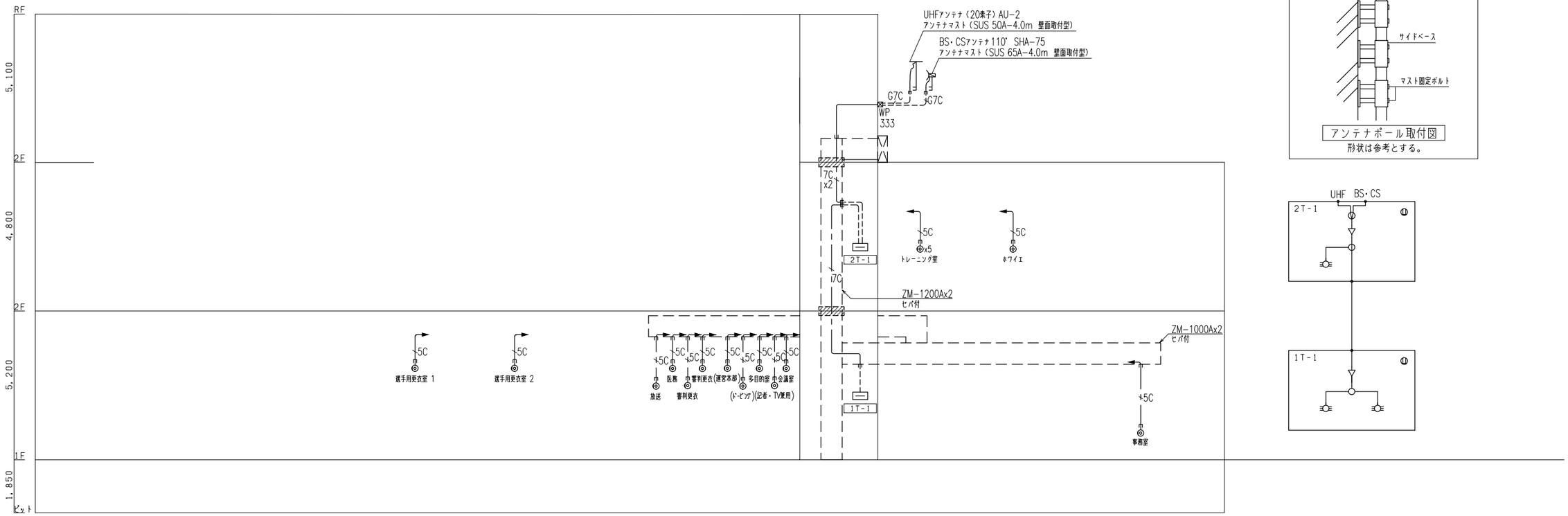

弱電設備（テレビ共同受信）系統図

石本建築事務所
ISHIMOTO architectural & engineering firm, inc.

履歴

ver.20221201

完成図作成（受注者名）	完成図承認	法適合確認欄	法適合確認欄	製作日	代表設計者	設計者	業務名称	業務契約コード	図面番号	管理建築士
日付 ○○.○○.○○	日付 ○○.○○.○○	構造設計一級建築士 山田 和生 証交付番号 第11279号 本図（仕様書）に記載された事項は、構造関係規定に適合することを確認した。	設備設計一級建築士 ○○ ○○ 証交付番号 第○○○○号 本図（仕様書）に記載された事項は、設備関係規定に適合することを確認した。	2024.03	一級建築士 大臣登録第280701号 西 重隆	一級建築士 大臣登録第365367号 三田井知希	（仮称）福智町総合体育館新築設計業務	108557	E-703	一級建築士 大臣登録第280701号 西重隆
監理技術者 ○○ ○○	監理者 ○○ ○○	構造設計一級建築士 山田 和生 証交付番号 第11279号	設備設計一級建築士 ○○ ○○ 証交付番号 第○○○○号	ファイル名 ○○○○○	日付 2024.03	担当者 浅野 幸治	図面名称 弱電設備（テレビ共同受信） 系統図	縮尺 A1:NS A3:NS		
担当者 ○○ ○○	担当者 ○○ ○○									

1回線パネル型水晶式親時計

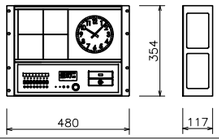

親時計	
水晶発振周波数	4194.304kHz
精度	週差±0.7秒以内
	時刻補正装置接続時は積算誤差0秒
精度保証温度範囲	0℃～+40℃
子時計回線出力信号	DC24V 30秒有極信号
子時計出力回線数	1回線
子時計駆動数	1回線当り最大30個（1個12mA）
サマータイム機能	キー及びジョグダイヤルにより設定
	ただしサマータイムの修正は自動
うるう秒調整	キー及びジョグダイヤルにより設定
	ただしうるう秒調整は自動
入力電源	AC100V~240V±10% 50/60Hz 25W（最大）
停電時電源	密閉型ニッケル水素蓄電池（DC24V）内装
停電時動作時間	子時計 約30時間　時刻カウント 約5年
	タイマーメモリー 約10年
ケース	ABS樹脂及び鋼板 グレー色
プログラムタイマー装置	
設定方式	キー及びジョグダイヤルにより設定
	パソコン（WEBブラウザー）による設定も可能
出力回路	8回路 2000プログラム
チャイム装置	
チャイム	電子式PCM音源（7曲）任意9曲　MP3方式
タイムサーバー（長波／GPSアンテナ,SNTPサーバー,30秒規正接続時に動作）	
ネットワークプロトコル	NTPv3/v4　SNTPv3/v4
時刻補正装置	
SNTPサーバー接続又は長波／GPSアンテナ（オプション品）を接続することで時刻補正が可能	
SNTPクライアント機能	
ネットワークプロトコル	SNTPv4

KM-82TC-1P-E相当

φ310壁掛子時計

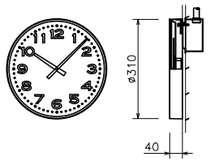

ケース	鋼板 クリーム色
文字板	アルミニウム 白色
文　字	黒色
指　針	アルミニウム 黒色
風　防	ガラス 透明 t2
機　体	DC24V 有極30秒運針

J-3001相当

GPSアンテナ

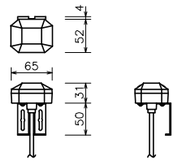

アンテナ部	
ケース	ポリカーボネート樹脂製 グレー色
受信周波数	1575.42MHz
受信感度	−145dBm（コールドスタート時）
取付金具	ステンレス

TS-GOAシリーズ相当

LED式壁掛型デジタル時計　ガード付

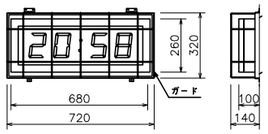

ケース	鋼板製 指定色塗装
表示面	前面：アクリル板　内パネル：鋼板製 黒色
入力電源	AC100V±10%　50/60Hz
入力信号	DC24V 30秒有極信号ノシリアル信号
精　度	週差±0.7秒（単独動作時）
表　示	LEDダイダイ色7セグメント 文字高120mm

DGT12-O-K-G相当

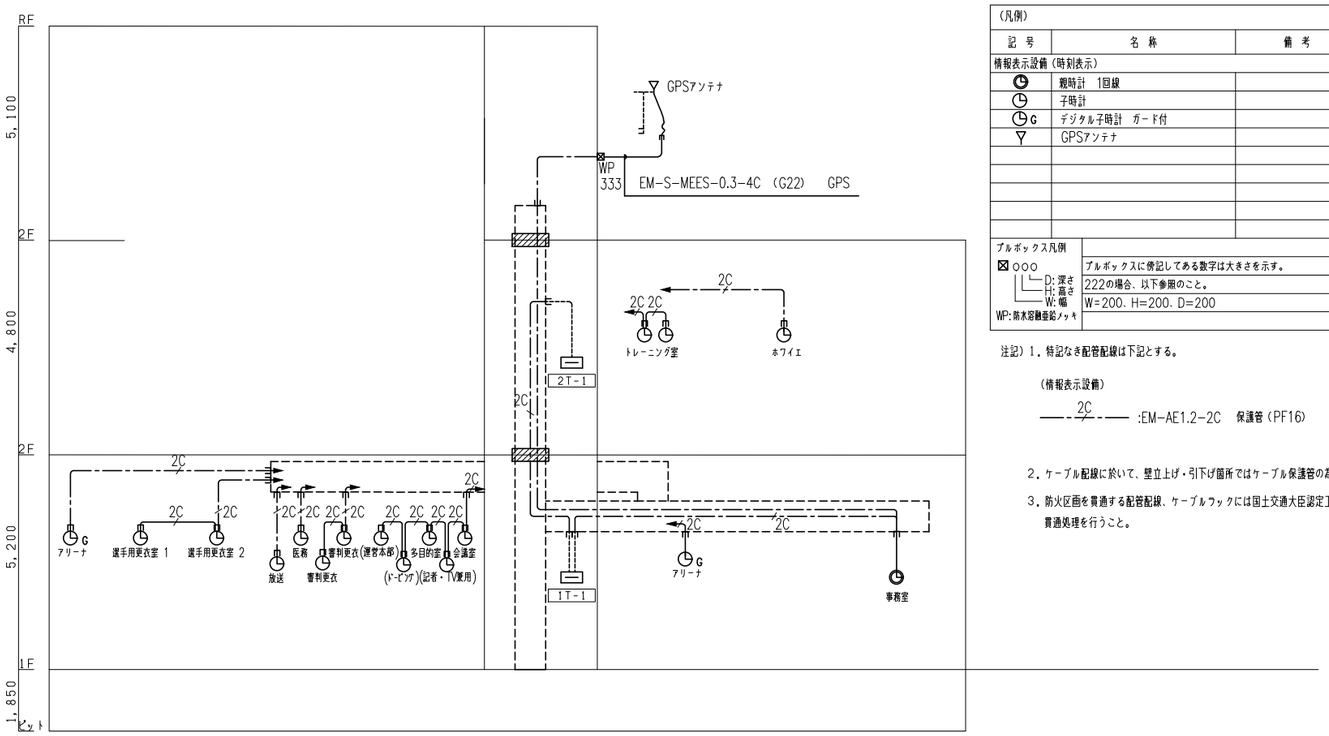

弱電設備（情報表示）系統図

（凡例）

記　号	名　称	備　考
情報表示設備（時刻表示）		
	親時計　1回線	
	子時計	
G	デジタル子時計　ガード付	
	GPSアンテナ	

プルボックス凡例	
⊠ ○○○ D: 深さ H: 高さ W: 幅	プルボックスに併記してある数字は大きさを示す。
	222の場合、以下参照のこと。
WP: 防水容融亜鉛メッキ	W=200、H=200、D=200

注記）1．特記なき配管配線は下記とする。

（情報表示設備）

2C :EM-AE1.2-2C　保護管（PF16）

2．ケーブル配線に於いて、壁立上げ・引下げ箇所ではケーブル保護管の為保護管使用の事。

3．防火区画を貫通する配管配線、ケーブルフックには国土交通大臣認定工法の防火区画貫通処理を行うこと。

5窓用呼出表示器

CBN-5C相当品

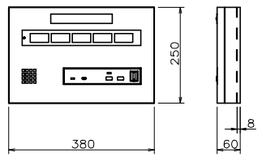

電源電圧	AC100V　50/60Hz（内部電源DC12V）
形　状	壁取付形
材　質	SPCC t1.2
窓　数	5窓
表示方式	呼出音と表示窓点灯

壁付呼出ボタン（確認灯付）

NBR-7HWA-TE110相当品

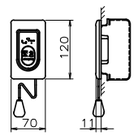

形　状	壁埋込型(JIS1個用スイッチボックス)
材　質	自己消火性樹脂
備　考	引きひも式、押ボタン式両用

壁付復帰ボタン

NBR-2A-C相当品

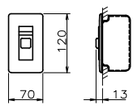

形　状	壁埋込型（JIS1個用スイッチボックス）
材　質	樹脂
備　考	非防水形

表示灯

NLR-4F相当品

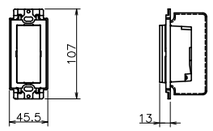

形　状	壁埋込型（JIS1個用スイッチボックス）
材　質	自己消火性樹脂 ランプカバー：アクリル
備　考	LED方式（橙色・赤色・緑色）、屋内専用

モニター付インターホン親機

JP-4MED相当品

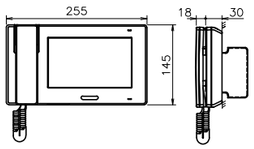

電源電圧	DC24V(電源アダプターより供給)
モニター	7型TFTカラー液晶
通話方式	拡声自動交互通話 受話器：電話型同時通話
録画機能	自動・手動録画、再生、保存
形　状	据置・壁取付両用型 (JIS2個用または3個用スイッチボックス) (卓上使用の場合、卓上スタンド(JPW-S)を使用する)
材　質	難燃性樹脂

カメラ付ドアホン子機

JP-DA相当品

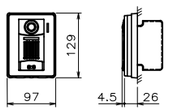

電源電圧	モニター付親機または映像長距離・監視カメラ器総アダプターから供給
形　状	壁取付型(JIS1個用スイッチボックス)
材　質	自己消火性樹脂
カメラ	1/4型カラーCMOS
通話方式	自動交互通話
備　考	防塵・防まつ形(JIS C 0920 IP54 相当)

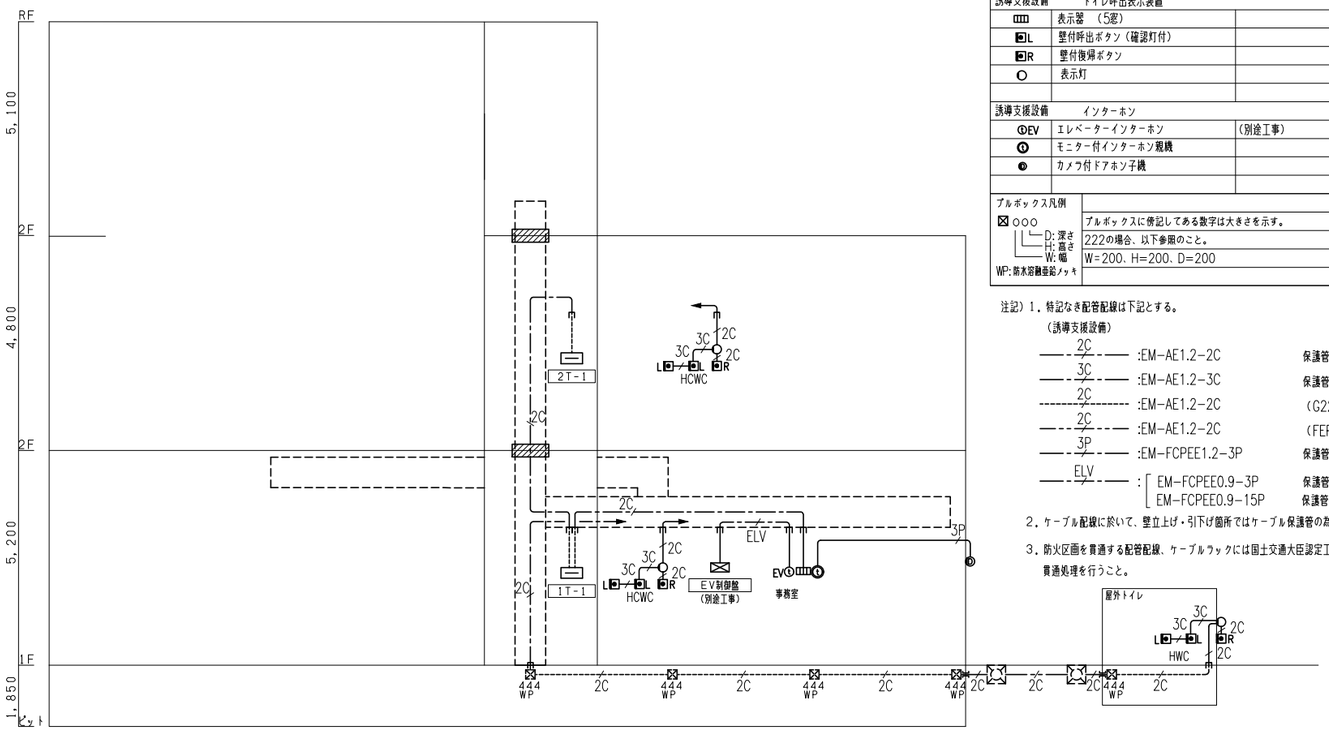

弱電設備（誘導支援）系統図

（凡例）

記　号	名　称	備　考
誘導支援設備　トイレ呼出表示装置		
	表示器　(5窓)	
L	壁付呼出ボタン（確認灯付）	
R	壁付復帰ボタン	
	表示灯	
誘導支援設備　インターホン		
EV	エレベーターインターホン	(別途工事)
	モニター付インターホン親機	
	カメラ付ドアホン子機	

プルボックス凡例	
⊠ ○○○ D: 深さ H: 高さ W: 幅	プルボックスに併記してある数字は大きさを示す。
	222の場合、以下参照のこと。
WP: 防水容融亜鉛メッキ	W=200、H=200、D=200

注記）1．特記なき配管配線は下記とする。

（誘導支援設備）

2C :EM-AE1.2-2C　保護管（PF16）

3C :EM-AE1.2-3C　保護管（PF16）

2C :EM-AE1.2-2C　(G22)

2C :EM-AE1.2-2C　(FEP30)

3P :EM-FCPEE1.2-3P　保護管（PF22）

ELV : EM-FCPEE0.9-3P　保護管（PF22）
EM-FCPEE0.9-15P　保護管（PF28）

2．ケーブル配線に於いて、壁立上げ・引下げ箇所ではケーブル保護管の為保護管使用の事。

3．防火区画を貫通する配管配線、ケーブルフックには国土交通大臣認定工法の防火区画貫通処理を行うこと。

石本建築事務所
ISHIMOTO architectural & engineering firm, inc.

履歴

ver.20221201

完成図作成（受注者名）	完成図承認
日付 ○○.○○.○○	日付 ○○.○○.○○
監理技術者 ○○　○○	監理者 ○○　○○
担当者 ○○　○○	担当者 ○○　○○

法適合確認欄
構造設計一級建築士 山田　和生
証交付番号 第11279号
本図(仕様書)に記載された事項は、構造関係規定に適合することを確認した。
構造設計一級建築士 山田　和生
証交付番号 第11279号

法適合確認欄
設備設計一級建築士 ○○　○○
証交付番号 第○○○○号
本図(仕様書)に記載された事項は、設備関係規定に適合することを確認した。
設備設計一級建築士 ○○　○○
証交付番号 第○○○○号

製作日 2024.03
ファイル名 ○○○○○

代表設計者 一級建築士 大臣登録第280701号 西　重隆
日付 2024.03

設計者 一級建築士 大臣登録第365367号 三田井知希
担当者 浅野　幸治

業務名称 （仮称）福智町総合体育館新築設計業務
業務契約コード 108557
図面名称 弱電設備（誘導支援・情報表示） 系統図
縮尺 A1:NS A3:NS
図面番号 E-704
管理建築士 一級建築士 大臣登録第280701号 西重隆

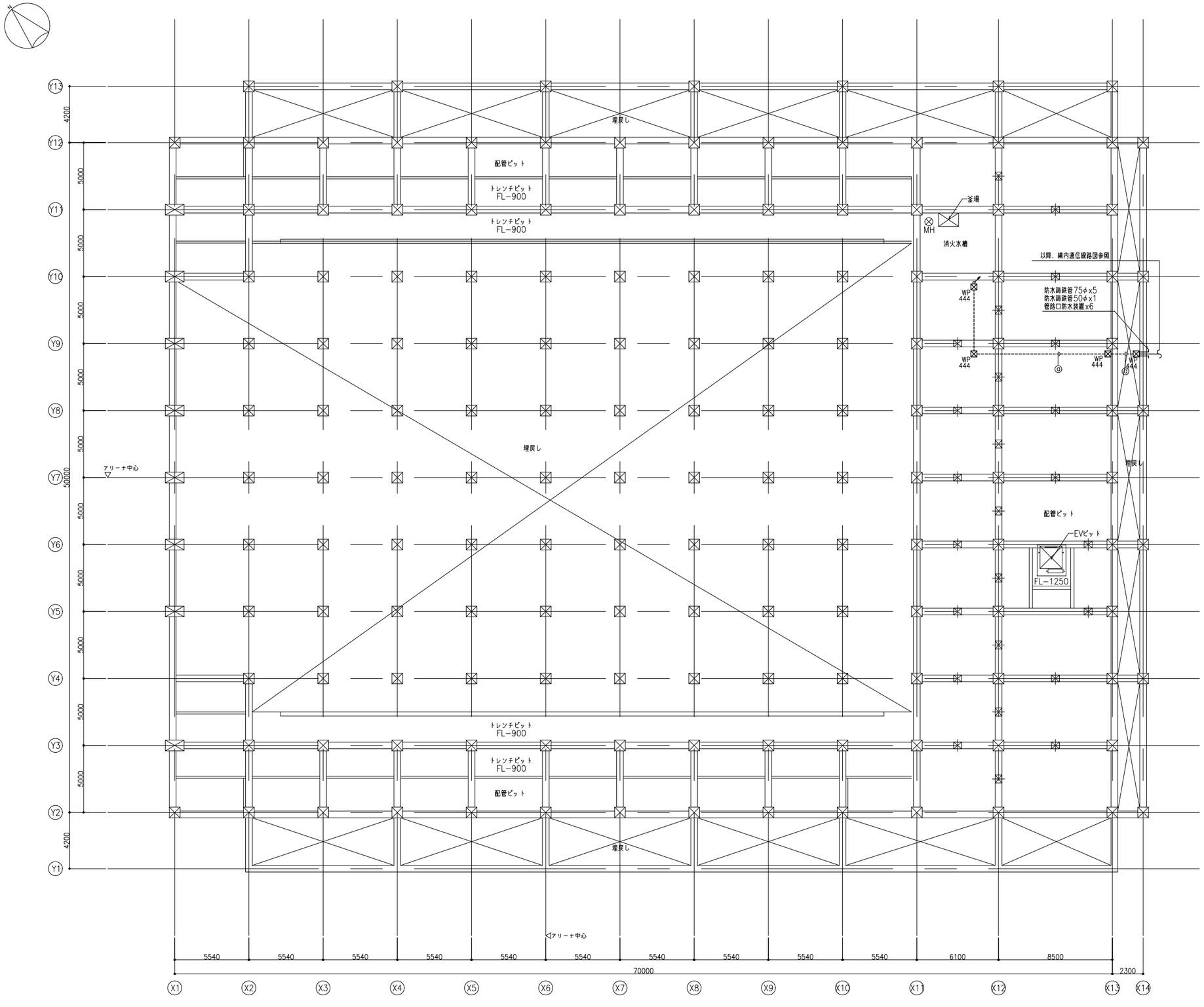

配管配線リスト

ⓒ	—C—	(G54) x2	電話引込
	—C—	(G54) x2	情報引込
	—C—	(G54) x1	予備
	EM-AE1, 2-2C	(G22) x1	トイレ呼出信号線

凡 例

記 号	名 称	備 考
構内情報通信網設備		
19	19インチラック	
	壁付LAN用アウトレット 8極8芯 Cat6	
	OA床用LANアウトレット 8極8芯 Cat6	
AP	無線LANアクセスポイント	G;防球ガード付
構内交換設備		
MDF	本配線盤	
	端子盤	
PBX	交換装置	
	壁付電話用アウトレット 6極4芯	
	OA床用電話アウトレット6極4芯	
	多機能電話機	配線：2W
	一般電話機	配線：2W
	FAX複合機	配線：2W
情報表示設備		
時刻表示		
	親時計 1回線	
	子時計	
G	デジタル子時計 ガード付	
	GPSアンテナ	
誘導支援設備		
トイレ呼出表示装置		
	表示器 （3窓）	
L	壁付呼出ボタン（確認灯付）	
R	壁付復帰ボタン	
	表示灯	
インターホン		
EV	エレベーターインターホン （別途工事）	
	モニター付インターホン親機	
	カメラ付ドアホン子機	
テレビ共同受信設備		
	テレビアンテナ UHF（20素子）AU−2	
	BS・CSアンテナ110° SHA−75	
	壁付テレビ端子 SH−7F	
防犯・入退出管理設備		
	送信機	
	安定化電源	
W	熱感センサー	検知距離：12m
L	熱感センサー	検知距離：24m
	リモコン	
	マグネット	
	天井コロガシ配線	
	隠ぺい配線	
	露出配線	
	床インペイ配線	
	二重床コロガシ配線	
	防火区画	

プルボックス凡例

⊠○○○	プルボックスに併記してある数字は大きさを示す。
D: 深さ	222の場合、以下参照のこと。
H: 高さ	W=200、H=200、D=200
W: 幅	
WP: 防水溶融亜鉛メッキ	

注記）1．特記なき配管配線は下記とする。

（構内情報通信網設備）

—L—	:EM−UTP0.5−4P（Cat6）	保護管（PF22）
—L—	:EM−UTP0.5−4P（Cat6）	（PF22）
-----L-----	:EM−UTP0.5−4P（Cat6）	（E19）
—Lxn—	:EM−UTP0.5−4P（Cat6）xn	保護管（PF22）xn
-----Lxn-----	:EM−UTP0.5−4P（Cat6）xn	（E19）xn

（構内交換設備）

—T—	:EM−BTIEE0.5−2P	保護管（PF16）

（誘導支援・情報表示設備）

—2C—	:EM−AE1.2−2C	保護管（PF16）
—3C—	:EM−AE1.2−3C	保護管（PF16）
—3P—	:EM−FCPEE1.2−3P	保護管（PF22）
—ELV—	:EM−FCPEE0.9−3P	保護管（PF22）
	EM−FCPEE0.9−15P	保護管（PF28）
-----ELV-----	:EM−FCPEE0.9−3P	（E25）
	EM−FCPEE0.9−15P	（E31）

（テレビ共同受信設備）

—5C—	:EM−S−5C−FB	保護管（PF16）
-----G7C-----	:EM−S−7C−FB	（G22）

2．ケーブル配線に於いて、壁立上げ・引下げ箇所ではケーブル保護管の為保護管使用の事。

3．防火区画を貫通する配管配線、ケーブルラックには国土交通大臣認定工法の防火区画貫通処理を行うこと。

石本建築事務所
ISHIMOTO architectural & engineering firm, inc.

履歴

ver.20221201

完成図作成 （受注者名）	完成図承認
日付 ○○.○○.○○	日付 ○○.○○.○○
監理技術者 ○○ ○○	監理者 ○○ ○○
担当者 ○○ ○○	担当者 ○○ ○○

法適合確認欄
構造設計一級建築士 山田 和生
証交付番号 第11279号
本図（仕様書）に記載された事項は、構造関係規定に適合することを確認した。
構造設計一級建築士 山田 和生
証交付番号 第11279号

法適合確認欄
設備設計一級建築士 ○○ ○○
証交付番号 第○○○○号
本図（仕様書）に記載された事項は、設備関係規定に適合することを確認した。
設備設計一級建築士 ○○ ○○
証交付番号 第○○○○号

製作日	代表設計者	設計者
2024.03	一級建築士 大臣登録第280701号 西 重隆	一級建築士 大臣登録第365367号 三田井知希
ファイル名 ○○○○○	日付 2024.03	担当者 浅野 幸治

業務名称	業務契約コード	図面番号	管理建築士
（仮称）福智町総合体育館新築設計業務	108557	E−705	一級建築士 大臣登録第280701号 西重隆
図面名称 弱電設備 ピット階平面図	縮尺 A1:1/150 A3:1/300		

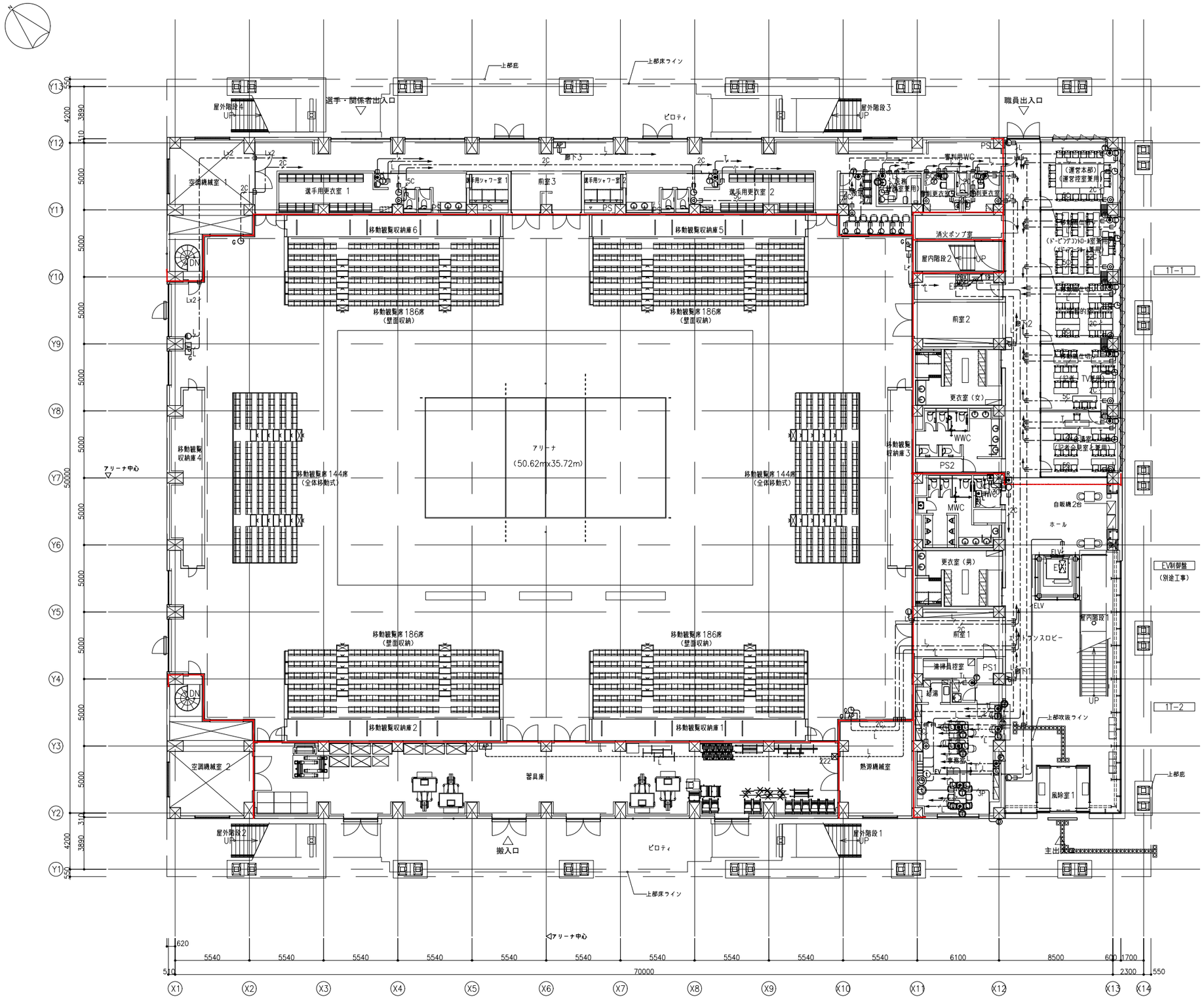

石本建築事務所
ISHIMOTO architectural & engineering firm, inc.

履歴

ver.20221201

完成図作成（受注者名）	完成図承認
日付 ○○.○○.○○	日付 ○○.○○.○○
監理技術者 ○○ ○○	監理者 ○○ ○○
担当者 ○○ ○○	担当者 ○○ ○○

法適合確認欄
構造設計一級建築士 山田 和生
証交付番号 第11279号
本図(仕様書)に記載された事項は、構造関係規定に適合することを確認した。
構造設計一級建築士 山田 和生
証交付番号 第11279号

法適合確認欄
設備設計一級建築士 ○○ ○○
証交付番号 第○○○○号
本図(仕様書)に記載された事項は、設備関係規定に適合することを確認した。
設備設計一級建築士 ○○ ○○
証交付番号 第○○○○号

製作日 2024.03
ファイル名 ○○○○○

代表設計者 一級建築士 大臣登録第280701号 西 重隆
日付 2024.03

設計者 一級建築士 大臣登録第365367号 三田井知希
担当者 浅野 幸治

業務名称 （仮称）福智町総合体育館新築設計業務
業務契約コード 108557
図面名称 弱電設備 1階平面図
縮尺 A1:1/150 A3:1/300

図面番号 E-706

管理建築士 一級建築士 大臣登録第280701号 西重隆

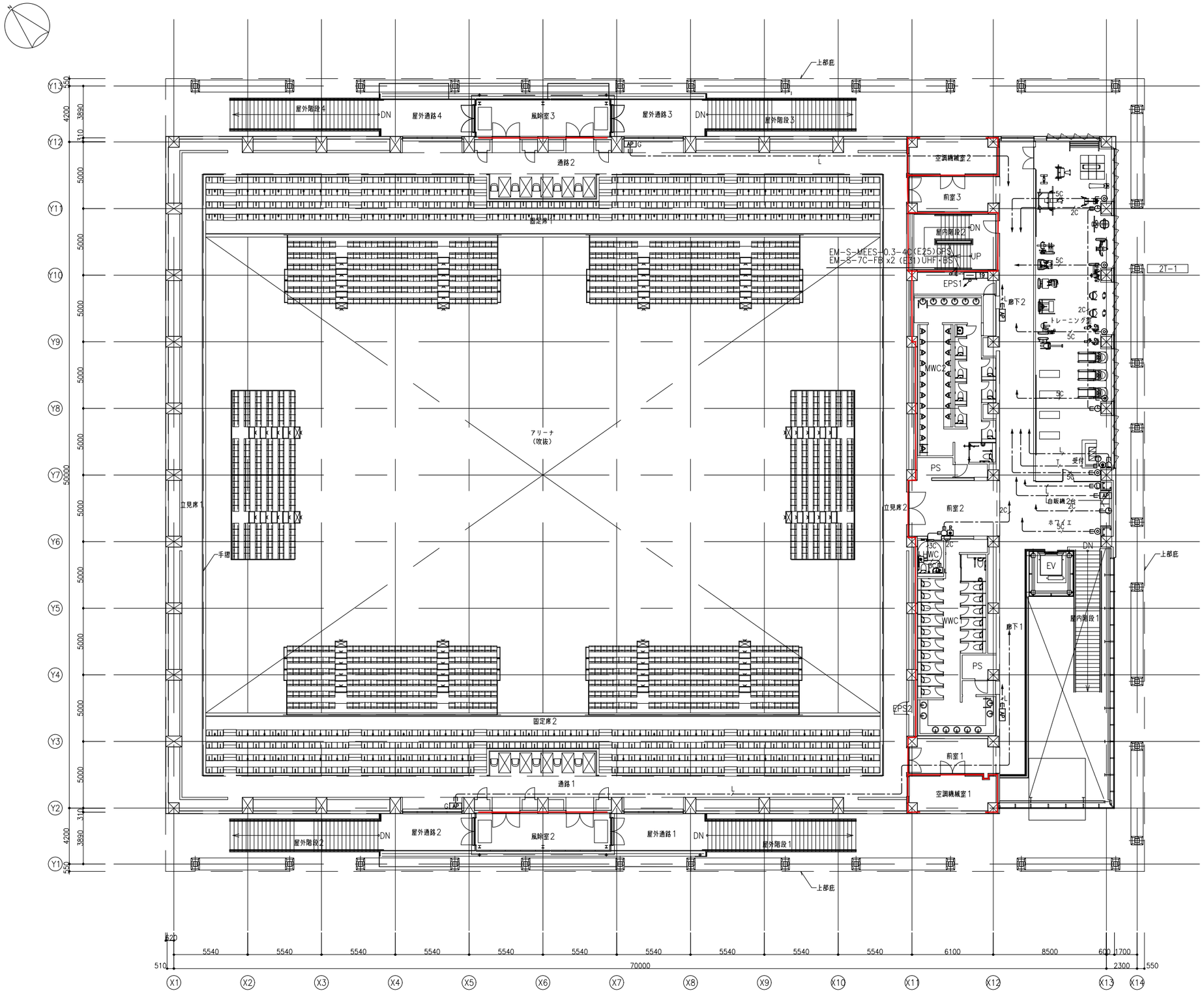

石本建築事務所
ISHIMOTO architectural & engineering firm, inc.

履歴

ver.20221201

完成図作成（受注者名）	完成図承認
日付 ○○.○○.○○	日付 ○○.○○.○○
監理技術者 ○○ ○○	監理者 ○○ ○○
担当者 ○○ ○○	担当者 ○○ ○○

法適合確認欄
構造設計一級建築士 山田 和生
証交付番号 第11279号
本図(仕様書)に記載された事項は、構造関係規定に適合することを確認した。
構造設計一級建築士 山田 和生
証交付番号 第11279号

法適合確認欄
設備設計一級建築士 ○○ ○○
証交付番号 第○○○○号
本図(仕様書)に記載された事項は、設備関係規定に適合することを確認した。
設備設計一級建築士 ○○ ○○
証交付番号 第○○○○号

製作日	代表設計者	設計者	業務名称	業務契約コード	図面番号	管理建築士
2024.03	一級建築士 大臣登録第280701号 西 重隆	一級建築士 大臣登録第365367号 三田井知希	（仮称）福智町総合体育館新築設計業務	108557	E-707	一級建築士 大臣登録第280701号 西重隆
ファイル名 ○○○○○	日付 2024.03	担当者 浅野 幸治	図面名称 弱電設備 ２階平面図	縮尺 A1:1/150 A3:1/300		

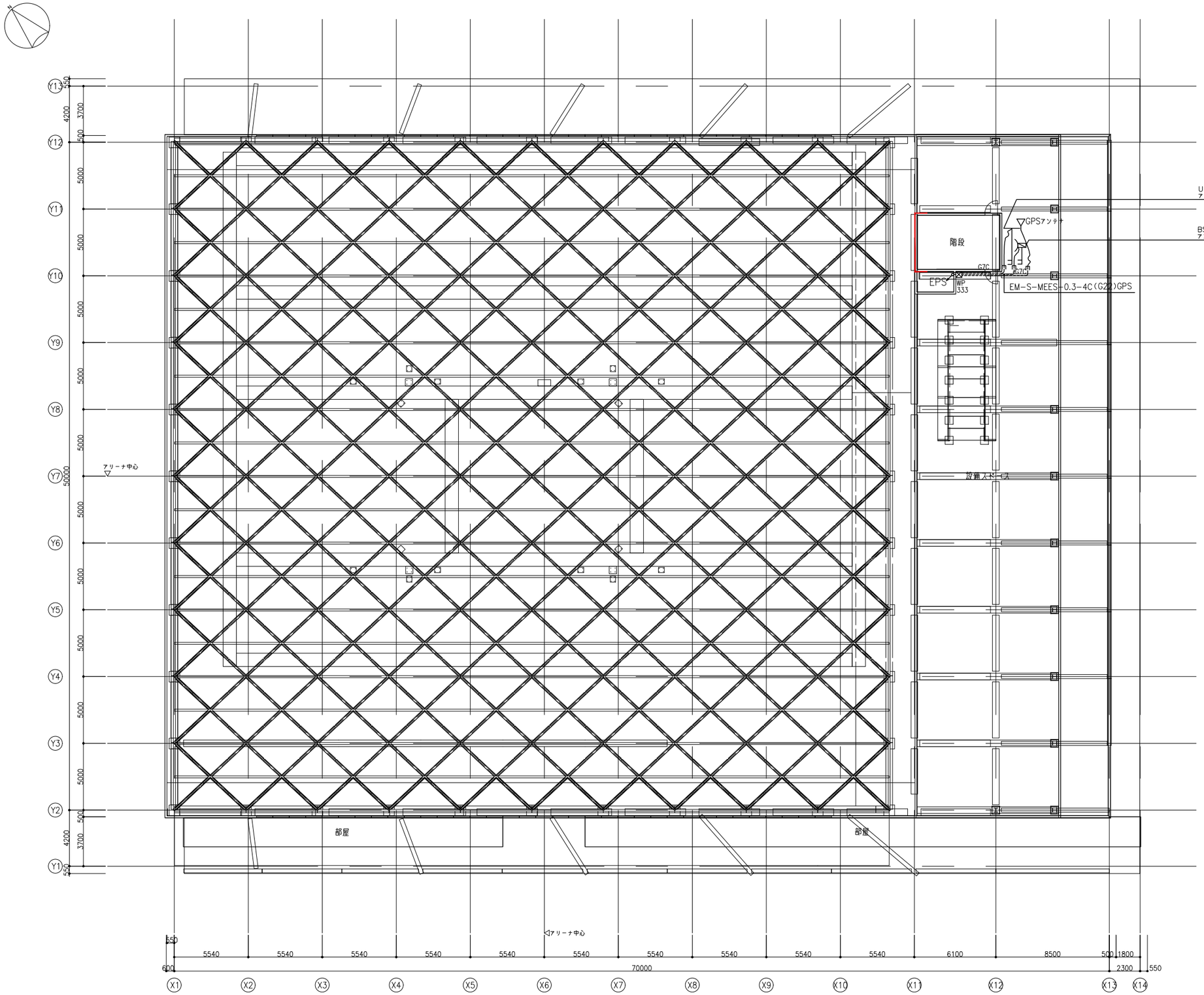

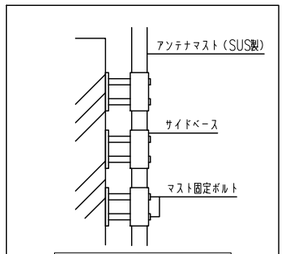

アンテナポール取付図
形状は参考とする。

石本建築事務所
ISHIMOTO architectural & engineering firm, inc.

履歴
ver.20221201

完成図作成（受注者名）	完成図承諾	法適合確認欄	法適合確認欄	製作日	代表設計者	設計者	業務名称	業務契約コード	図面番号	管理建築士
日付 ○○.○○.○○ 監理技術者 ○○ ○○ 担当者 ○○ ○○	日付 ○○.○○.○○ 監理者 ○○ ○○ 担当者 ○○ ○○	構造設計一級建築士 山田 和生 証交付番号 第11279号 本図(仕様書)に記載された事項は、構造関係規定に適合することを確認した。 構造設計一級建築士 山田 和生 証交付番号 第11279号	設備設計一級建築士 ○○ ○○ 証交付番号 第○○○○号 本図(仕様書)に記載された事項は、設備関係規定に適合することを確認した。 設備設計一級建築士 ○○ ○○ 証交付番号 第○○○○号	2024.03 ファイル名 ○○○○○	一級建築士 大臣登録第280701号 西 重隆 日付 2024.03	一級建築士 大臣登録第365367号 三田井知希 担当者 浅野 幸治	（仮称）福智町総合体育館新築設計業務 図面名称 弱電設備 R階平面図 縮尺 A1:1/150 A3:1/300	108557	E-708	一級建築士 大臣登録第280701号 西重隆

多目的室　AV設備　概要書

システム概要
・多目的室は、多目的な運用に必要な、映像・音響設備を備える。
・映像・音響機器の操作はワゴンアンプに設置機器で操作出来るものとする。

多目的室　AV設備　ブロック図

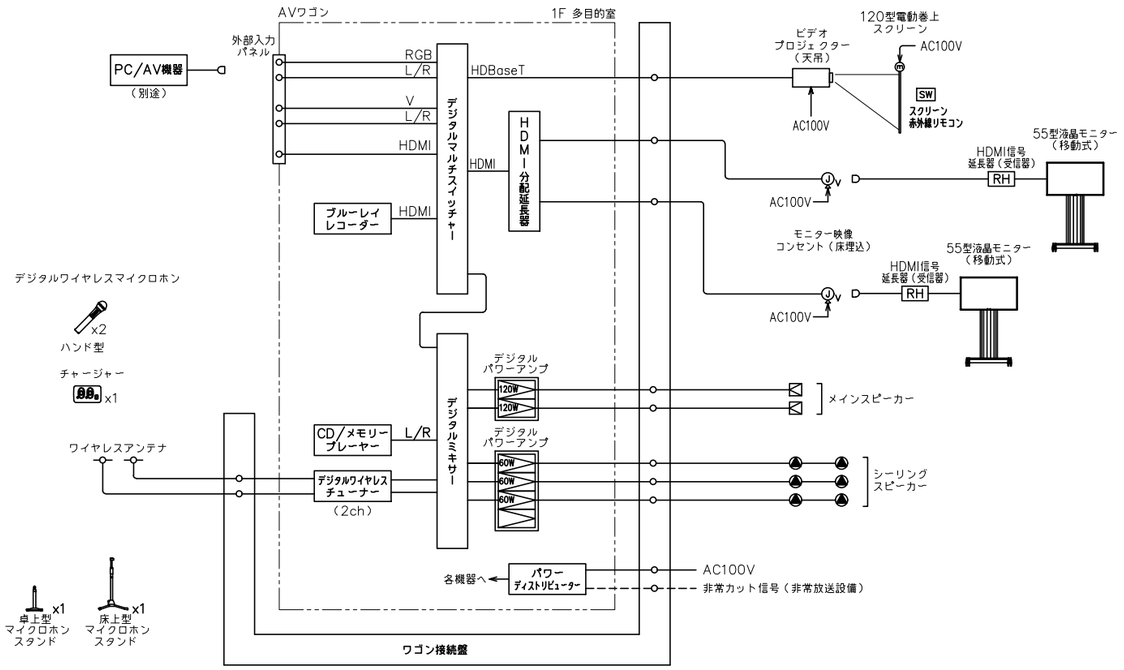

AV　AVワゴン

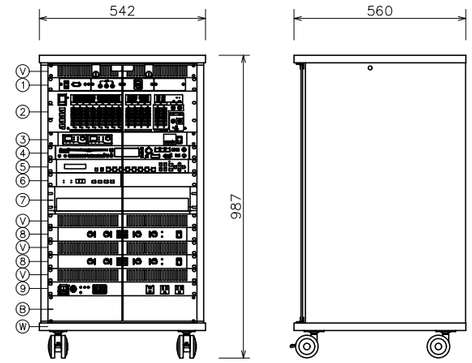

1	外部入力パネル
2	デジタルミキサー
3	デジタルワイヤレスチューナー
4	CD/メモリープレーヤー
5	デジタルマルチスイッチャー
6	HDMI分配延長器
7	ブルーレイレコーダー
8	デジタルパワーアンプ
9	パワーディストリビューター
B	ブランクパネル
V	ベンチレートパネル
W	ワゴン

外部入力パネル	
入力端子	アナログRGB（ミニDsub15P）
	音声（ステレオミニジャック）、ACコンセント
	AUX入力（V、L/R）、HDMI
デジタルミキサー	
入　力	モノラル x8（ファンタム電源 +48V供給可能）
	ステレオ x4、コントローラー x1
出　力	ステレオ x2、モノラル x2、録音 x1
デジタルオーディオ入出力	USB Type-C x1、入力：2ch、出力：2ch
周波数特性	20 Hz~20 kHz
付加機能	マトリクス、ハウリングサプレッサー（6素子）、
	入出力イコライザー、ディレイ、コンプレッサー
パターンメモリー	16（内4パターンは前面スイッチで選択可能）
デジタルワイヤレスチューナー	
受信方式	ダイバシティ・ダブルスーパーヘテロダイン
受信周波数	800 MHz帯の30波から2波を受信
入　力	アンテナ（α・βを2）、混合
出　力	チューナー x2、混合

CD/メモリープレーヤー	
対応メディア	CD、CD-R/RW、USB、SD、SDHC
再生ファイル形式	CD-DA/MP3/WMA/WAV/AAC
Bluetooth	対応A2DPコーデック：SBC、AAC、aptX
FM/AMチューナー	FM：76~108 MHz、AM：522~1,629 kHz
デジタルマルチスイッチャー	
映像入力	HDMI x5、DVI-I/アナログ x2
映像出力	HDMI x1、HDBaseT x1
音声入力	デジタル：7系統、アナログ：3系統
音声出力	デジタル：1系統2分配、アナログ：1系統
外部制御	RS-232C、LAN
機　能	リップシンク、PJLink対応、EDIDエミュレート
HDMI分配延長器	
入　力	HDMI/DVI 1系統、HDBaseT 1系統
出　力	HDMI/DVI 1系統、HDBaseT 1系統2分配
	アナログ音声 1系統（ステレオ）
対応フォーマット	VGA~4K、480i~1080p・4K@60
ケーブル最大距離	HDBaseT：150 m（ロングリーチモード使用時）

ブルーレイレコーダー	
HDD容量	2 TB
チューナー	2（地D x2・BS/CS x2）
デジタルパワーアンプ	
定格出力	60 W x4（4 Ω）、30 W x4（8 Ω）
	120 W x2（8 Ω）
周波数特性	20 Hz~20 kHz（8 Ω、1W出力時）
S/N	90 dB
入力インピーダンス	20 kΩ
パワーディストリビューター	
AC100 V入力	15 Aサーキットブレーカー x1
ワゴン	キャスター、鍵付強化ガラス扉（270°開閉可）
材　質	木製（EIAマウントタイプ）

多目的室　AV設備　平面図（S=1:100/A1）

凡　例

シンボル	品　名
AV	AVワゴン
CB	ワゴン接続盤
VP	ビデオプロジェクター（天吊）
	120型電動巻上スクリーン
MON	55型液晶モニター（移動式）
	メインスピーカー
	シーリングスピーカー
	ワイヤレスアンテナ
V	映像用コンセント（床埋込）

配管・配線

特記無き配管配線は下記による。

S	4S8-EM	保護管（PF16）
F	EM-S-5C-FB	保護管（PF16）
V	EM-UTP0.5-4P（Cat.6）	保護管（PF16）

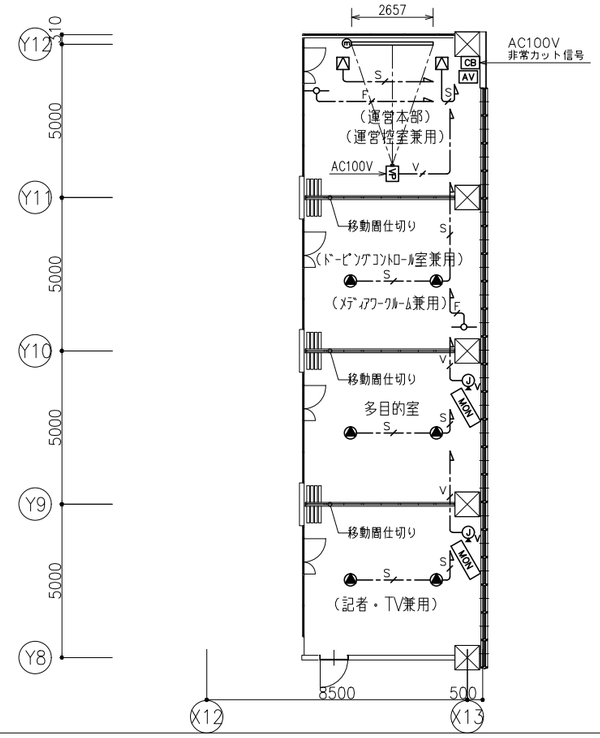

※図中、機器の寸法・形状は参考とする。
機器は指定色塗装とする。

石本建築事務所
ISHIMOTO architectural & engineering firm, inc.

履歴	完成図作成（受注者名）	完成図承認	法適合確認欄	法適合確認欄	製作日	代表設計者	設計者	業務名称	業務契約コード	図面番号	管理建築士
ver.20221201	日付 ○○.○○.○○ 監理技術者 ○○　○○ 担当者 ○○　○○	日付 ○○.○○.○○ 監理者 ○○　○○ 担当者 ○○　○○	構造設計一級建築士 山田　和生 証交付番号 第11279号 本図（仕様書）に記載された事項は、構造関係規定に適合することを確認した。 構造設計一級建築士 山田　和生 証交付番号 第11279号	設備設計一級建築士 ○○　○○ 証交付番号 第○○○○号 本図（仕様書）に記載された事項は、設備関係規定に適合することを確認した。 設備設計一級建築士 ○○　○○ 証交付番号 第○○○○号	2024.03 ファイル名 ○○○○○	一級建築士 大臣登録第280701号 西　重隆 日付 2024.03	一級建築士 大臣登録第365367号 三田井知希 担当者 浅野　幸治	（仮称）福智町総合体育館新築設計業務 図面名称 多目的室 AV設備　平面図・機器姿図（1）	108557 縮尺 A1:NS A3:NS	E-801	一級建築士 大臣登録第280701号 西重隆

VP ビデオプロジェクター（天吊）

落下防止ワイヤー付

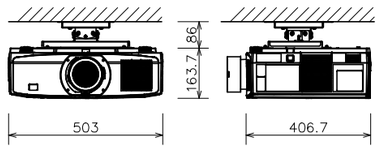

方　　式	3原色液晶シャッタ投映方式
パネルサイズ	0.76型 x3枚（アスペクト比16：10）
画素数	2,304,000画素（1920 x 1200）
光　　源	レーザーダイオード＋蛍光体
投写レンズ	2.3倍　電動ズーム・電動フォーカスレンズ
	焦点距離：21.8−49.8 mm
明るさ	7,300 lm（標準レンズ、ワイド時）
コントラスト比	3,000,000：1（ダイナミックコントラストオン時）
最大表示解像度	デジタル：4096 x 2160
入力端子	HDMIタイプA x2（HDCP1.4）
	HDBaseT x1
音声出力	ステレオミニジャック x1（全信号共通）
コントロール端子	RJ−45 x1（10BASE−T/100BASE−TX）
	RS−232C（D−Sub9ピン） x1
	ステレオミニジャック x1
USBポート	USBタイプA x1
電源・消費電力	AC100 V 50/60 Hz、最大465 W
質　　量	15 kg（本体＋レンズ＋金具）

メインスピーカー

落下防止ワイヤー付

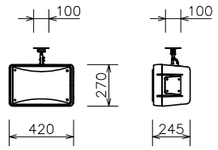

スピーカーユニット	高音用：定指向性ホーン型
	低音用：20 cmコーン型
定格／最大入力	130W（RMS）／260W（連続プログラム）
出力音圧レベル	93 dB/W（1m）
周波数特性	65 Hz~20 kHz
指向角度	水平：70°、垂直：70°
その他	天井吊下金具付

シーリングスピーカー

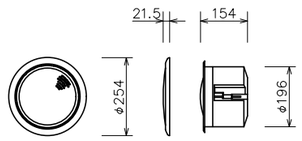

L級

スピーカーユニット	高音用：25 mmドーム型
	低音用：13.5 cmコーン型
定格入力	5 W/10 W/30 W、40 W（RMS）
出力音圧レベル	92 dB/W（1m）
周波数特性	80 Hz~20 kHz
入力インピーダンス	2 kΩ/1 kΩ/330 Ω又は8 Ω
質　　量	約2.7 kg

MON 55型液晶モニター（移動式）

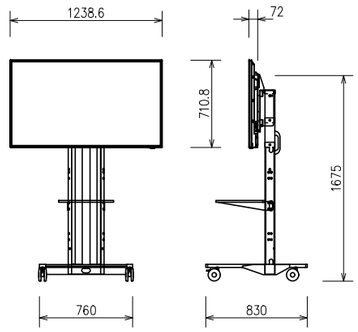

パネル最大解像度	3840 x 2160
入力端子	HDMI x3、アナログRGB、ビデオ、音声
スピーカー出力	10 W+10 W
連続稼働時間	16時間/日
制御入出力	RS−232C、LAN
電　　源	AC100 V、185 W
質　　量	約16.8 kg（本体のみ）
スタンド	材質：クロムフリー鋼板
その他	収納BOX付、接続ケーブル（10m）付

チャージャー

x1

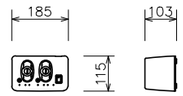

充電方式	急速充電（満充電検出式）
標準充電時間	約2時間
電　　源	DC6 V（専用ACアダプター付）
質　　量	0.8 kg
付属品	専用充電式電池 x2

卓上型マイクスタンド

x1

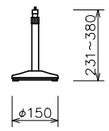

マイク取付高さ	最高380 mm~最低231 mm
マイク取付ネジ	3/8−16 UNC
付属変換ネジ	5/16−18 UNC、5/8−27 UNS
ロック方式	スリーブ・ロック方式
質　　量	約1.1 kg

120型電動巻上スクリーン

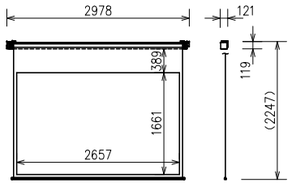

形　　式	モータードライブタイプ
スクリーンサイズ	120型（16：10）
スクリーン生地	ホワイト
電　　源	AC100 V
質　　量	12.2 kg以下
その他	スクリーン赤外線リモコン付
適合ボックス	150x150

ワイヤレスアンテナ（天井埋込型）

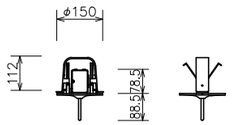

受信周波数範囲	806 MHz~810 MHz
ダイポール相対利得	10 dB（ブースターアンプ含む）
推奨同軸ケーブル	5C−FB（BS用）
アッテネーター	3段階切換（広、中、狭）
電　　源	DC8 V~15 V（同軸ケーブルに重畳）、10 mA
質　　量	145 g

RH HDMI信号延長器（受信器）

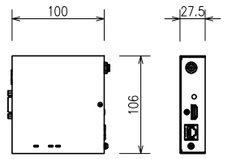

電　　源	DC 5V（専用ACアダプタ付属）
入力信号	HDBaseT（RJ−45）
出力信号	HDMI（HDCP対応、パススルー）、
	RS−232C信号、LAN信号
対応フォーマット	VGA~4K、480i~1080p/4K
最大延長距離	100m、150m（ロングリーチモード時）

床上型マイクスタンド

x1

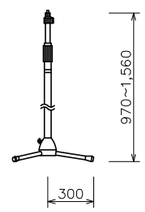

マイク取付高さ	最高1,560 mm~最低970 mm
マイク取付ネジ	3/8−16 UNC
付属変換ネジ	5/16−18 UNC、5/8−27 UNS
ロック方式	スリーブ・ロック方式
質　　量	約2.6 kg

CB ワゴン接続盤

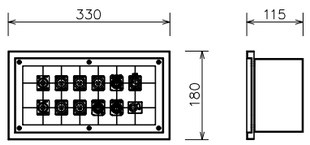

コネクター	
ワイヤレス用	BNC x2
スピーカー用	XLR4−32−F77相当 x5
映像用	RJ−45（Cat6対応） x3
非常制御用	XLR−2A−31−F77 相当 x1
	ACコンセント（AC100V電源）x1
材　　質	鋼板
仕　　上	マンセル2.5Y9/1半ツヤ近似色　焼付塗装

映像用コンセント（床埋込）

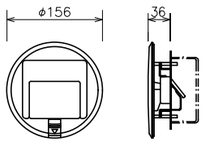

コネクター	LANコネクター（CAT6） x1
	ACコンセント x1
プレートブロック	材質：アルミダイカスト
適合ボックス	中型四角アウトレットボックスまたは
	大型四角アウトレットボックス

デジタルワイヤレスマイクロホン（ハンド型）

x2

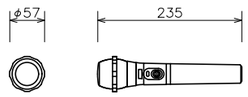

送信周波数	800 MHz帯の30波から1波選択
電波形式	G1E/G1D
マイクロホン形式	単一指向性エレクトレットコンデンサー型
空中線電力	5 mW/1 mW 切換式
電　　源	DC1.5 V（単3乾電池 x1）又は専用充電式電池
セキュリティ機能	あり
同時使用本数	10本（標準モード）、15本（多チャンネルモード）

※図中、機器の寸法。形状は参考とする。
機器は指定色塗装とする。

石本建築事務所
ISHIMOTO architectural & engineering firm, inc.

履歴

ver.20221201

完成図作成（受注者名）	完成図承認	法適合確認欄	法適合確認欄	製作日	代表設計者	設計者	業務名称	業務契約コード	図面番号	管理建築士
日付 ○○.○○.○○	日付 ○○.○○.○○	構造設計一級建築士 山田　和生	設備設計一級建築士 ○○　○○	2024.03	一級建築士	一級建築士	（仮称）福智町総合体育館新築設計業務	108557	E−802	一級建築士
監理技術者 ○○　○○	監理者 ○○　○○	証交付番号 第11279号	証交付番号 第○○○○○号	ファイル名	大臣登録第280701号	大臣登録第365367号	図面名称	縮尺		大臣登録第280701号
担当者 ○○　○○	担当者 ○○　○○	本図（仕様書）に記載された事項は、構造関係規定に適合することを確認した。	本図（仕様書）に記載された事項は、設備関係規定に適合することを確認した。	○○○○○	西　重隆	三田井知希	多目的室 AV設備　機器姿図（2）	A1:NS A3:NS		西重隆
		構造設計一級建築士 山田　和生	設備設計一級建築士 ○○　○○	日付 2024.03	日付 2024.03	担当者 浅野　幸治				
		証交付番号 第11279号	証交付番号 第○○○○○号							

放送設備　系統図

凡　例

シンボル	品　名
AMP	非常業務放送架
	天井埋込型スピーカー（ATT無）
	天井埋込型スピーカー（ATT付）
A	天井埋込型スピーカー（ATT付・指定色）
3W	天井埋込型スピーカー（ATT付・3W）
	天井露出型スピーカー（ATT付）
WP	防滴型天井スピーカー
	壁掛型スピーカー（ATT付）
20W	ホーンスピーカー（20W）
	アッテネータ
C	電源遮断ユニット
	EVカゴ内スピーカー（EV工事）

配管・配線

※特記なき配管配線は下記とする。

EM−HP1.2−3C　保護管（PF16）

2C　EM−HP1.2−2C　保護管（PF16）

※二重天井内はコロガシ配線とし、立上げ・引き下げ
　壁・梁貫通部は上記保護管により保護のこと。
※ケーブルの防火区画及び防火上主要な間仕切の貫通部は、
　国土交通大臣認定工法により、耐火処理を施す事とする。

回線容量表

非常No.	業務No.	階	放送区域	使用スピーカー種類・入力（W）・数量										CR	合計(W)	ATT
						A	3W			20W						
				1W	1W	1W	3W	1W	1W	20W	1W					
1	1	1	事務室	1											1 W	1
	2		共用部	3	6	3	1		1						16 W	3
	3		共用部		4				1						5 W	
	4		放送、医務 他	4										1	4 W	4
	5		選手用更衣室	4											4 W	4
	6		運営本部、多目的室 他	5										1	5 W	5
	7		器具庫 他					3	2						5 W	
2	8	2	共用部		13	1			2						16 W	
	9		トレーニング室	2											2 W	1
3	10		アリーナ							4					80 W	
4	11		階段						1						1 W	
5	12		EV								1				1 W	
	13		（予備）													
	14		（予備）													
	15		（予備）													
	16		（予備）													
	17		（予備）													
	18		（予備）													
	19		（予備）													
	20		（予備）													
			合計（台）	19	23	4	1	3	7		4	1		2	62台	18
			合計（W）	19W	23W	4W	3W	3W	7W		80W	1W			140W	

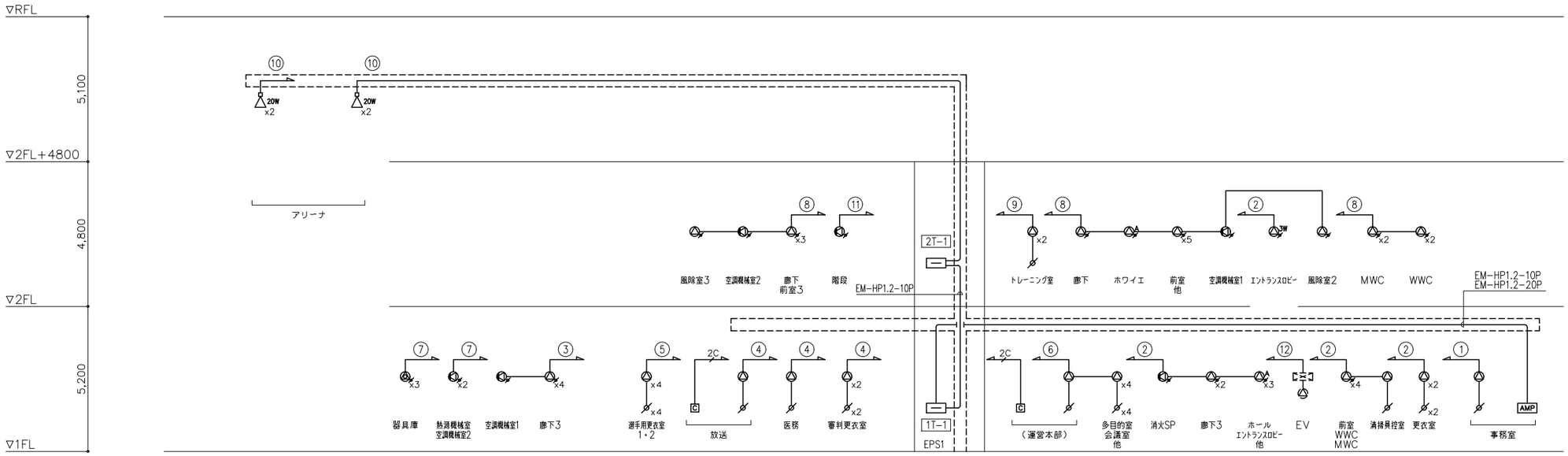

石本建築事務所
ISHIMOTO architectural & engineering firm, inc.

履歴	完成図作成（受注者名）	完成図承諾	法適合確認欄	法適合確認欄	製作日	代表設計者	設計者	業務名称	業務契約コード	図面番号	管理建築士
ver.20221201	日付 ○○.○○.○○ 監理技術者 ○○　○○ 担当者 ○○　○○	日付 ○○.○○.○○ 監理者 ○○　○○ 担当者 ○○　○○	構造設計一級建築士 山田　和生 証交付番号 第11279号 本図（仕様書）に記載された事項は、構造関係規定に適合することを確認した。 構造設計一級建築士 山田　和生 証交付番号 第11279号	設備設計一級建築士 ○○　○○ 証交付番号 第○○○○号 本図（仕様書）に記載された事項は、設備関係規定に適合することを確認した。 設備設計一級建築士 ○○　○○ 証交付番号 第○○○○号	2024.03 ファイル名 ○○○○○	一級建築士 大臣登録第280701号 西　重隆 日付 2024.03	一級建築士 大臣登録第365367号 三田井知希 担当者 浅野　幸治	（仮称）福智町総合体育館新築設計業務 図面名称 放送設備　系統図 縮尺 A1:NS A3:NS	108557	E−901	一級建築士 大臣登録第280701号 西重隆